ERSATZTEILKATALOG
SPARE PARTS CATALOGUE
CATÁLOGO DE REPUESTOS
LISTE DE PIÈCES DE RECHANGE

Baureihe / Series / Serie / Séries
-   Seriennummer / Series number / Número de serie / Numéro de série
27/10/2020   Ausgabedatum / Date of Issue / Fecha de emisión / Date d'émisson
Bestellnummer / Order No. / Número de pedido / No. de commande



© HAMM AG 2020

Herausgeber HAMM AG
Publisher Postfach 1160
Editor 95633 Tirschenreuth
Editéur Germany
Phone: +49 (0) 96 31 / 80 - 0
http://www.hamm.eu

Dokumentenname
Document
Nombre del documento
Nom du document

de: Weitergabe sowie Vervielfältigungen dieses Dokuments, Verwertung und Mitteilung seines Inhaltes sind verboten, soweit nicht Ausdrücklich gestattet. Zuwiderhandlungen verpflichten zu Schadensersatz. Alle Rechte für den Fall der Patent-, Gebrauchsmuster- oder Geschmacksmustereintragung vorbehalten.

en: The disclosure as well as the duplication of this document, the use and the forwarding of its contents, are forbidden as far as not expressively permitted. Violations will cause indemnities. With respect to patent, utility sample or design patent registration all rights reserved.

es: Se prohíbe la transmisión y reproducción de este documento, así como la utilización y revelación de su contenido sin autorización expresa. De los infractores se exigirá el correspondiente resarcimiento de daños y perjuicios. Quedan reservados todos los derechos inherentes, en especial los de patentes, modelos registrados y estéticos.

fr: Sans l'autorisation explicite, toute copie ou reproduction de ce document ainsi que toute divulgation ou révélation du contenu sont strictement interdites. Le non respect de cette clause sera passable de dommages-intérêts. Tous les droits d'enregistrement d'un brevet, d'un dessin ou d'un modèle sont réservés.

© HAMM AG 2020

Allgemeine Hinweise

Verehrter Kunde
um Ihnen den Gebrauch unseres Ersatzteilkataloges zu erleichtern, einige Informationen vorab.

Allgemeines
Dieser Ersatzteilkatalog enthält alle Lieferumfänge Ihres Maschinen-, Anlagentyps. Es sind daher möglicherweise mehr Ersatzteile dargestellt, als in Ihrer Maschine/Anlage vorhanden.

Maschinen-, Anlagen-Identifikation
Alle Maschinen/Anlagen werden durch die Seriennummer identifiziert. Die Seriennummer befindet sich auf dem Typenschild und dem Chassis Ihrer Maschine/Anlage.

Bildtafeln
Auf jeder Bildtafel befindet sich ein Pfeil, welcher die Fahrtrichtung bzw. Arbeitsrichtung der Maschine/Anlage anzeigt.



Die in den Bildtafeln enthaltenen Ersatzteile sind mit Positionsnummern versehen, welche in der
Ersatzteilliste mit den zugehörigen Daten zu finden sind.

Beispiel:

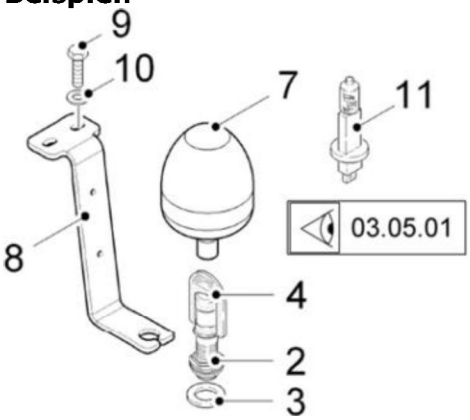

Weiterführende Informationen, welche unter Umständen in dieser Bildtafel nicht dargestellt sind, können auf der Bildtafel der verwiesenen Gruppennummer zu finden sein.
Siehe Bildtafel der Gruppennummer 03.05.01

Bestellen eines Ersatzteiles

Um eine reibungslose Abwicklung bei Ersatzteilbestellungen zu gewährleisten, beachten sie bitte unbedingt folgende Regeln:

1. Angabe des Maschinen-, Anlagentyps, Baujahr und Seriennummer.
2. Angabe der Teilenummer und der Stückzahl
3. Angaben Ihrer Adresse, Telefonnummer, Faxnummer, E-Mail Adresse oder einer sonstigen
   Zustelladresse, Spedition und zuständigem Sachbearbeiter.
4. Gewünschte Versandart (per Post, Eil- oder Luftpost, Fracht-, Eil- oder Expressgut).

Wir machen ausdrücklich darauf aufmerksam, dass nicht von uns gelieferte Ersatzteile und Sonderausstattungen auch nicht von uns geprüft und freigegeben sind. Der Einbau und/oder die Verwendung solcher Produkte kann daher unter Umständen konstruktiv vorgebenden Eigenschaften der Maschine/Anlage negativ verändern und dadurch die aktive und/oder passive Betriebssicherheit beeinträchtigen.
Für Schäden, die durch die Verwendung von nicht Original-Ersatzteilen und Sonderausstattungen entstehen, ist jegliche Haftung des Herstellers ausgeschlossen.
Für Schäden/Verletzungen, die durch eigenmächtige Umbauten oder Veränderungen an der Maschine/Anlage entstehen, haftet der Hersteller nicht!

© HAMM AG 2020

Richtlinie zur Verarbeitung von Flüssigkunststoff

Teilweise befinden sich in den Bildtafeln zusätzliche Kennzeichen z. B. ❶, ❷ , welche auf die Verwendung von Flüssigkunststoffen hinweisen.

Zur Sicherung bzw. Abdichtung von Maschinenelementen sind bei der Verwendung von Flüssigkunststoffen nachfolgende Schritte einzuhalten:

- Sicherheitshinweise des Flüssigkunststoffherstellers beachten.
- Flüssigkunststoff nicht bei Temperaturen unter 15 °C verarbeiten.
- Alle Stellen, die mit Flüssigkunststoff benetzt werden sollen, müssen zuvor mit dem Reiniger 306371 von Schmutz, Fett o. ä. befreit werden.
- Überschüssigen Reiniger abtropfen lassen bzw. mit sauberen Lappen abwischen.
- Gereinigte Stelle ca. 3 Minuten ablüften lassen.
- Flüssigkunststoff auf das einzusetzende Teil auftragen.
- Bei Schraubensicherung in Gewindesacklöchern ist der Flüssigkunststoff sowohl auf dem Schraubengewinde als auch der Gewindebohrung aufzutragen.

Die Aushärtung erreicht nach ca. 30 Minuten Handfestigkeit, nach ca. 12 Stunden Endfestigkeit. Für die Sicherung von Gewindeformteilen ist auf eine eventuell verzinkte Oberfläche zu achten. Die Auswahl des Flüssigkunststoffes ist unbedingt nach der Tabelle vorzunehmen.

Kenn-zeichen	Teilenummer		Bemerkung
	306371	(400 ml)	Oberflächenreiniger für die Nutzung von Flüssigkunststoff
❶	382620 263397	(50 ml) (250 ml)	Flüssigkunststoff für Schraubenverbindungen aller Größen ohne Oberflächenvergütung (demontierbar)
	393037 393029	(50 ml) (250 ml)	Flüssigkunststoff für verzinkte Schraubenverbindungen aller Größen (demontierbar)
	2183747 2183750	(50 ml) (250 ml)	Flüssigkunststoff für Klebesicherung und Dichten von Schrauben mit Zinklammellenbeschichtung (schwer demontierbar)
❷	382639 263419	(50 ml) (250 ml)	Flüssigkunststoff für Fügeverbindungen mit Spalt (schwer lösbar)
❸	1234188 1234196	(50 ml) (250 ml)	Flüssigkunststoff für Fügeverbindungen mit engem Spalt (demontierbar)
❹	382604 323705	(50 ml) (250 ml)	Flüssigkunststoff zur Abdichtung von Flächen (Spaltmaß maximal 0,5 mm, leicht demontierbar)
❺	231347	(500 ml)	Dichtungsmasse
❻	1205757 1204025	(1 kg) (25 kg)	Hochleistungsfett (druck- und temperaturbeständig)
❼	1227114 347620	(1 kg) (25 kg)	Hochleistungsfett (druckbeständig und wasserabweisend)
❽	392693	(250 ml)	Flüssigkunststoff zur Abdichtung von Rohrgewinde bis 3" (leicht demontierbar)
❾	1215809	(310 ml)	Kleb-/Dichtsoff für das Einglasen und Verfugen von Glasscheiben, Dichtstoff für Wasserdeckel
	2329280	(200 ml)	Universaldichtmasse zum Abdichten von allen Dichtflächen in Motoren, Getrieben, Achsen und Kunststoffgehäusen
❿	382612 284920	(50 ml) (250 ml)	Flüssigkunststoff für Flächenverbindungen (demontierbar)
⓫	2052193	(310 ml)	Dichtmittel zur Flächenabdichtung (Deckel der Oszillationsbandagen)
⓬	2181416 2181419	(50 ml) (250 ml)	Flüssigkunststoff für Dichten von Rohrgewinden (dieselbeständig)

Anziehdrehmomente – gültig für Ersatzteillieferungen bis 31.08.2016

Die Anziehdrehmomente in den Tabellen gelten für Muttern nach DIN 934 und Schrauben mit Kopfauflage nach DIN 931 (Reibungsbeiwert μges = 0,12) soweit nicht anders angegeben.

Schrauben und Muttern regelmäßig auf festen Sitz prüfen, falls erforderlich nachziehen.

Anziehdrehmomente für Regelgewinde

Gewinde	Anziehdrehmoment MA (Nm)		
	8.8	10.9	12.9
M4	2,7	4,0	4,7
M5	5,5	8,1	9,5
M6	9,5	14	16,5
M8	23	34	40
M10	46	68	79
M12	79	117	135
M14	125	185	215
M16	195	280	330
M18	280	390	460
M20	390	560	650
M22	530	750	880
M24	670	960	1120
M27	1000	1400	1650
M30	1350	1900	2250

Anziehdrehmomente für Feingewinde

Gewinde	Anziehdrehmoment MA (Nm)		
	8.8	10.9	12.9
M8x1	24,5	36	43
M10x1,25	49	72	84
M12x1,25	87	125	150
M12x1,5	83	122	145
M14x1,5	135	200	235
M16x1,5	205	300	360
M18x1,5	310	440	520
M20x1,5	430	620	720
M22x1,5	580	820	960
M24x2	730	1040	1220
M27x2	1070	1500	1800
M30x2	1490	2120	2480

© HAMM AG 2020

Anziehdrehmomente – gültig für Ersatzteillieferungen ab 01.09.2016

Die Anziehdrehmomente in den Tabellen gelten für Muttern und Schrauben mit Kopfauflage nach ISO 4014, 4032, 4762... (Reibungsbeiwert µges = 0,095) soweit nicht anders angegeben.

Schrauben und Muttern regelmäßig auf festen Sitz prüfen, falls erforderlich nachziehen.

Anziehdrehmomente für Regelgewinde

Gewinde (Schlüsselweite SW)		Anziehdrehmoment MA (Nm)		
		8.8	10.9	12.9
M4	(SW7)	2,7	4,0	4,7
M5	(SW8)	5,5	8,1	9,5
M6	(SW10)	9,5	14	16,5
M8	(SW13)	21	30	36
M10	(SW16)	41	60	71
M12	(SW18)	71	104	122
M14	(SW21)	113	165	195
M16	(SW24)	175	255	300
M18	(SW27)	250	355	420
M20	(SW30)	350	500	580
M22	(SW34)	480	680	800
M24	(SW36)	600	860	1000
M27	(SW41)	880	1260	1470
M30	(SW46)	1200	1700	2000

Anziehdrehmomente für Feingewinde

Gewinde (Schlüsselweite SW)		Anziehdrehmoment MA (Nm)		
		8.8	10.9	12.9
M8x1	(SW13)	22	32	38
M10x1,25	(SW16)	43	63	74
M12x1,25	(SW18)	76	111	130
M12x1,5	(SW18)	73	108	126
M14x1,5	(SW21)	120	175	205
M16x1,5	(SW24)	183	265	315
M18x1,5	(SW27)	270	390	455
M20x1,5	(SW30)	380	540	630
M22x1,5	(SW34)	510	725	850
M24x2	(SW36)	640	910	1070
M27x2	(SW41)	930	1330	1550
M30x2	(SW46)	1300	1840	2150

© HAMM AG 2020

© HAMM AG 2020

General information

Dear customer
this brief information is to familiarise you with the use of our Spare parts catalogue.

General
The Spare parts catalogue contains all possible equipment which may be included in this type of machine / assembly of machines. In other words more spare parts may be portrayed than are actually installed in your machine / assembly of machines.

Machine / assembly of machines identification
All machines / assembly of machines are identified by the serial number. The serial number appears on the type plate and the chassis of your machine / assembly of machines.

Drawings

An arrow shows the direction of travel or working direction of the machine / assembly of machines in each of the drawings.



The items shown in the drawings are provided with numbers which you find listed in the spare parts list together with details on the item concerned.

Example:

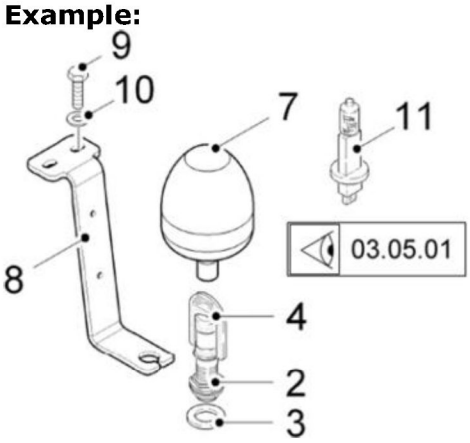

More detailed information, which under some circumstances is not shown in this drawing, can be found on the drawing of the referenced assembly number.
See drawing of group number 03.05.01

How to order a spare part

So that we can handle your spare parts order smoothly, please supply the details below:

1. Type of machine or assembly of machines, year of manufacture and serial number.
2. Part number and required quantity.
3. Address, telephone and fax number, email address or an alternative delivery address, forwarding agents and name of the contact person.
4. Required shipment method (by mail, express mail or air mail, freight delivery, fast or express freight delivery).

We explicitly inform you that spare parts and additional equipment not supplied by us have not been tested or approved. The installation / application of such components can degrade the performance of the machine / assembly of machines and influence the active and/or passive operational safety.
All liability on the part of the machine manufacturer is excluded for damage resulting from the use of non-original spare parts or additional equipment.
The machine manufacturer disclaims all responsibility for damage or injuries resulting from conversions or modifications on the machine / assembly of machines that are carried out without the consent of the manufacturer!

© HAMM AG 2020

Guidelines for Using Liquid Plastic

Some posters show additional code numbers (e.g. ❶, ❷) which refer to the use of liquid plastics.

The following steps must be taken when using liquid plastics in order to secure and/or seal machine elements:

- Follow the safety instructions of the liquid plastic manufacturer.
- Do not use liquid plastics at temperatures below 15°C.
- All surfaces that are to be wetted by liquid plastic must first be cleaned of dirt, grease etc. with cleanser 306371.
- Allow excess cleanser to drip off, or wipe off with clean cloths.
- Allow cleansed areas to dry for about 3 minutes.
- Apply liquid plastic to the part that is to be coated.
- To secure screws in blind tapped holes, the liquid plastic must be applied to both the screw thread as well as the tapped hole.

The plastic hardens to hand-tight strength after about 30 minutes, and reaches its final strength after about 12 hours. When securing tapped formed parts note that the surface may be galvanized. The liquid plastic must always be selected according to the table.

Code numbers	Part number		Remark
	306371	(400 ml)	Surface cleanser for using with liquid plastic
❶	382620 263397	(50 ml) (250 ml)	Liquid plastic for uncoated screw connections of all sizes (dismantable)
	393037 393029	(50 ml) (250 ml)	Liquid plastic for galvanized screw connections of all sizes (dismantable)
	2183747 2183750	(50 ml) (250 ml)	Liquid plastic for securing zinc flake coated screws with glue and for sealing them (difficult to dismantle)
❷	382639 263419	(50 ml) (250 ml)	Liquid plastic for joint connections with gaps (difficult to separate)
❸	1234188 1234196	(50 ml) (250 ml)	Liquid plastic for joint connections with narrow gaps (dismantable)
❹	382604 323705	(50 ml) (250 ml)	Liquid plastic for sealing surfaces (maximum gap width 0.5 mm, easily dismantable)
❺	231347	(500 ml)	Sealing compound
❻	1205757 1204025	(1 kg) (25 kg)	Heavy-duty grease (pressure and temperature-stable)
❼	1227114 347620	(1 kg) (25 kg)	Heavy-duty grease (pressure resistant and water-repellent)
❽	392693	(250 ml)	Liquid plastic for sealing pipe threads up to 3" (easily dismantable)
❾	1215809	(310 ml)	Adhesive/sealant for glazing and jointing glass panes, sealant for water caps
	2329280	(200 ml)	Universal sealing compound for sealing any sealing surface in engines, gearboxes, axles and plastic enclosures
❿	382612 284920	(50 ml) (250 ml)	Liquid plastic for surface joints (dismantable)
⓫	2052193	(310 ml)	Sealant for surface sealing (cover of oscillating drums)
⓬	2181416 2181419	(50 ml) (250 ml)	Liquid plastic for sealing pipe threads (diesel-resistant)

Tightening torques - applicable to spare parts supplied up until 31 August 2016

The tightening torques indicated within the tables apply to nuts in accordance with DIN 934 and screws with headrest according to DIN 931 (frictional coefficient µtotal = 0.12) unless otherwise specified.

Check screws and nuts regularly for tight seat, if necessary, retighten.

Starting torques for regular type screw threads

Threads	Starting torques MA (Nm)		
	8.8	10.9	12.9
M4	2,7	4,0	4,7
M5	5,5	8,1	9,5
M6	9,5	14	16,5
M8	23	34	40
M10	46	68	79
M12	79	117	135
M14	125	185	215
M16	195	280	330
M18	280	390	460
M20	390	560	650
M22	530	750	880
M24	670	960	1120
M27	1000	1400	1650
M30	1350	1900	2250

Starting torques for fine threads

Threads	Starting torques MA (Nm)		
	8.8	10.9	12.9
M8x1	24,5	36	43
M10x1,25	49	72	84
M12x1,25	87	125	150
M12x1,5	83	122	145
M14x1,5	135	200	235
M16x1,5	205	300	360
M18x1,5	310	440	520
M20x1,5	430	620	720
M22x1,5	580	820	960
M24x2	730	1040	1220
M27x2	1070	1500	1800
M30x2	1490	2120	2480

© HAMM AG 2020

Tightening torques - applicable to spare parts supplied as from 1 September 2016.

The tightening torques indicated within the tables apply to nuts and screws with headrest according to ISO 4014, 4032, 4762... (frictional coefficient µtotal = 0,095) unless otherwise specified.

Check screws and nuts regularly for tight seat, if necessary, retighten.

Starting torques for regular type screw threads

Threads (Jaw width SW)		Starting torques MA (Nm)		
		8.8	10.9	12.9
M4	(SW7)	2,7	4,0	4,7
M5	(SW8)	5,5	8,1	9,5
M6	(SW10)	9,5	14	16,5
M8	(SW13)	21	30	36
M10	(SW16)	41	60	71
M12	(SW18)	71	104	122
M14	(SW21)	113	165	195
M16	(SW24)	175	255	300
M18	(SW27)	250	355	420
M20	(SW30)	350	500	580
M22	(SW34)	480	680	800
M24	(SW36)	600	860	1000
M27	(SW41)	880	1260	1470
M30	(SW46)	1200	1700	2000

Starting torques for fine threads

Threads (Jaw width SW)		Starting torques MA (Nm)		
		8.8	10.9	12.9
M8x1	(SW13)	22	32	38
M10x1,25	(SW16)	43	63	74
M12x1,25	(SW18)	76	111	130
M12x1,5	(SW18)	73	108	126
M14x1,5	(SW21)	120	175	205
M16x1,5	(SW24)	183	265	315
M18x1,5	(SW27)	270	390	455
M20x1,5	(SW30)	380	540	630
M22x1,5	(SW34)	510	725	850
M24x2	(SW36)	640	910	1070
M27x2	(SW41)	930	1330	1550
M30x2	(SW46)	1300	1840	2150

© HAMM AG 2020

Indicaciones generales

Estimado cliente,
para facilitarle el uso de nuestro catálogo de piezas de repuesto, le proporcionamos alguna información previa.

Generalidades
Este catálogo de piezas de repuesto contiene todo el volumen de suministro de su tipo de máquina/conjunto de máquinas. Por esta razón es posible que se muestren más piezas de repuesto que las existentes en su máquina/conjunto de máquinas.

Identificación de máquinas/conjunto de máquinas
Todas las máquinas/conjunto de máquinas se identifican con el número de serie. El número de serie se encuentra en la placa indicadora de tipo y en el chasis de su máquina/conjunto de máquinas.

Paneles de imágenes

En cada panel de imagen existe una flecha que indica la dirección de desplazamiento o trabajo de máquina/conjunto de máquinas.



Las piezas de repuesto incluidas en los paneles de imágenes tienen números de posición que pueden localizarse en la lista de piezas de repuesto con los datos correspondientes.

Ejemplo:

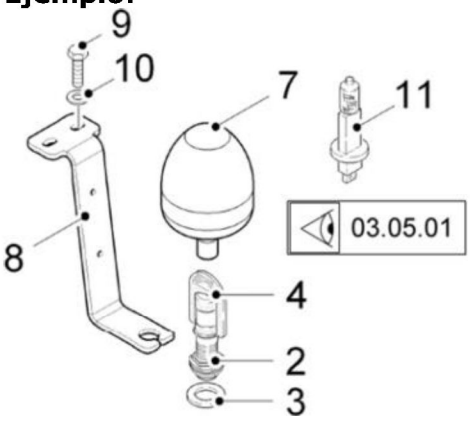

La información adicional que eventualmente no esté representada en este panel de imagen puede encontrarse en el panel de imagen del número de grupo remitido.
Véase el panel de imagen del número de grupo 03.05.01

Pedir una pieza de repuesto

Para garantizar una ejecución perfecta en pedidos de piezas de repuesto, respete las reglas siguientes:

1. Datos sobre tipo de máquina/conjunto de máquinas, año de construcción y número de serie.
2. Datos sobre número pieza y cantidad.
3. Datos sobre su dirección, número de teléfono y fax, dirección e-mail u otra dirección de envío, empresa de transporte y encargado responsable.
4. Tipo de envío deseado (por correo postal, urgente o aéreo, producto de envío lento, urgente o express).

Llamamos expresamente su atención sobre el hecho de que las piezas de recambio y los equipamientos especiales no suministrados por nosotros no han sido revisados ni están autorizados por nosotros. Por consiguiente, el montaje y/o la utilización de estos productos bajo determinadas circunstancias puede modificar negativamente las propiedades constructivas de la máquina/del conjunto de máquinas, reduciendo así la seguridad de funcionamiento activa y/o pasiva.
El fabricante no asumirá la responsabilidad por los daños causados por el empleo de piezas de recambio y equipamientos especiales no originales.
¡El fabricante no asume ninguna responsabilidad en caso de daños/lesiones producidas al realizar cambios o transformaciones arbitrarias en la máquina / en el conjunto de máquinas!

© HAMM AG 2020

Directriz para el procesamiento de plástico líquido

Existen en parte marcas adicionales en las figuras p.ej. ❶, ❷, que se refieren al uso de plásticos líquidos.

Para asegurar u obturar elementos de máquinas deben cumplirse los siguientes puntos al usarse plástico líquido:

- Tener en cuenta las instrucciones de seguridad del fabricante de plásticos líquidos.
- No procesar los plásticos líquidos a temperaturas inferiores a 15 °C
- Los puntos que deban humectarse con plástico líquido deben limpiarse previamente de suciedad, grasa, etc. con el detergente 306371.
- Dejar gotear el detergente en exceso y limpiarlo con un paño limpio.
- Dejar airearse el lugar limpiado durante aprox. 3 minutos.
- Aplicar el plástico líquido sobre la pieza que deba insertarse.
- En caso de sujeción de tornillos mediante orificios roscados ciegos, debe aplicarse el plástico líquido, tanto sobre la rosca del tornillo como también sobre el orificio roscado.

Se endurece al cabo de aprox. 30 minutos (firmeza al tacto) y adquiere su firmeza final al cabo de aprox. 12 horas. Para fijar piezas de molde roscadas debe procurarse eventualmente una superficie galvanizada. El plástico líquido debe seleccionarse siempre según la tabla.

Símbolo	Número de referencia		Nota
	306371	(400 ml)	Limpiador de superficies para el uso de plástico líquido
❶	382620 263397	(50 ml) (250 ml)	Plástico líquido para uniones roscadas de todos los tamaños, sin tratamiento de la superficie (desmontable)
	393037 393029	(50 ml) (250 ml)	Plástico líquido para uniones roscadas galvanizadas de todos los tamaños (desmontable)
	2183747 2183750	(50 ml) (250 ml)	Plástico líquido para la fijación por adhesión y el sellado de tornillos con revestimiento de zinc laminado (difícilmente desmontable)
❷	382639 263419	(50 ml) (250 ml)	Plástico líquido para juntas de unión con ranura (difícilmente desprendible)
❸	1234188 1234196	(50 ml) (250 ml)	Plástico líquido para juntas de unión con ranura estrecha (desmontable)
❹	382604 323705	(50 ml) (250 ml)	Plástico líquido para obturar superficies (ranura máxima 0,5 mm, fácilmente desmontable)
❺	231347	(500 ml)	Compuesto para sellar
❻	1205757 1204025	(1 kg) (25 kg)	Grasa de alto rendimiento (estable a la presión y la temperatura)
❼	1227114 347620	(1 kg) (25 kg)	Grasa de alto rendimiento (resistente a la presión e hidrófobo)
❽	392693	(250 ml)	Plástico líquido para obturar tubos roscados hasta 3" (fácilmente desmontable)
❾	1215809	(310 ml)	Adhesivo/sellante para la fijación y el sellado de juntas de los paneles de vidrio; sellante para cubierta de agua
	2329280	(200 ml)	Sellante universal para el sellado de todas las superficies de estanqueidad de motores, transmisiones, ejes y carcasas de plástico
❿	382612 284920	(50 ml) (250 ml)	Plástico líquido para uniones de superficies (desmontable)
⓫	2052193	(310 ml)	Obturador para superficies (tapas de tambores oscilantes) (Cubierta de los tambores oscilantes)
⓬	2181416 2181419	(50 ml) (250 ml)	Plástico líquido para obturar tubos roscados (resistentes al (diesel)

Momentos de apriete - válidos para piezas de repuesto suministradas hasta el 31/08/2016

Los momentos de apriete de las tablas son válidos para tuercas según DIN 934 y tornillos con soporte de cabeza según DIN 931 (coeficiente de fricción µtot. = 0,12) siempre que no se indique otra cosa.

Los tornillos y tuercas han de comprobarse en cuanto al firme asiento, y reapretarse en caso necesario.

Momentos de apriete para rosca regulable

Rosca	Momento de apriete MA (Nm)		
	8.8	10.9	12.9
M4	2,7	4,0	4,7
M5	5,5	8,1	9,5
M6	9,5	14	16,5
M8	23	34	40
M10	46	68	79
M12	79	117	135
M14	125	185	215
M16	195	280	330
M18	280	390	460
M20	390	560	650
M22	530	750	880
M24	670	960	1120
M27	1000	1400	1650
M30	1350	1900	2250

Momentos de apriete para rosca fina

Rosca	Momento de apriete MA (Nm)		
	8.8	10.9	12.9
M8x1	24,5	36	43
M10x1,25	49	72	84
M12x1,25	87	125	150
M12x1,5	83	122	145
M14x1,5	135	200	235
M16x1,5	205	300	360
M18x1,5	310	440	520
M20x1,5	430	620	720
M22x1,5	580	820	960
M24x2	730	1040	1220
M27x2	1070	1500	1800
M30x2	1490	2120	2480

© HAMM AG 2020

Momentos de apriete – válidos para piezas de repuesto suministradas a partir del 01/09/2016

Los momentos de apriete de las tablas son válidos y tornillos con soporte de cabeza según ISO 4014, 4032, 4762... (coeficiente de fricción µtot. = 0,095) siempre que no se indique otra cosa.

Los tornillos y tuercas han de comprobarse en cuanto al firme asiento, y reapretarse en caso necesario.

Momentos de apriete para rosca regulable

Rosca Ancho de llave (SW)		Momento de apriete MA (Nm)		
		8.8	10.9	12.9
M4	(SW7)	2,7	4,0	4,7
M5	(SW8)	5,5	8,1	9,5
M6	(SW10)	9,5	14	16,5
M8	(SW13)	21	30	36
M10	(SW16)	41	60	71
M12	(SW18)	71	104	122
M14	(SW21)	113	165	195
M16	(SW24)	175	255	300
M18	(SW27)	250	355	420
M20	(SW30)	350	500	580
M22	(SW34)	480	680	800
M24	(SW36)	600	860	1000
M27	(SW41)	880	1260	1470
M30	(SW46)	1200	1700	2000

Momentos de apriete para rosca fina

Rosca Ancho de llave (SW)		Momento de apriete MA (Nm)		
		8.8	10.9	12.9
M8x1	(SW13)	22	32	38
M10x1,25	(SW16)	43	63	74
M12x1,25	(SW18)	76	111	130
M12x1,5	(SW18)	73	108	126
M14x1,5	(SW21)	120	175	205
M16x1,5	(SW24)	183	265	315
M18x1,5	(SW27)	270	390	455
M20x1,5	(SW30)	380	540	630
M22x1,5	(SW34)	510	725	850
M24x2	(SW36)	640	910	1070
M27x2	(SW41)	930	1330	1550
M30x2	(SW46)	1300	1840	2150

© HAMM AG 2020

Informations générales

Cher client,
voici quelques informations préalables censées vous faciliter l'utilisation de notre catalogue de pièces de rechange.

Généralités
Ce catalogue de pièces de rechange contient tous les volumes de livraison de votre modèle de machine ou ensemble de machines. Vous pourrez donc y trouver un plus grand nombre de pièces de rechange que dans votre machine ou ensemble de machines.

Identification de la machine ou ensemble de machines
Toutes les machines ou ensemble de machines sont identifiées par le biais d'un numéro de série. Le numéro de série se trouve sur la plaque signalétique et le châssis de votre machine ou ensemble de machines.

Illustrations
Sur chaque illustration se trouve une flèche indiquant le sens de marche ou la direction de travail de la machine ou ensemble de machines.



Les pièces de rechange présentes sur les illustrations sont dotées de numéros de position que vous retrouverez dans le catalogue de pièces de rechange avec les données correspondantes.

Exemple :

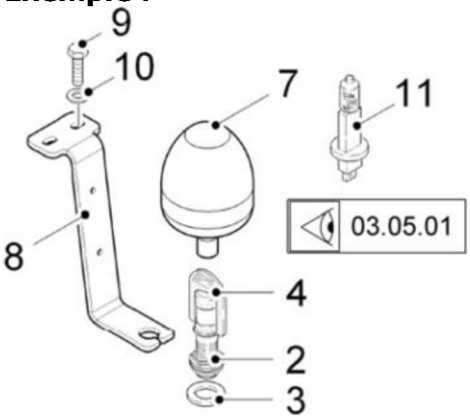

Toute information détaillée éventuellement absente de cette illustration peut figurer sur la vue éclatée du n° de groupe auquel il est fait référence.
Cf. illustration du n° de groupe 03.05.01

Commander une pièce de rechange

Afin de garantir un traitement impeccable de vos commandes de pièces de rechange, veuillez impérativement observer les règles suivantes :

1. Indication du type de la machine ou ensemble de machines, de l'année de construction et du numéro de série.
2. Indication de la référence et de la quantité souhaitée.
3. Indications de votre adresse, numéro de téléphone, numéro de télécopie, adresse e-mail ou toute autre adresse de distribution, expéditeur et personne à contacter.
4. Mode d'expédition souhaité (par poste, envoi express ou courrier aérien, marchandise en petite vitesse, en grande vitesse ou express).

Nous attirons expressément votre attention sur le fait que les pièces de rechange et équipements spéciaux ayant une autre provenance ne sont ni testés, ni homologués par nos soins. Le montage et/ou l'emploi de tels produits peut dans certaines circonstances modifier de façon négative les propriétés de construction spécifiques de la machine/ensemble de machines et nuire à la sécurité de fonctionnement active et passive.
Le constructeur décline toute responsabilité pour les dommages susceptibles de se produire des suites de l'emploi de pièces de rechange et d'équipements spéciaux non d'origine.
Le constructeur décline toute responsabilité pour les dommages matériels/corporels susceptibles de résulter de modifications arbitraires de la machine/ensemble de machines!

© HAMM AG 2020

Directives pour le travail des matières plastiques liquides

Les tableaux peuvent comprendre des caractères additionnels tels que ❶, ❷ qui renvoient à l'utilisation de matières plastiques liquides.

Les étapes de procédure suivantes devront être respectées pour fixer ou rendre étanches des éléments d'engin en cas d'utilisation de matières plastiques liquides:

- Observer les consignes de sécurité du fabricant de la matière plastique.
- Ne pas travailler la matière plastique à une température inférieure à 15 °C.
- Tous les emplacements à imprégner de matière plastique liquide devront au préalable être débarrassés de toute trace de saleté, graisse, etc., au moyen du produit de nettoyage 306371.
- Laisser s'égoutter le produit de nettoyage en excédent, ou bien essuyer avec un chiffon propre.
- Laisser sécher l'emplacement nettoyé pendant 3 minutes environ.
- Appliquer la matière plastique liquide sur la pièce à utiliser.
- En cas de connexion à vis dans un trou borgne fileté, la matière plastique liquide devra être appliquée sur le filetage de vis ainsi que dans l'alésage fileté.

Délai de durcissement : 30 minutes environ pour dureté perceptible au toucher, 12 heures environ pour durcissement définitif. Pour la fixation de pièces moulées filetées, tenir compte d'une galvanisation éventuelle de surface. La matière plastique liquide sera impérativement choisie conformément au tableau.

Identification	No. de référence		Remarque
	306371	(400 ml)	Nettoyant de surface pour application de matière plastique liquide
❶	382620 263397	(50 ml) (250 ml)	Matière plastique liquide pour connexions à vis de toutes dimensions sans traitement de surface (démontables)
	393037 393029	(50 ml) (250 ml)	Matière plastique liquide pour connexions à vis galvanisées de toutes dimensions (démontables)
	2183747 2183750	(50 ml) (250 ml)	Matière plastique liquide pour fixation par colle et étanchéité des vis à revêtement à lamelles zinguées. (difficilement démontables)
❷	382639 263419	(50 ml) (250 ml)	Matière plastique liquide pour assemblages avec fente (difficilement démontables)
❸	1234188 1234196	(50 ml) (250 ml)	Matière plastique liquide pour assemblages avec fente étroite (démontables)
❹	382604 323705	(50 ml) (250 ml)	Matière plastique liquide pour étanchéité de surfaces (cote maximale de fente 0,5 mm, facilement démontables)
❺	231347	(500 ml)	Mélange d'étanchéité
❻	1205757 1204025	(1 kg) (25 kg)	Graisse à haute performance (stabilité de pression et de température)
❼	1227114 347620	(1 kg) (25 kg)	Graisse à haute performance (stabilité de pression et hydrofuge)
❽	392693	(250 ml)	Matière plastique liquide pour étanchéité de filetages pas de gaz jusqu'à 3" (facilement démontables)
❾	1215809	(310 ml)	Colle et hydrofuge pour vitrifier et jointoyer les vitres en verre, hydrofuge pour couvercles d'eau.
	2329280	(200 ml)	Matériau d'étanchéité universel pour étanchéifier toutes les surfaces d'étanchéité dans les moteurs, engrenages, axes et boîtiers plastique.
❿	382612 284920	(50 ml) (250 ml)	Matière plastique liquide pour raccords de surface (démontables)
⓫	2052193	(310 ml)	Joint pour étanchéité de surface (couvercle des bandages oscillants) (Couvercle des entraînements d'oscillation)
⓬	2181416 2181419	(50 ml) (250 ml)	Matière plastique liquide pour étanchéité de filetages pas de gaz (résistante au gas-oil)

Couples de démarrage - valables pour les livraisons de pièces détachées jusqu'au 31.08.2016

Le couples de démarrage des tableaux sont valables pour des écrous d'après DIN 934 et des vis avec surface d'appui d'après DIN 931 (copefficient de friction µtot = 0,12) sauf indication contraire.

Vérifier régulièrement si les vis et écrous sont bien serrés, le cas échéant, les resserrer.

Couples de démarrage pour filetage à pas gros

Filet	Couple de démarrage MA (Nm)		
	8.8	10.9	12.9
M4	2,7	4,0	4,7
M5	5,5	8,1	9,5
M6	9,5	14	16,5
M8	23	34	40
M10	46	68	79
M12	79	117	135
M14	125	185	215
M16	195	280	330
M18	280	390	460
M20	390	560	650
M22	530	750	880
M24	670	960	1120
M27	1000	1400	1650
M30	1350	1900	2250

Couples de démarrage pour filetage fin

Filet	Couple de démarrage MA (Nm)		
	8.8	10.9	12.9
M8x1	24,5	36	43
M10x1,25	49	72	84
M12x1,25	87	125	150
M12x1,5	83	122	145
M14x1,5	135	200	235
M16x1,5	205	300	360
M18x1,5	310	440	520
M20x1,5	430	620	720
M22x1,5	580	820	960
M24x2	730	1040	1220
M27x2	1070	1500	1800
M30x2	1490	2120	2480

© HAMM AG 2020

Couples de démarrage – valables pour les livraisons de pièces détachées à partir du 01.09.2016

Le couples de démarrage des tableaux sont valables pour des écrous et des vis avec surface d'appui d'après ISO 4014, 4032, 4762... (copefficient de friction µtot = 0,095) sauf indication contraire.

Vérifier régulièrement si les vis et écrous sont bien serrés, le cas échéant, les resserrer.

Couples de démarrage pour filetage à pas gros

Filet Ouverture de clé (SW)	Couple de démarrage MA (Nm)		
	8.8	10.9	12.9
M4 (SW7)	2,7	4,0	4,7
M5 (SW8)	5,5	8,1	9,5
M6 (SW10)	9,5	14	16,5
M8 (SW13)	21	30	36
M10 (SW16)	41	60	71
M12 (SW18)	71	104	122
M14 (SW21)	113	165	195
M16 (SW24)	175	255	300
M18 (SW27)	250	355	420
M20 (SW30)	350	500	580
M22 (SW34)	480	680	800
M24 (SW36)	600	860	1000
M27 (SW41)	880	1260	1470
M30 (SW46)	1200	1700	2000

Couples de démarrage pour filetage fin

Filet Ouverture de clé (SW)	Couple de démarrage MA (Nm)		
	8.8	10.9	12.9
M8x1 (SW13)	22	32	38
M10x1,25 (SW16)	43	63	74
M12x1,25 (SW18)	76	111	130
M12x1,5 (SW18)	73	108	126
M14x1,5 (SW21)	120	175	205
M16x1,5 (SW24)	183	265	315
M18x1,5 (SW27)	270	390	455
M20x1,5 (SW30)	380	540	630
M22x1,5 (SW34)	510	725	850
M24x2 (SW36)	640	910	1070
M27x2 (SW41)	930	1330	1550
M30x2 (SW46)	1300	1840	2150

© HAMM AG 2020

	ERSATZTEILKATALOG	***SPARE PARTS CATALOGUE***	***CATALOGO DE REPUESTOS***	***CATAL. DE PIECES DE RECHANGE***	**30**
01.00.00 / 00	**RAHMEN UND VERKLEIDUNGSTEILE**	*MAIN FRAME AND ASSEMBLIES*	*BASTIDOR Y PIEZAS DE REVESTIMIENTO*	*EQUIPEMENT DE CARROSERIE ET ASSEMBLAGES*	30
02.00.00 / 00	**FAHRERSTAND**	*OPERATOR PLATFORM*	*PUESTO DE CONDUCTOR*	*POSTE DE CONDUITE*	64
04.00.00 / 00	**MOTOR MIT ZUBEHÖR**	*ENGINE AND ACCESSORIES*	*MOTOR CON ACCESORIOS*	*MOTEUR ET ACCESSOIRES*	188
05.00.00 / 00	**HYDRAULIKKOMPONENTEN, GETRIEBE**	*HYDRAULIC COMPONENTS, GEAR*	*COMPONENTES HIDRÁULICOS, ENGRANAJE*	*COMPOSANTS HYDRAULIQUES, ENGRENAGE*	220
06.00.00 / 00	**ELEKTRIK**	*ELECTRICITY*	*SISTEMA ELÉCTRICO*	*ELECTRICITÉ*	242
08.00.00 / 00	**FAHRANTRIEB**	*ADVANCE DRIVE*	*ACCIONAMIENTO DE AVANCE*	*AVANCEMENT*	274
09.00.00 / 00	**LENKSYSTEM**	*STEERING SYSTEM*	*SISTEMA DE DIRECCIÓN*	*SYSTÈME DE DIRECTION*	292
12.00.00 / 00	**WASSERANLAGE**	*WATER SYSTEM*	*SISTEMA DE AGUA*	*INSTALLATION D'EAU*	314
26.00.00 / 00	**BANDAGE, VIBRATION/OSZILLATION**	*ROLLER DRUM, VIBRATION/OSCILLATION*	*BANDAJE, VIBRACIÓN/OSCILACIÓN*	*BANDAGE, VIBRATION/OSCILLATION*	330
27.00.00 / 00	**KANTEN-FORMVORR. (FORMEN, TRENNEN, GLÄTTEN)**	*EDGE FORMING UNIT (FORMING, CUTTING, SMOOTHING)*	*FORMACIÓN DE BORDE (FORMAR, CORTAR, ALISAR)*	*PROFILAGE DES BORDS (PROFILER, COUPER, LISSER)*	398
40.00.00 / 00	**SONDERAUSRÜSTUNG**	*SPECIAL EQUIPMENT*	*EQUIPAMIENTO ESPECIAL*	*EQUIPEMENT SPÉCIAL*	418
41.00.00 / 00	**SERVICEPAKETE**	*SERVICE SETS*	*PAQUETES DE SERVICIO*	*KITS SERVICE*	504



Baureihe: *Series:* *Código der serie:* *Code de série:*	*Gruppe:* *Assembly:* *Grupo:* *Groupe:*	*Benennung:* **H184 (HD+ 120 - 140)** *Designation:* **H184 (HD+ 120 - 140)** *Denominación:* **H184 (HD+ 120 - 140)** *Dénomination:* **H184 (HD+ 120 - 140)**	**27/10/2020** **Seite 28**	HAMM

Position Item Posición Position	Teile-Nr. Part No. Referencia Référence	Gültig für Valid for Válido para Valable	Menge Quantity Cantidad Quantité	Einheit Unit Unidad Unité	Benennung	Designation	Denominación	Dénomination
	2077252	1-9999			ERSATZTEILKATALOG	SPARE PARTS CATALOGUE	CATALOGO DE REPUESTOS	CATAL. DE PIECES DE RECHANGE

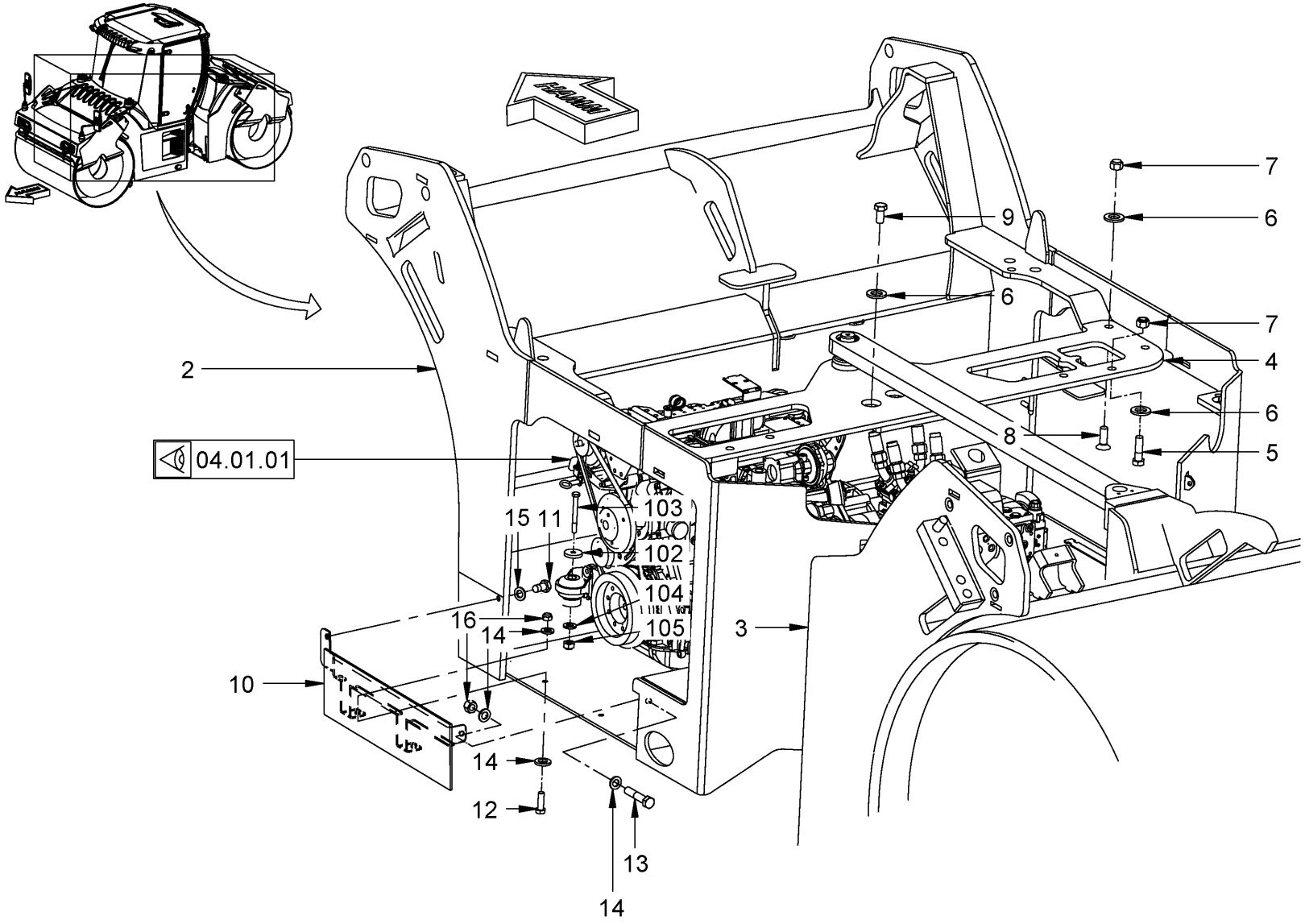

Baureihe: *Series:* *Código der serie:* *Code de série:*	H184	*Gruppe:* *Assembly:* *Grupo:* *Groupe:*	01.01.01 / 00 2116096	*Benennung:* **RAHMEN MIT ANBAUTEILEN** *Designation:* **MAIN FRAME AND ASSEMBLIES** *Denominación:* **BASTIDOR CON PIEZAS DE MONTAJE** *Dénomination:* **EQUIPEMENT DE CARROSSERIE ET ASSEMBLAGES**	**27/10/2020** **Seite 30**	HAMM

Position Item Posición Position	Teile-Nr. Part No. Referencia Référence	Gültig für Valid for Válido para Valable	Menge Quantity Cantidad Quantité	Einheit Unit Unidad Unité	Benennung	Designation	Denominación	Dénomination
2	2067987	1-9999	1	PC	RAHMENVORDERTEIL	FRONT FRAME PART	CHASIS DELANTERO	CHÂSSIS AVANT
3	2067965	1-9999	1	PC	RAHMENHINTERTEIL	REAR FRAME PART	CHASIS TRASERO	CHÂSSIS ARRIÈRE
4	2056678	1-9999	1	PC	HALTEBLECH	RETAINING SHEET	TORNILLO DE AJUSTE	VIS DE RÉGLAGE
5	349038	1-9999	4	PC	SECHSKANTSCHRAUBE	HEXAGON SCREW	TORNILLO HEXAGONAL	VIS HEXAGONALE
6	2173175	1-9999	15	PC	SICHERUNGSSCHEIBE	LOCKING WASHER	DISCO DE SEGURIDAD	RONDELLE D'ARRÊT
7	2127027	1-9999	8	PC	SECHSKANTMUTTER	HEXAGONAL NUT	TUERCA HEXAGONAL	ECROU HEXAGONAL
8	2072019	1-9999	4	PC	SENKSCHRAUBE	COUNTERSUNK SCREW	TORNILLO AVELLANADO	VIS NOYÉE
9	1278576	1-9999	3	PC	SECHSKANTSCHRAUBE	HEXAGON SCREW	TORNILLO HEXAGONAL	VIS HEXAGONALE
10	2121230	1-9999	1	PC	DECKEL	LID	TAPA	COUVERCLE
11	225568	1-9999	1	PC	SECHSKANTSCHRAUBE	HEXAGON SCREW	TORNILLO HEXAGONAL	VIS HEXAGONALE
12	211826	1-9999	2	PC	SECHSKANTSCHRAUBE	HEXAGON SCREW	TORNILLO HEXAGONAL	VIS HEXAGONALE
13	212024	1-9999	1	PC	SECHSKANTSCHRAUBE	HEXAGON SCREW	TORNILLO HEXAGONAL	VIS HEXAGONALE
14	216615	1-9999	6	PC	SCHEIBE	WASHER	ARANDELA	RONDELLE
15	267368	1-9999	1	PC	SCHEIBE	WASHER	ARANDELA	RONDELLE
16	216461	1-9999	3	PC	SECHSKANTMUTTER	HEXAGONAL NUT	TUERCA HEXAGONAL	ECROU HEXAGONAL
102	392847	1-9999	4	PC	SCHEIBE	WASHER	ARANDELA	RONDELLE
103	1209728	1-9999	4	PC	SECHSKANTSCHRAUBE	HEXAGON SCREW	TORNILLO HEXAGONAL	VIS HEXAGONALE
104	2175175	1-9999	4	PC	SICHERUNGSSCHEIBE	LOCKING WASHER	DISCO DE SEGURIDAD	RONDELLE D'ARRÊT
105	2127024	1-9999	4	PC	SECHSKANTMUTTER	HEXAGONAL NUT	TUERCA HEXAGONAL	ECROU HEXAGONAL

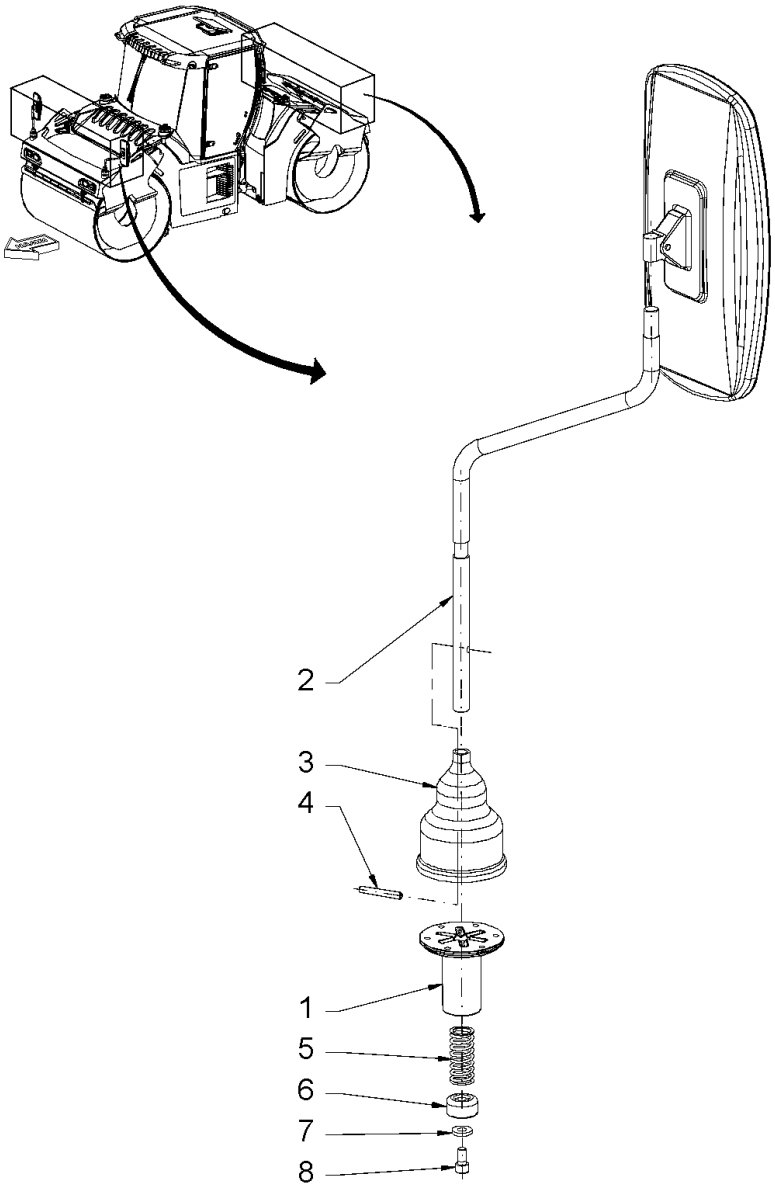

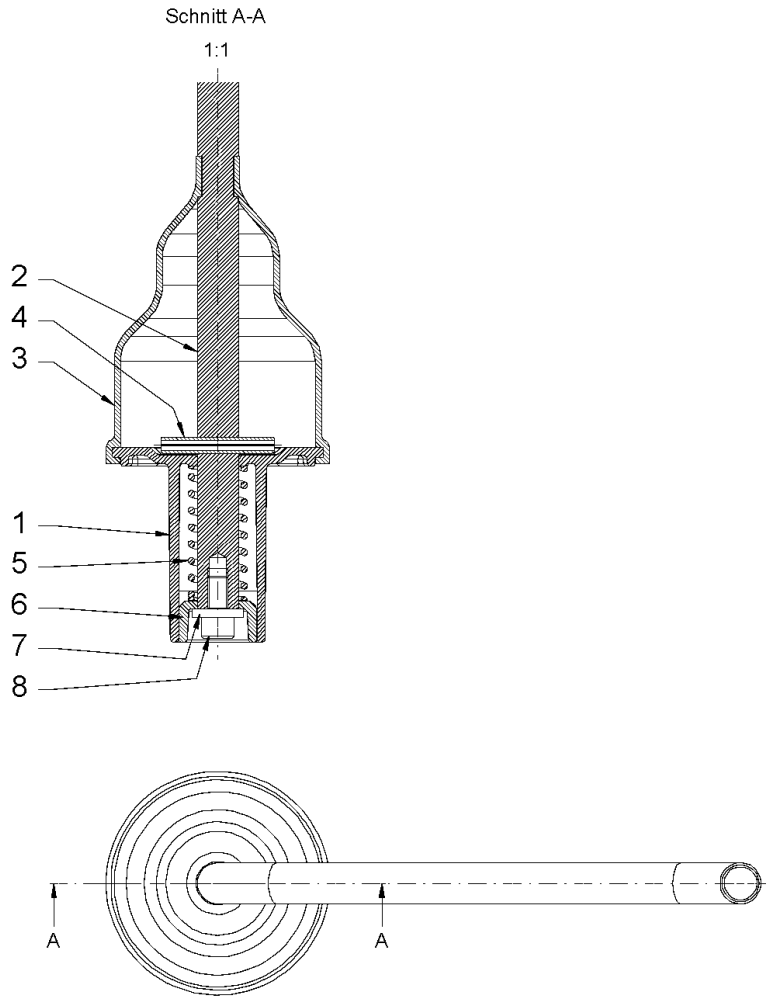

Baureihe: *Series:* *Código der serie:* *Code de série:*	H184	*Gruppe:* *Assembly:* *Grupo:* *Groupe:*	01.01.02 / 00 2120723	*Benennung:* *Designation:* *Denominación:* *Dénomination:*	**RAHMEN MIT ANBAUTEILEN** **MAIN FRAME AND ASSEMBLIES** **BASTIDOR CON PIEZAS DE MONTAJE** **EQUIPEMENT DE CARROSSERIE ET ASSEMBLAGES**	**27/10/2020** **Seite 32**	HAMM

Position Item Posición Position	Teile-Nr. Part No. Referencia Référence	Gültig für Valid for Válido para Valable	Menge Quantity Cantidad Quantité	Einheit Unit Unidad Unité	Benennung	Designation	Denominación	Dénomination
1	2133764	1-9999	1	PC	BUCHSE	BUSHING	CASQUILLO	DOUILLE
2	2133762	1-9999	1	PC	HALTESTANGE	STAY BAR	BARRA DE SUJECIÓN	RAIL DE RETENUE
3	1530712	1-9999	1	PC	VERKLEIDUNGSTEIL	COVERING PART	PIEZA DE RECUBRIMIENTO	PIÈCE DE REVÊTEMENT
4	1301780	1-9999	1	PC	SPANNHÜLSE	CLAMPING SLEEVE	MANGUITO DE APRIETE	DOUILLE DE SERRAGE
5	1301535	1-9999	1	PC	DRUCKFEDER	COMPRESSION SPRING	MUELLE DE PRESIÓN	RESSORT DE PRESSION
6	2136719	1-9999	1	PC	BUCHSE	BUSHING	CASQUILLO	DOUILLE
7	345490	1-9999	1	PC	SCHEIBE	WASHER	ARANDELA	RONDELLE
8	214434	1-9999	1	PC	ZYLINDERSCHRAUBE	CHEESE-HEAD SCREW	TORNILLO CILÍNDRICO	VIS À TÊTE CYLINDRIQUE

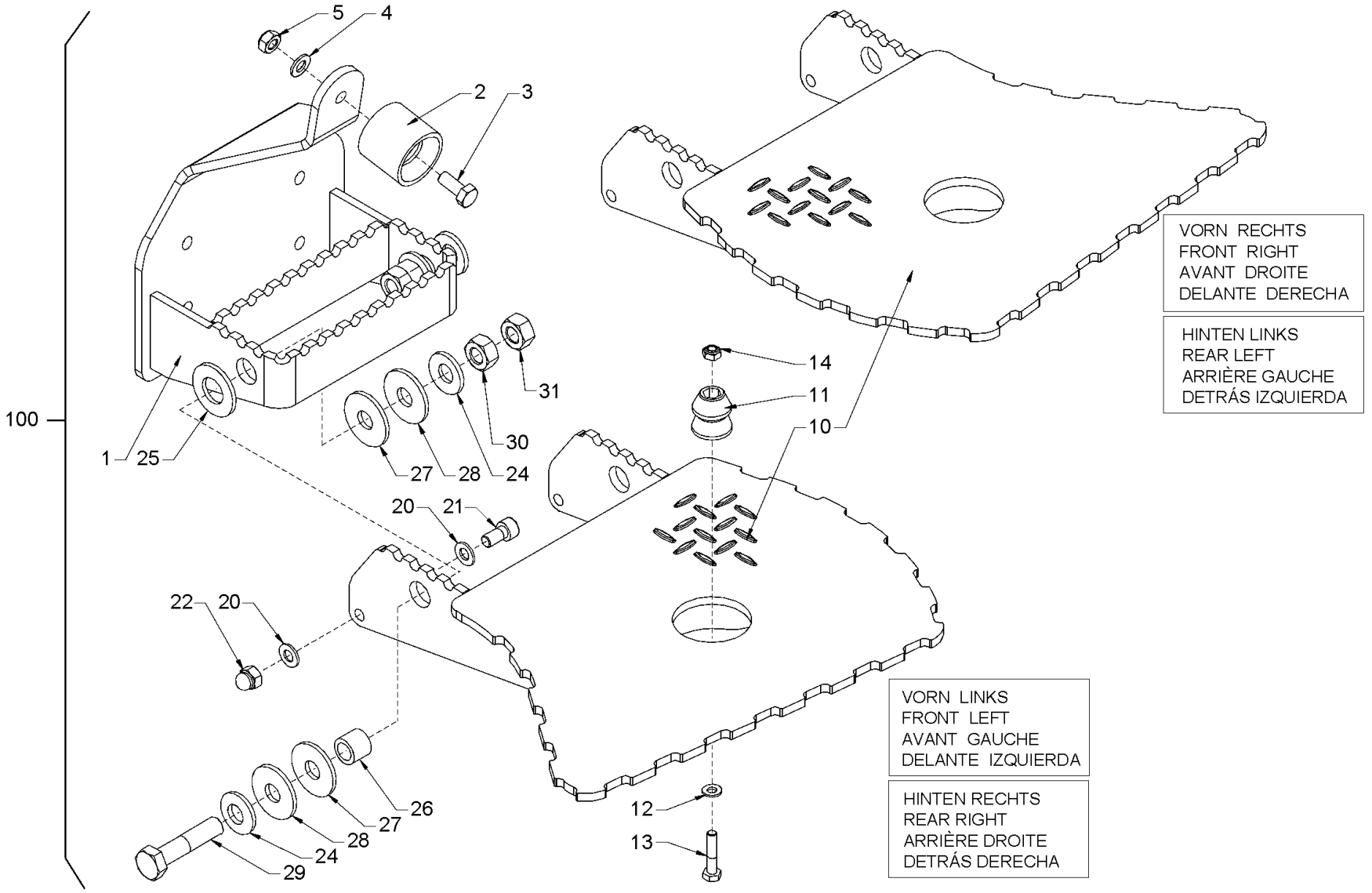

Baureihe: *Series:* *Código der serie:* *Code de série:*	H184	*Gruppe:* *Assembly:* *Grupo:* *Groupe:*	01.01.03 / 00 2198430	*Benennung:* **RAHMEN MIT ANBAUTEILEN** *Designation:* **MAIN FRAME AND ASSEMBLIES** *Denominación:* **BASTIDOR CON PIEZAS DE MONTAJE** *Dénomination:* **EQUIPEMENT DE CARROSSERIE ET ASSEMBLAGES**	**27/10/2020** **Seite 34**

HAMM

Position Item Posición Position	Teile-Nr. Part No. Referencia Référence	Gültig für Valid for Válido para Valable	Menge Quantity Cantidad Quantité	Einheit Unit Unidad Unité	Benennung	Designation	Denominación	Dénomination
1	2134909	244-9999	1	PC	HALTER	HOLDER	SOPORTE	SUPPORT
2	2085621	244-9999	1	PC	GUMMIPUFFER	RUBBER BUFFER	SILENTBLOC	SILENTBLOC
3	2119339	244-9999	1	PC	SECHSKANTSCHRAUBE	HEXAGON SCREW	TORNILLO HEXAGONAL	VIS HEXAGONALE
4	216593	244-9999	1	PC	SCHEIBE	WASHER	ARANDELA	RONDELLE
5	1209302	244-9999	1	PC	SICHERUNGSMUTTER	SAFETY NUT	TUERCA DE SEGURIDAD	CONTRE-ÉCROU
10	2134912	244-9999	1	PC	AUFTRITT VL/HR	FOOTSTEP VL/HR	APOYAPIES VL/HR	MARCHE-PIED VL/HR
10	2134923	244-9999	1	PC	AUFTRITT	FOOTSTEP	APOYAPIES	MARCHE-PIED
11	2085622	244-9999	1	PC	GUMMIFORMTEIL	RUBBER PIECE	PIEZA DE CAUCHO	PIÈCE EN CAOUTCHOUC
12	216577	244-9999	1	PC	SCHEIBE	WASHER	ARANDELA	RONDELLE
13	314064	244-9999	1	PC	SECHSKANTSCHRAUBE	HEXAGON SCREW	TORNILLO HEXAGONAL	VIS HEXAGONALE
14	2257942	244-9999	1	PC	SECHSKANTMUTTER	HEXAGONAL NUT	TUERCA HEXAGONAL	ECROU HEXAGONAL
20	216593	244-9999	4	PC	SCHEIBE	WASHER	ARANDELA	RONDELLE
21	214361	244-9999	2	PC	ZYLINDERSCHRAUBE	CHEESE-HEAD SCREW	TORNILLO CILÍNDRICO	VIS À TÊTE CYLINDRIQUE
22	1232517	244-9999	2	PC	HUTMUTTER	CAP NUT	TUERCA DE CAPERUZA	ECROU BORGNE
24	2141449	244-9999	4	PC	SPANNSCHEIBE	STRAIN WASHER	ARANDELA ELÁSTICA TENSORA	RONDELLE ÉLASTIQUE BOMBÉE
25	2135457	244-9999	2	PC	SCHEIBE	WASHER	ARANDELA	RONDELLE
26	2135455	244-9999	2	PC	BUCHSE	BUSHING	CASQUILLO	DOUILLE
27	2141455	244-9999	4	PC	SCHEIBE	WASHER	ARANDELA	RONDELLE
28	267368	244-9999	4	PC	SCHEIBE	WASHER	ARANDELA	RONDELLE
29	212067	244-9999	2	PC	SECHSKANTSCHRAUBE	HEXAGON SCREW	TORNILLO HEXAGONAL	VIS HEXAGONALE
30	216119	244-9999	2	PC	SECHSKANTMUTTER	HEXAGONAL NUT	TUERCA HEXAGONAL	ECROU HEXAGONAL
31	2136712	244-9999	2	PC	SICHERUNGSMUTTER	SAFETY NUT	TUERCA DE SEGURIDAD	CONTRE-ÉCROU
100	2135296	244-9999	1	PC	KLAPPTRITT	HINGED STEP	ESTRIBO REBATIBLE	MARCHEPIED RABATTABLE
100	2135297	244-9999	1	PC	KLAPPTRITT	HINGED STEP	ESTRIBO REBATIBLE	MARCHEPIED RABATTABLE

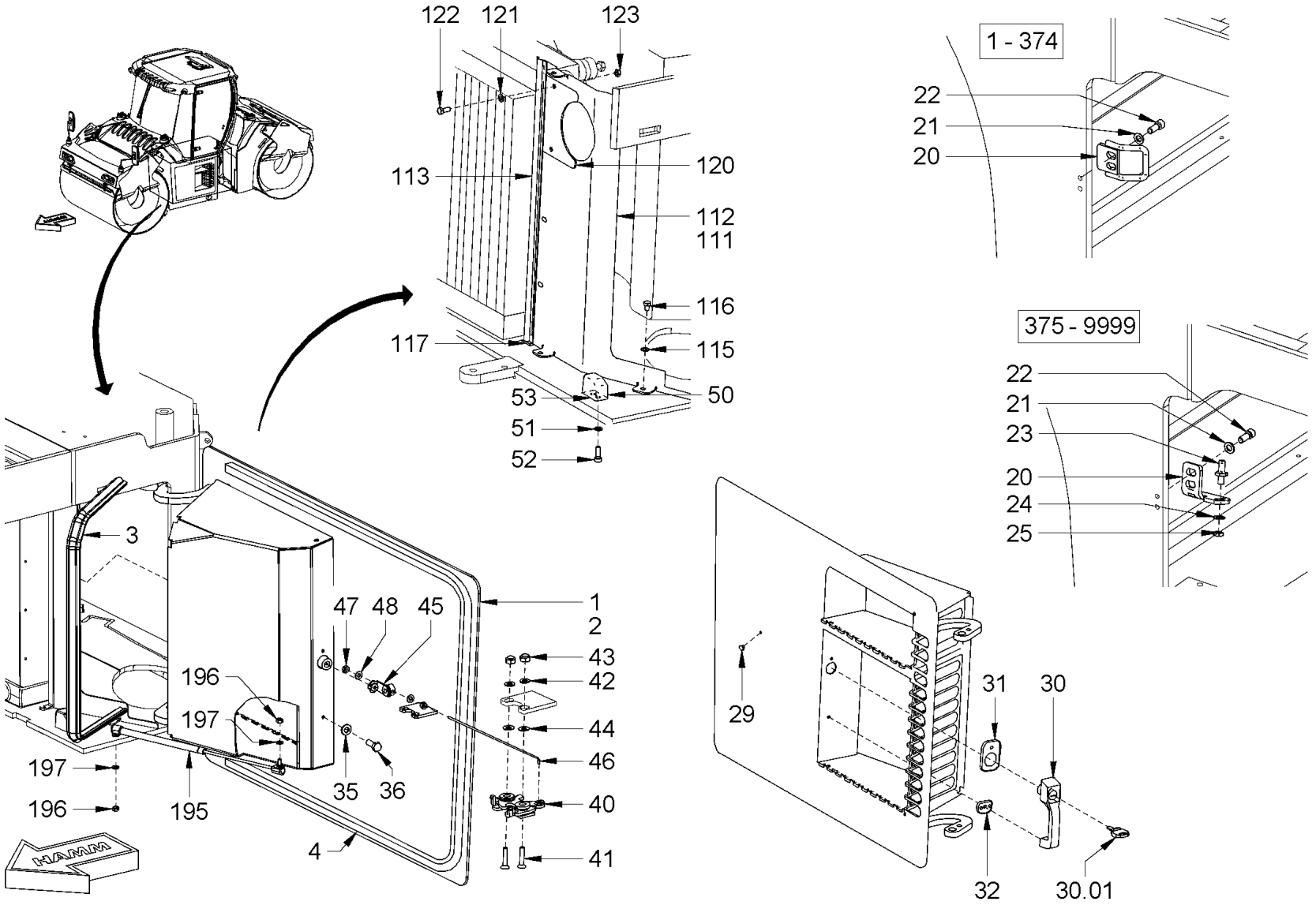

Baureihe: *Series:* *Código der serie:* *Code de série:*	H184	*Gruppe:* *Assembly:* *Grupo:* *Groupe:*	01.05.01 / 00 2120725	*Benennung:* **VERKLEIDUNGSTEILE UND DECKEL** *Designation:* **CANOPIES AND COVERS** *Denominación:* **PIEZAS DE REVESTIMIENTO Y TAPAS** *Dénomination:* **EQUIPEMENT CARROSSERIE ET COUVERCLE**	**27/10/2020** **Seite 36**

HAMM

Position Item Posición Position	Teile-Nr. Part No. Referencia Référence	Gültig für Valid for Válido para Valable	Menge Quantity Cantidad Quantité	Einheit Unit Unidad Unité	Benennung	Designation	Denominación	Dénomination
1	2068069	1-9999	1	PC	TÜR LINKS	DOOR LEFT	PUERTA IZQUIERDA	PORTE GAUCHE
2	2116575	1-9999	1	PC	TÜR	DOOR	PUERTA	PORTE
3	613794	1-9999	2,00	M	DICHTUNGSPROFIL	SEALING PROFILE	PERFIL DE IMPERMEABILIZACIÓN	JOINT D'ÉTANCHÉITÉ PROFILÉ
4	2501708	1-9999	6,00	M	DICHTUNGSPROFIL	SEALING PROFILE	PERFIL DE IMPERMEABILIZACIÓN	JOINT D'ÉTANCHÉITÉ PROFILÉ
20	2170053	375-9999	2	PC	HALTER	HOLDER	SOPORTE	SUPPORT
21	214566	1-9999	4	PC	ZYLINDERSCHRAUBE	CHEESE-HEAD SCREW	TORNILLO CILÍNDRICO	VIS À TÊTE CYLINDRIQUE
22	2175175	1-9999	4	PC	SICHERUNGSSCHEIBE	LOCKING WASHER	DISCO DE SEGURIDAD	RONDELLE D'ARRÊT
23	2044815	375-9999	2	PC	SCHLIESSBOLZEN	CLOSING BOLT	PERNO DE CIERRE	BOULON DE FERMETURE
24	2175175	375-9999	2	PC	SICHERUNGSSCHEIBE	LOCKING WASHER	DISCO DE SEGURIDAD	RONDELLE D'ARRÊT
25	249610	375-9999	2	PC	SECHSKANTMUTTER	HEXAGONAL NUT	TUERCA HEXAGONAL	ECROU HEXAGONAL
29	2042620	1-9999	2	PC	VERSCHLUSSSTOPFEN	FILLER CAP	TAPÓN DE CIERRE	BOUCHON
30	386243	1-9999	2	PC	SCHLOSSAUSSENGRIFF	LOCK OUTSIDE HANDLE	TIRADOR EXTERIOR	POIGNÉE EXTÉRIEURE
30.01	367125	1-9999	2	PC	SCHLÜSSEL	KEY	LLAVE	CLÉ
31	386260	1-9999	2	PC	UNTERLAGE	SUPPORTING PLATE	CHAPA DE ASIENTO	TÔLE D'APPUI
32	386251	1-9999	2	PC	UNTERLAGE	SUPPORTING PLATE	CHAPA DE ASIENTO	TÔLE D'APPUI
35	2175169	1-9999	4	PC	SICHERUNGSSCHEIBE	LOCKING WASHER	DISCO DE SEGURIDAD	RONDELLE D'ARRÊT
36	213667	1-9999	4	PC	SECHSKANTSCHRAUBE	HEXAGON SCREW	TORNILLO HEXAGONAL	VIS HEXAGONALE
40	2044814	1-9999	2	PC	DREHFALLENSCHLOSS	CABINET BOLT	CIERRE GIRATORIO	VERROUILLAGE ROTATIF
41	2539659	1-9999	4	PC	SENKSCHRAUBE	COUNTERSUNK SCREW	TORNILLO AVELLANADO	VIS NOYÉE
42	2175172	1-9999	4	PC	SICHERUNGSSCHEIBE	LOCKING WASHER	DISCO DE SEGURIDAD	RONDELLE D'ARRÊT
43	2127020	1-9999	4	PC	SECHSKANTMUTTER	HEXAGONAL NUT	TUERCA HEXAGONAL	ECROU HEXAGONAL
44	1243497	1-9999	4	PC	TELLERFEDER	CUP SPRING	MUELLE DE DISCO	RESSORT BELLEVILLE
45	2077001	1-9999	2	PC	TASTER	PUSHBUTTON	PALPADOR	PALPEUR
46	2098937	1-9999	2	PC	GESTÄNGE	LINKAGE	VARILLAJE	TRINGLES
47	216046	1-9999	4	PC	SECHSKANTMUTTER	HEXAGONAL NUT	TUERCA HEXAGONAL	ECROU HEXAGONAL
48	274356	1-9999	4	PC	SCHEIBE	WASHER	ARANDELA	RONDELLE
50	2068067	1-9999	2	PC	UNTERLEGKEIL	CHOCK	CALCE	CALE
51	2175172	1-9999	4	PC	SICHERUNGSSCHEIBE	LOCKING WASHER	DISCO DE SEGURIDAD	RONDELLE D'ARRÊT
52	214469	1-9999	4	PC	ZYLINDERSCHRAUBE	CHEESE-HEAD SCREW	TORNILLO CILÍNDRICO	VIS À TÊTE CYLINDRIQUE
53	2225979	1-9999	4	PC	BLECH	METAL PLATE	CHAPA	TÔLE
111	2117018	1-9999	1	PC	BLECH	METAL PLATE	CHAPA	TÔLE
112	2068066	1-9999	1	PC	BLECH	METAL PLATE	CHAPA	TÔLE
113	613794	1-9999	1,20	M	DICHTUNGSPROFIL	SEALING PROFILE	PERFIL DE IMPERMEABILIZACIÓN	JOINT D'ÉTANCHÉITÉ PROFILÉ

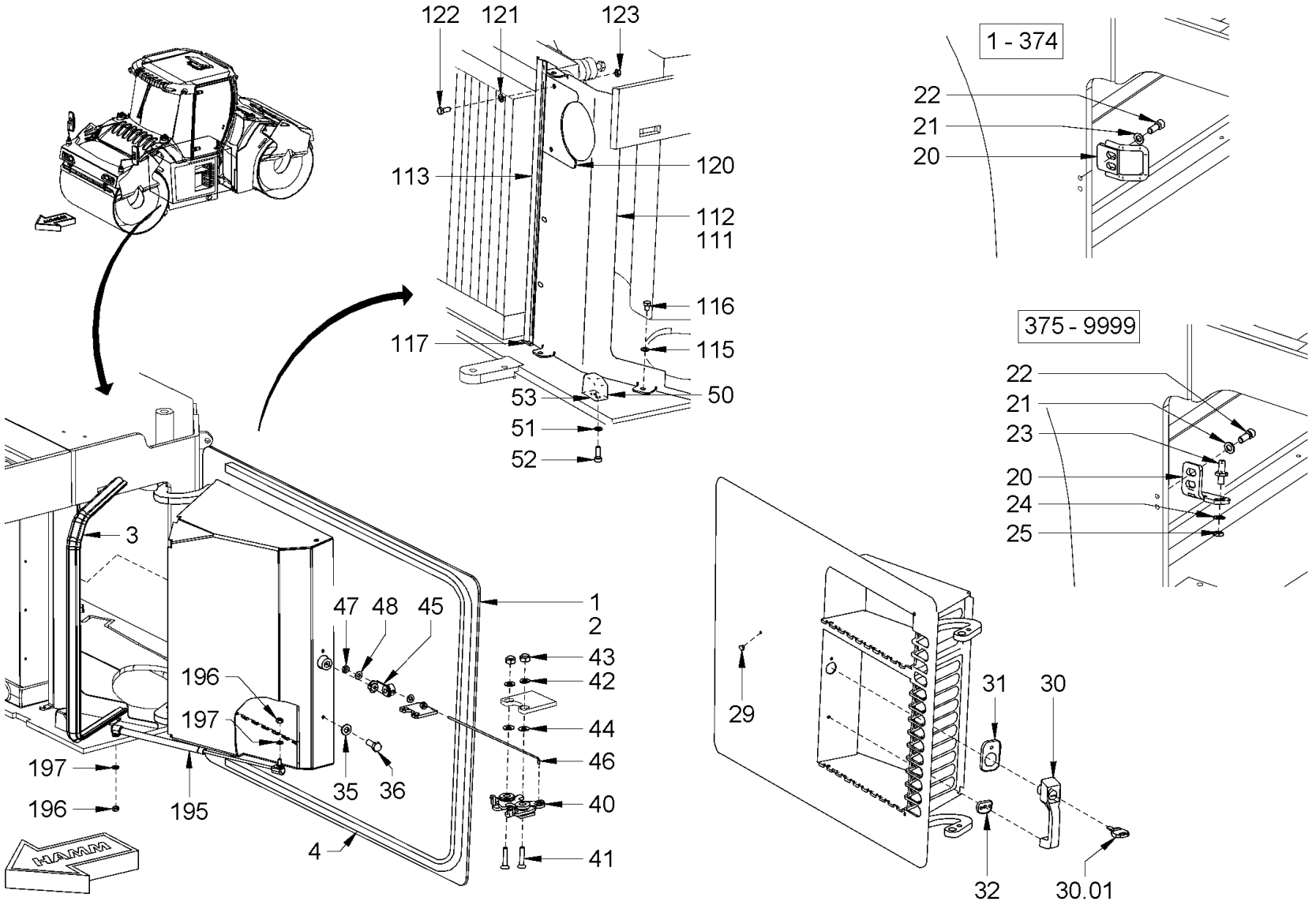

Baureihe: *Series:* *Código der serie:* *Code de série:*	H184	*Gruppe:* *Assembly:* *Grupo:* *Groupe:*	01.05.01 / 00 2120725	*Benennung:* **VERKLEIDUNGSTEILE UND DECKEL** *Designation:* **CANOPIES AND COVERS** *Denominación:* **PIEZAS DE REVESTIMIENTO Y TAPAS** *Dénomination:* **EQUIPEMENT CARROSSERIE ET COUVERCLE**	**27/10/2020** **Seite 38**

HAMM

Position Item Posición Position	Teile-Nr. Part No. Referencia Référence	Gültig für Valid for Válido para Valable	Menge Quantity Cantidad Quantité	Einheit Unit Unidad Unité	Benennung	Designation	Denominación	Dénomination
115	2175172	1-9999	8	PC	SICHERUNGSSCHEIBE	LOCKING WASHER	DISCO DE SEGURIDAD	RONDELLE D'ARRÊT
116	2540234	1-9999	8	PC	SECHSKANTSCHRAUBE	HEXAGON SCREW	TORNILLO HEXAGONAL	VIS HEXAGONALE
117	2039537	1-9999	0,23	M	DICHTUNGSBAND	SEALING TAPE	CINTA IMPERMEABILIZANTE	RUBAN D'ÉTANCHÉITÉ
120	2074221	1-9999	1	PC	BLECH	METAL PLATE	CHAPA	TÔLE
121	2175172	1-9999	4	PC	SICHERUNGSSCHEIBE	LOCKING WASHER	DISCO DE SEGURIDAD	RONDELLE D'ARRÊT
122	2119339	1-9999	2	PC	SECHSKANTSCHRAUBE	HEXAGON SCREW	TORNILLO HEXAGONAL	VIS HEXAGONALE
123	2127020	1-9999	2	PC	SECHSKANTMUTTER	HEXAGONAL NUT	TUERCA HEXAGONAL	ECROU HEXAGONAL
195	2042018	1-9999	2	PC	GASFEDER	GAS SPRING	AMORTIGUADOR NEUMÁTICO	AMORTISSEUR PNEUMATIQUE
196	2127020	1-9999	4	PC	SECHSKANTMUTTER	HEXAGONAL NUT	TUERCA HEXAGONAL	ECROU HEXAGONAL
197	2175172	1-9999	4	PC	SICHERUNGSSCHEIBE	LOCKING WASHER	DISCO DE SEGURIDAD	RONDELLE D'ARRÊT

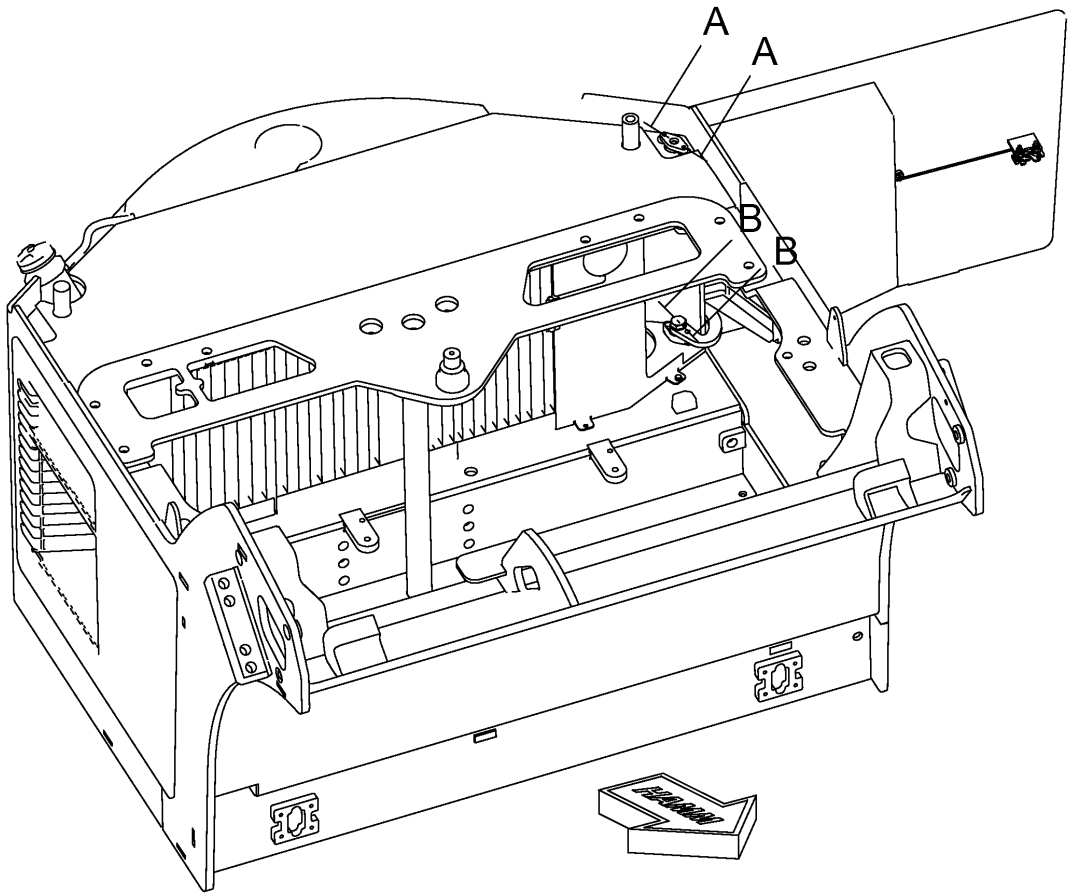

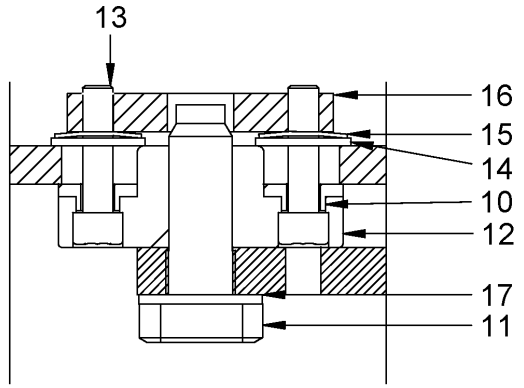

Schnitt A-A

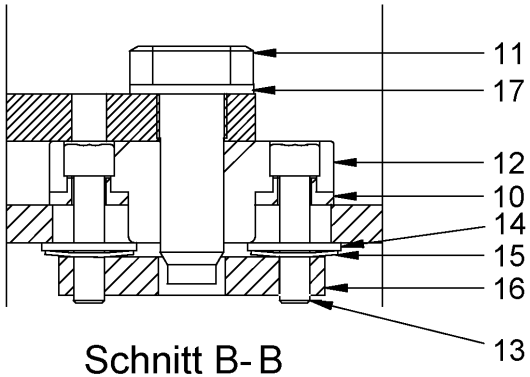

Schnitt B-B

Baureihe: *Series:* *Código der serie:* *Code de série:*	H184	*Gruppe:* *Assembly:* *Grupo:* *Groupe:*	01.05.02 / 00 2120726	*Benennung:* **VERKLEIDUNGSTEILE UND DECKEL** *Designation:* **CANOPIES AND COVERS** *Denominación:* **PIEZAS DE REVESTIMIENTO Y TAPAS** *Dénomination:* **EQUIPEMENT CARROSSERIE ET COUVERCLE**	**27/10/2020** **Seite 40**

HAMM

Position Item Posición Position	Teile-Nr. Part No. Referencia Référence	Gültig für Valid for Válido para Valable	Menge Quantity Cantidad Quantité	Einheit Unit Unidad Unité	Benennung	Designation	Denominación	Dénomination
10	2068064	1-9999	8	PC	DISTANZSTÜCK	DISTANCE PIECE	PIEZA DISTANCIADORA	PIÈCE INTERCALAIRE
11	2102857	1-9999	4	PC	BOLZEN	BOLT	BULÓN	BOULON
12	2068063	1-9999	4	PC	HALTERUNG	HOLDER SYSTEM	FIJACIÓN	FIXATION
13	214671	1-9999	8	PC	ZYLINDERSCHRAUBE	CHEESE-HEAD SCREW	TORNILLO CILÍNDRICO	VIS À TÊTE CYLINDRIQUE
14	339172	1-9999	8	PC	SCHEIBE	WASHER	ARANDELA	RONDELLE
15	2043940	1-9999	8	PC	TELLERFEDER	CUP SPRING	MUELLE DE DISCO	RESSORT BELLEVILLE
16	2102893	1-9999	4	PC	BLECH	METAL PLATE	CHAPA	TÔLE
17	227064	1-9999	4	PC	SCHEIBE	WASHER	ARANDELA	RONDELLE

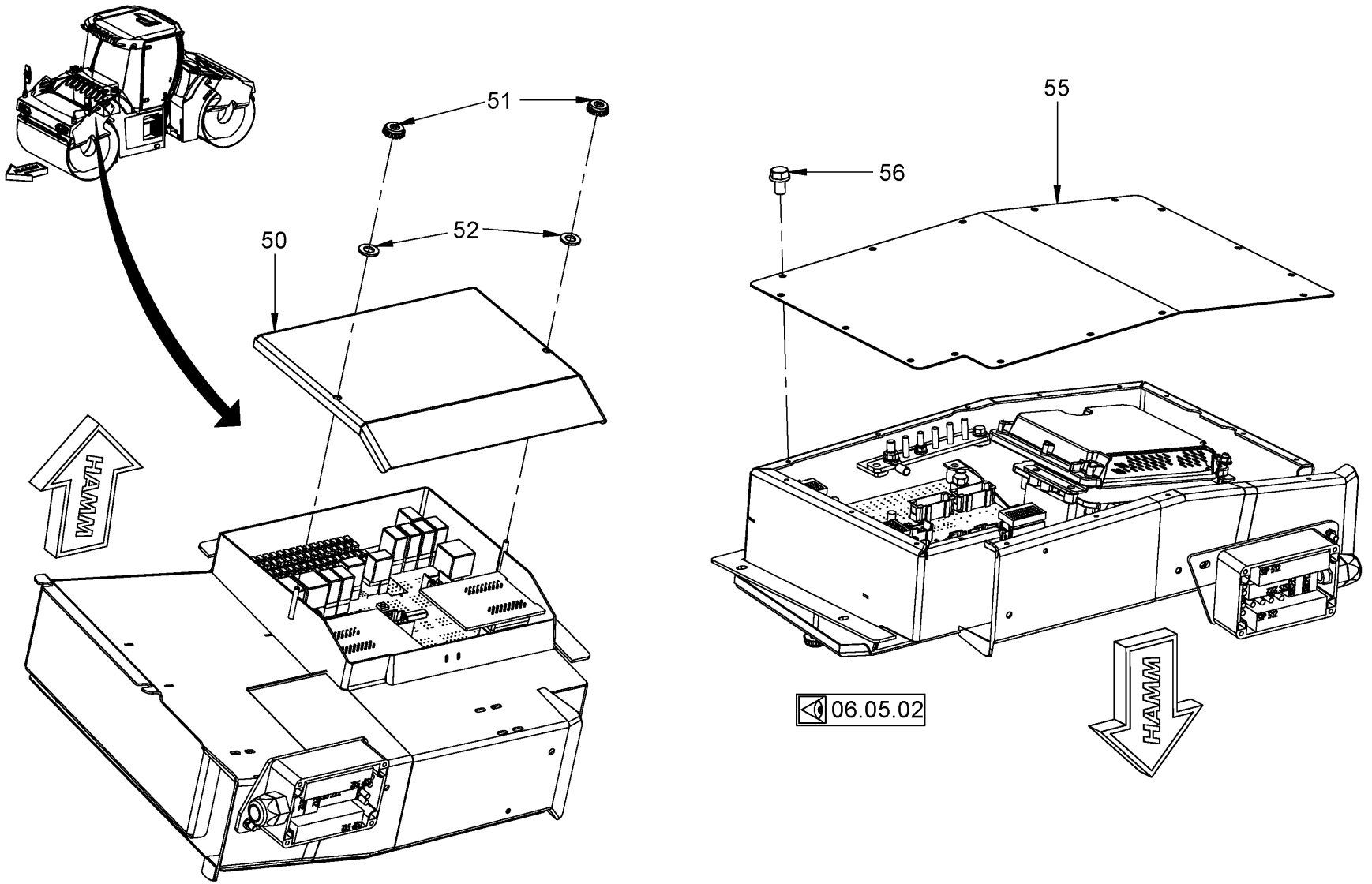

Baureihe: *Series:* *Código der serie:* *Code de série:*	H184	*Gruppe:* *Assembly:* *Grupo:* *Groupe:*	01.05.03 / 00 2120727	*Benennung:* **VERKLEIDUNGSTEILE UND DECKEL** *Designation:* **CANOPIES AND COVERS** *Denominación:* **PIEZAS DE REVESTIMIENTO Y TAPAS** *Dénomination:* **EQUIPEMENT CARROSSERIE ET COUVERCLE**	**27/10/2020** **Seite 42**

HAMM

Position Item Posición Position	Teile-Nr. Part No. Referencia Référence	Gültig für Valid for Válido para Valable	Menge Quantity Cantidad Quantité	Einheit Unit Unidad Unité	Benennung	Designation	Denominación	Dénomination
50	2106529	1-9999	1	PC	DECKEL	LID	TAPA	COUVERCLE
51	2042056	1-9999	2	PC	RÄNDELMUTTER	KNURLED NUT	TUERCA MOLETEADA	ECROU MOLETÉ
52	216569	1-9999	2	PC	SCHEIBE	WASHER	ARANDELA	RONDELLE
55	2106380	1-9999	1	PC	BLECH	METAL PLATE	CHAPA	TÔLE
56	2131968	1-9999	15	PC	SICHERUNGSSCHRAUBE	SAFETY SCREW	TORNILLO DE SEGURIDAD	VIS DE FIXATION

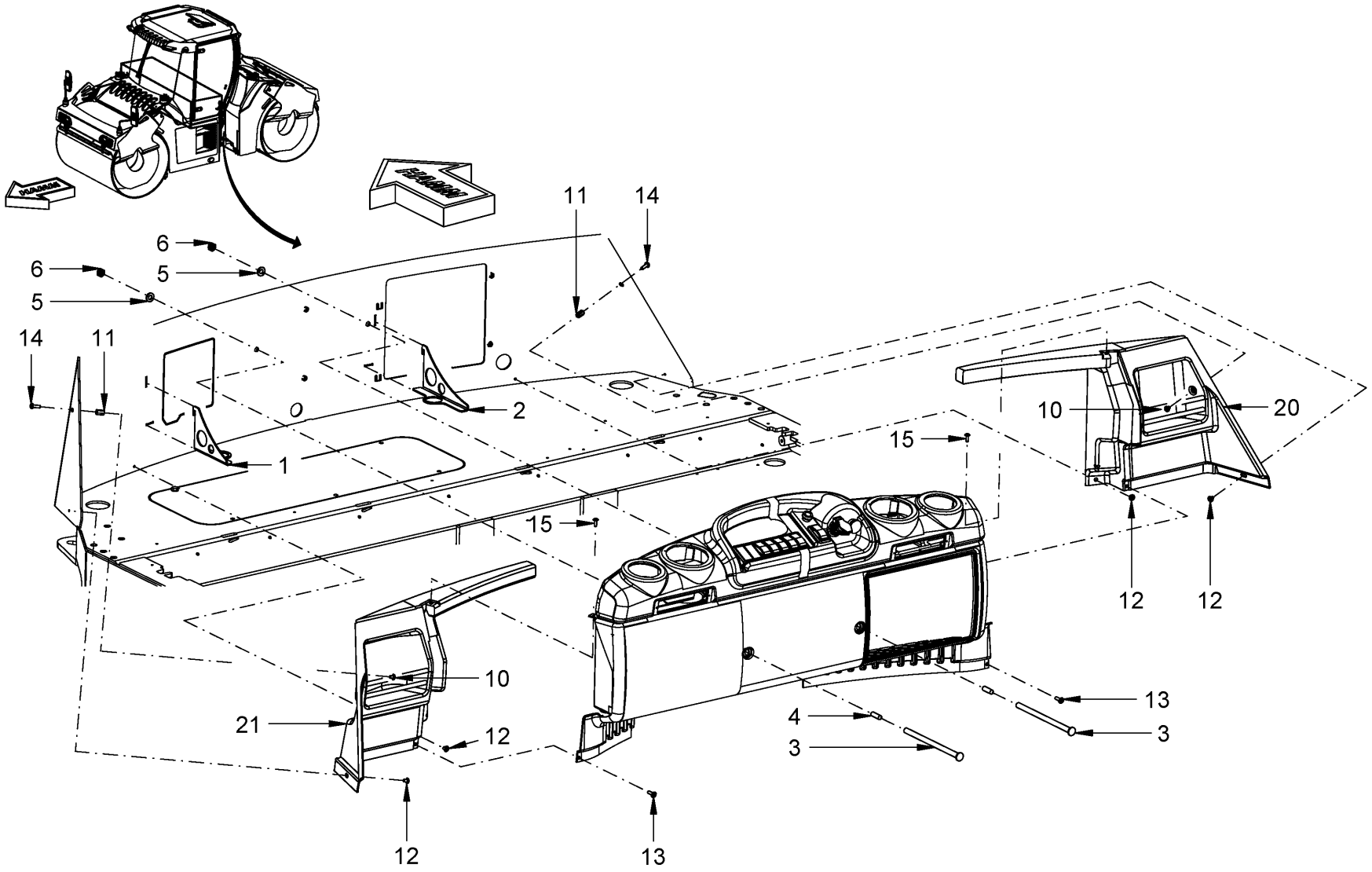

Baureihe: *Series:* *Código der serie:* *Code de série:*	H184	*Gruppe:* *Assembly:* *Grupo:* *Groupe:*	01.05.04 / 00 2146511	*Benennung:* **VERKLEIDUNGSTEILE UND DECKEL** *Designation:* **CANOPIES AND COVERS** *Denominación:* **PIEZAS DE REVESTIMIENTO Y TAPAS** *Dénomination:* **EQUIPEMENT CARROSSERIE ET COUVERCLE**	**27/10/2020** **Seite 44**

HAMM

Position Item Posición Position	Teile-Nr. Part No. Referencia Référence	Gültig für Valid for Válido para Valable	Menge Quantity Cantidad Quantité	Einheit Unit Unidad Unité	Benennung	Designation	Denominación	Dénomination
1	2100285	1-9999	1	PC	BLECH	METAL PLATE	CHAPA	TÔLE
2	2104789	1-9999	1	PC	BLECH	METAL PLATE	CHAPA	TÔLE
3	2090351	1-9999	2	PC	DISTANZSTÜCK	DISTANCE PIECE	PIEZA DISTANCIADORA	PIÈCE INTERCALAIRE
4	2057838	1-9999	2	PC	GEWINDESTIFT	THREADED PIN	ESPIGA ROSCADA	GOUPILLE FILETÉE
5	2175174	1-9999	2	PC	SICHERUNGSSCHEIBE	LOCKING WASHER	DISCO DE SEGURIDAD	RONDELLE D'ARRÊT
6	2127021	1-9999	2	PC	SECHSKANTMUTTER	HEXAGONAL NUT	TUERCA HEXAGONAL	ECROU HEXAGONAL
10	2036600	1-9999	4	PC	LINSENSCHRAUBE	FILLISTER HEAD SCREW	TORNILLO ALOMADO PULIDO	VIS À TÊTE BOMBÉE
11	2201684	1-9999	2	PC	BOLZEN	BOLT	BULÓN	BOULON
12	2036600	1-9999	2	PC	LINSENSCHRAUBE	FILLISTER HEAD SCREW	TORNILLO ALOMADO PULIDO	VIS À TÊTE BOMBÉE
13	2024087	1-9999	2	PC	LINSENSCHRAUBE	FILLISTER HEAD SCREW	TORNILLO ALOMADO PULIDO	VIS À TÊTE BOMBÉE
14	314013	1-9999	1	PC	DECKPLATTE	TOP COVER	PLACA DE RECUBRIMIENTO	PLAQUE DE RECOUVREMENT
15	2135527	1-9999	2	PC	LINSENSCHRAUBE	FILLISTER HEAD SCREW	TORNILLO ALOMADO PULIDO	VIS À TÊTE BOMBÉE
20	2100893	1-9999	1	PC	VERKLEIDUNGSTEIL	COVERING PART	PIEZA DE RECUBRIMIENTO	PIÈCE DE REVÊTEMENT
21	2100894	1-9999	1	PC	VERKLEIDUNGSTEIL	COVERING PART	PIEZA DE RECUBRIMIENTO	PIÈCE DE REVÊTEMENT

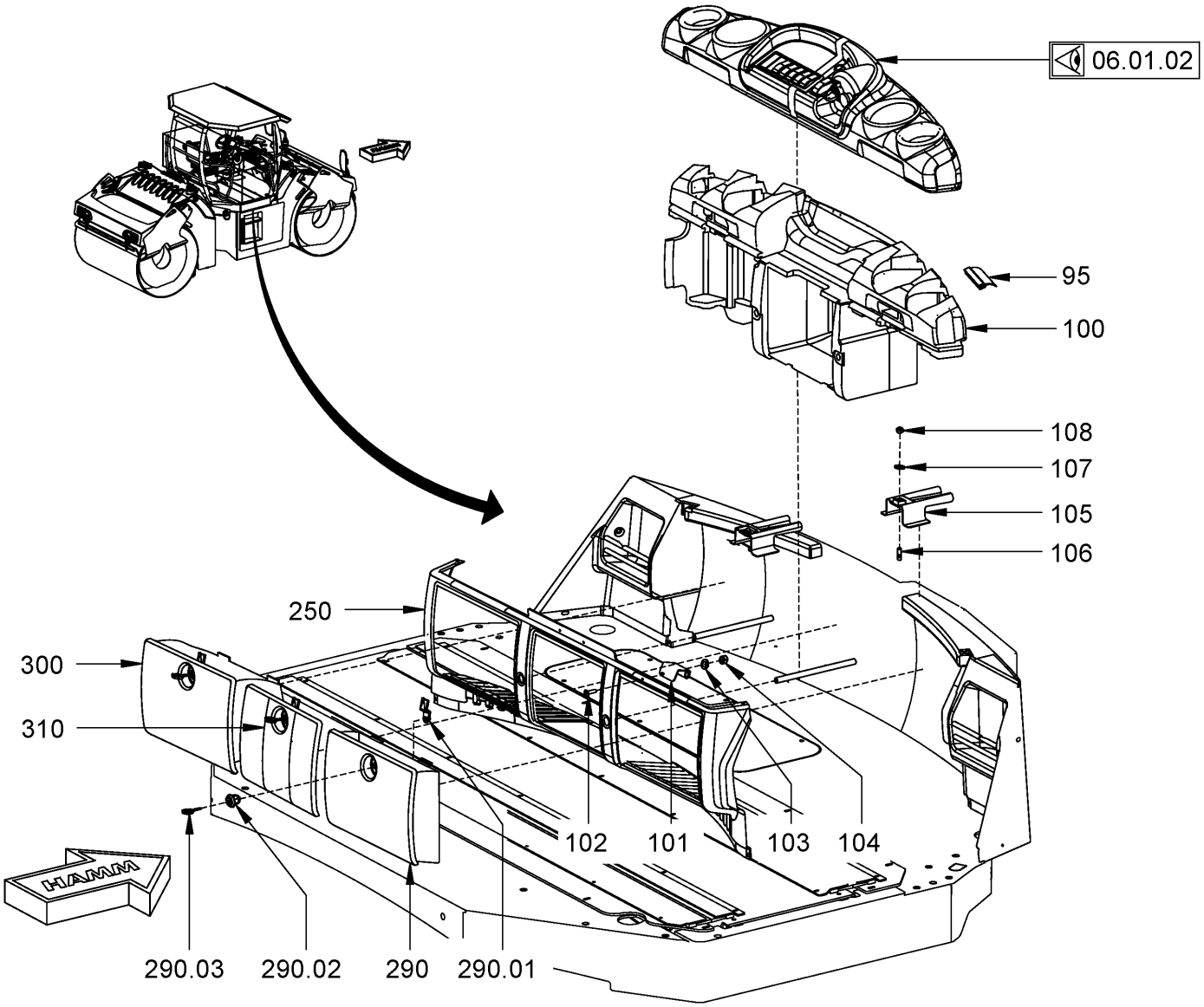

Baureihe: *Series:* *Código der serie:* *Code de série:*	H184	*Gruppe:* *Assembly:* *Grupo:* *Groupe:*	01.05.05 / 00 2146834	*Benennung:* **VERKLEIDUNGSTEILE UND DECKEL** *Designation:* **CANOPIES AND COVERS** *Denominación:* **PIEZAS DE REVESTIMIENTO Y TAPAS** *Dénomination:* **EQUIPEMENT CARROSSERIE ET COUVERCLE**	**27/10/2020** **Seite 46**

HAMM

Position Item Posición Position	Teile-Nr. Part No. Referencia Référence	Gültig für Valid for Válido para Valable	Menge Quantity Cantidad Quantité	Einheit Unit Unidad Unité	Benennung	Designation	Denominación	Dénomination
95	2078821	1-9999	1,80	M	DICHTUNGSPROFIL	SEALING PROFILE	PERFIL DE IMPERMEABILIZACIÓN	JOINT D'ÉTANCHÉITÉ PROFILÉ
100	2106068	1-9999	1	PC	GRUNDKÖRPER	BASE BODY	CUERPO BASE	CORPS DE BASE
101	2109920	1-9999	2	PC	BLECH	METAL PLATE	CHAPA	TÔLE
102	387479	1-9999	2	PC	SENKSCHRAUBE	COUNTERSUNK SCREW	TORNILLO AVELLANADO	VIS NOYÉE
103	328596	1-9999	2	PC	SCHEIBE	WASHER	ARANDELA	RONDELLE
104	2034424	1-9999	2	PC	SECHSKANTMUTTER	HEXAGONAL NUT	TUERCA HEXAGONAL	ECROU HEXAGONAL
105	2115019	1-9999	2	PC	BEFESTIGUNG	FIXATION	FIJACIÓN	FIXATION
106	1208489	1-9999	2	PC	STIFTSCHRAUBE	STUD SCREW	ESPÁRRAGO	GOUJON FILETÉ
107	276332	1-9999	2	PC	SICHERUNGSSCHEIBE	LOCKING WASHER	DISCO DE SEGURIDAD	RONDELLE D'ARRÊT
108	2127020	1-9999	2	PC	SECHSKANTMUTTER	HEXAGONAL NUT	TUERCA HEXAGONAL	ECROU HEXAGONAL
250	2100889	1-9999	1	PC	VERKLEIDUNGSTEIL	COVERING PART	PIEZA DE RECUBRIMIENTO	PIÈCE DE REVÊTEMENT
290	2100895	1-9999	1	PC	ABLAGEKASTEN	TRAY	CAJA	BOÎTE
290.01	2119807	1-9999	1	PC	ZUNGE	TONGUE	LENGÜETA	LANGUETTE
290.02	2119804	1-9999	1	PC	SCHLOSS	LOCK	CIERRE	SERRURE
290.03	367125	1-9999	1	PC	SCHLÜSSEL	KEY	LLAVE	CLÉ
300	2100896	1-9999	1	PC	ABLAGEKASTEN	TRAY	CAJA	BOÎTE
310	2112374	1-9999	1	PC	DECKEL	LID	TAPA	COUVERCLE

HAMM

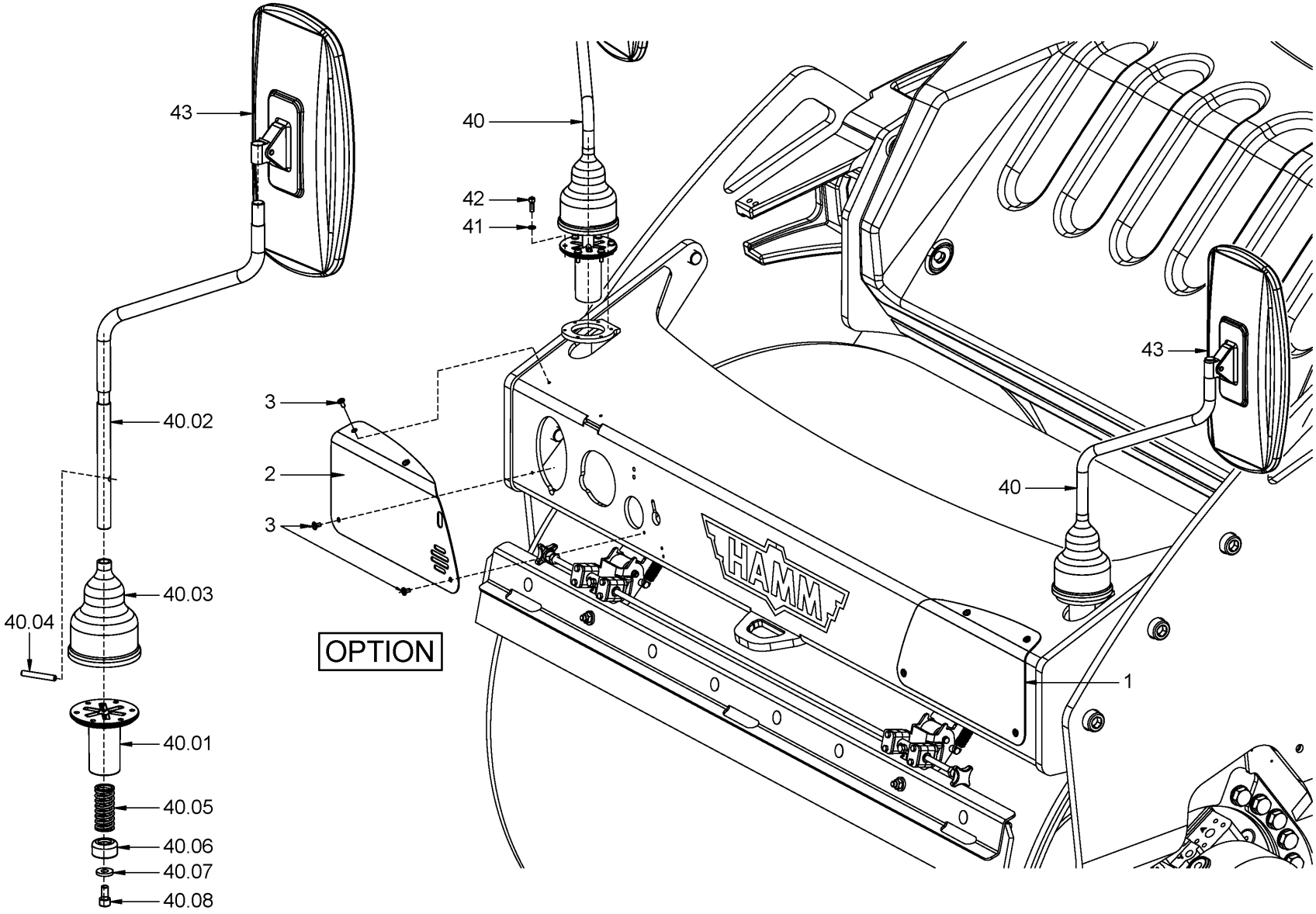

Baureihe: *Series:* *Código der serie:* *Code de série:*	H184	*Gruppe:* *Assembly:* *Grupo:* *Groupe:*	01.05.06 / 00 2218941	*Benennung:* *Designation:* *Denominación:* *Dénomination:*	**VERKLEIDUNGSTEILE UND DECKEL** **CANOPIES AND COVERS** **PIEZAS DE REVESTIMIENTO Y TAPAS** **EQUIPEMENT CARROSSERIE ET COUVERCLE**

HAMM

Position Item Posición Position	Teile-Nr. Part No. Referencia Référence	Gültig für Valid for Válido para Valable	Menge Quantity Cantidad Quantité	Einheit Unit Unidad Unité	Benennung	Designation	Denominación	Dénomination
1	2133345	1-9999	1	PC	ABDECKBLECH	COVER SHEET	CHAPA DE RECUBRIMIENTO	TÔLE DE RECOUVREMENT
2	2133346	1-9999	1	PC	ABDECKBLECH	COVER SHEET	CHAPA DE RECUBRIMIENTO	TÔLE DE RECOUVREMENT
3	232858	1-9999	8	PC	LINSENSENKSCHRAUBE	RAISED COUNTERSUNK HEAD SCREW	TORNILLO AVELLANADO DE LENTE	VIS À TÊTE FRAISÉE BOMBÉE
40	2133744	1-9999	2	PC	SPIEGELHALTER	MIRROR-RETAINER	SOPORTE DEL ESPEJO	SUPPORT POUR MIROIR
40.01	2133764	1-9999	1	PC	BUCHSE	BUSHING	CASQUILLO	DOUILLE
40.02	2133762	1-9999	1	PC	HALTESTANGE	STAY BAR	BARRA DE SUJECIÓN	RAIL DE RETENUE
40.03	1530712	1-9999	1	PC	VERKLEIDUNGSTEIL	COVERING PART	PIEZA DE RECUBRIMIENTO	PIÈCE DE REVÊTEMENT
40.04	1301780	1-9999	1	PC	SPANNHÜLSE	CLAMPING SLEEVE	MANGUITO DE APRIETE	DOUILLE DE SERRAGE
40.05	1301535	1-9999	1	PC	DRUCKFEDER	COMPRESSION SPRING	MUELLE DE PRESIÓN	RESSORT DE PRESSION
40.06	2136719	1-9999	1	PC	BUCHSE	BUSHING	CASQUILLO	DOUILLE
40.07	345490	1-9999	1	PC	SCHEIBE	WASHER	ARANDELA	RONDELLE
40.08	214434	1-9999	1	PC	ZYLINDERSCHRAUBE	CHEESE-HEAD SCREW	TORNILLO CILÍNDRICO	VIS À TÊTE CYLINDRIQUE
41	2175169	1-9999	12	PC	SICHERUNGSSCHEIBE	LOCKING WASHER	DISCO DE SEGURIDAD	RONDELLE D'ARRÊT
42	242535	1-9999	12	PC	ZYLINDERSCHRAUBE	CHEESE-HEAD SCREW	TORNILLO CILÍNDRICO	VIS À TÊTE CYLINDRIQUE
43	2407609	1-9999	2	PC	SPIEGEL	MIRROR	ESPEJO	MIROIR

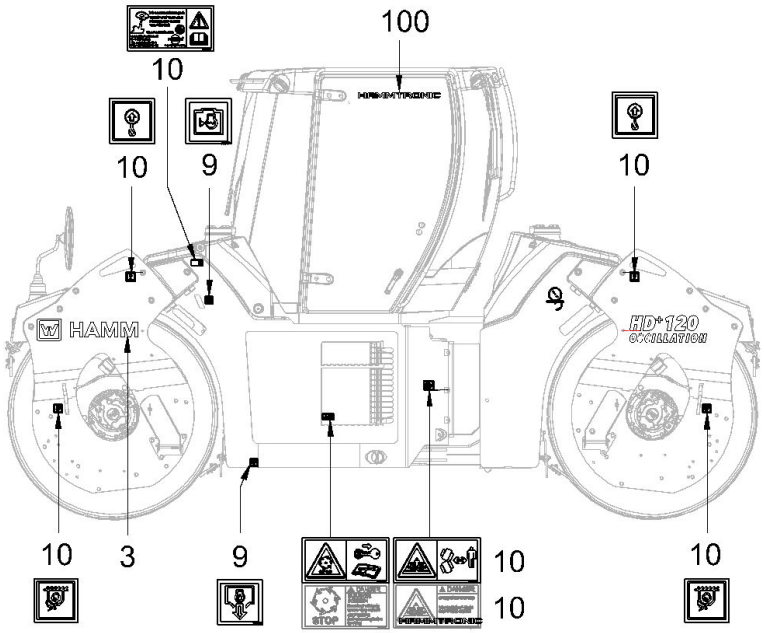

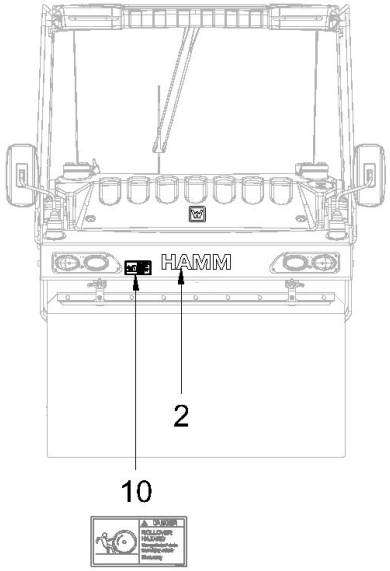

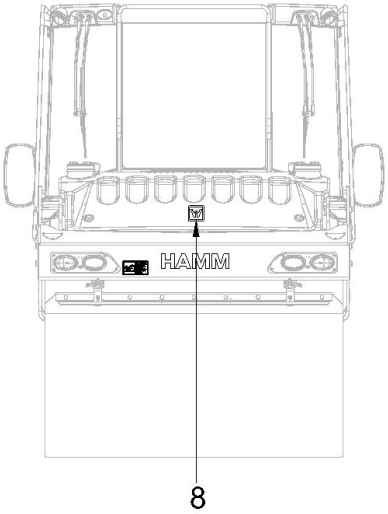

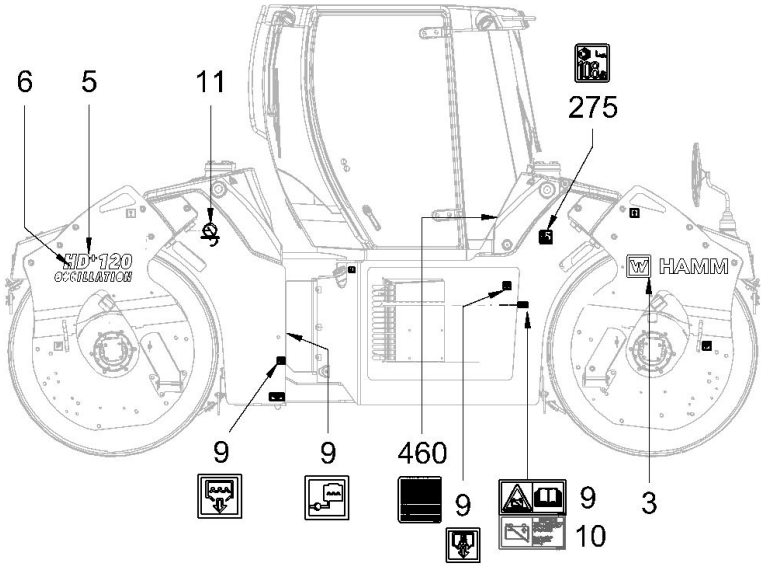

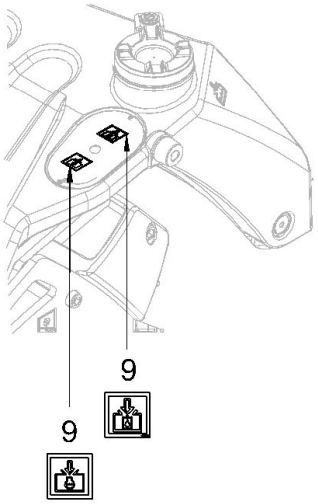

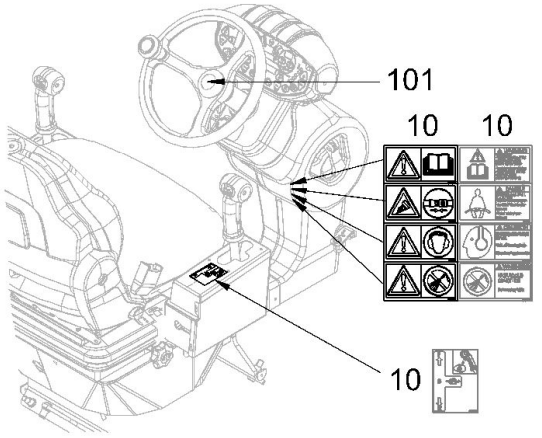

9	01.15.03
10	01.15.04
10	01.15.05

Baureihe: *Series:* *Código der serie:* *Code de série:*	H184	*Gruppe:* *Assembly:* *Grupo:* *Groupe:*	01.15.01 / 00 2146535	*Benennung:* **SCHILDERANORDNUNG** *Designation:* **STICKER ARRANGEMENT** *Denominación:* **DISPOSICIÓN DE ADHESIVOS** *Dénomination:* **DISPOSITION DES AUTOCOLLANTS**	**27/10/2020** **Seite 50**

HAMM

Position Item Posición Position	Teile-Nr. Part No. Referencia Référence	Gültig für Valid for Válido para Valable	Menge Quantity Cantidad Quantité	Einheit Unit Unidad Unité	Benennung	Designation	Denominación	Dénomination
2	2488783	1-9999	2	PC	SCHRIFTZUG	TYPE PLATE	PLACA INDICADORA	PLAQUE SIGNALÉTIQUE
3	2488772	1-9999	2	PC	SCHRIFTZUG	TYPE PLATE	PLACA INDICADORA	PLAQUE SIGNALÉTIQUE
5	2488541	1-9999	2	PC	SCHRIFTZUG HD+120	TYPE PLATE HD+120	PLACA INDICADORA HD+120	PLAQUE SIGNALÉTIQUE HD+120
5	2488542	1-9999	1	PC	SCHRIFTZUG	TYPE PLATE	PLACA INDICADORA	PLAQUE SIGNALÉTIQUE
6	1523058	1-9999	2	PC	SCHILD	LABEL	ETIQUETA	ETIQUETTE
6	2130944	1-9999	2	PC	SCHILD	LABEL	ETIQUETA	ETIQUETTE
8	2490020	1-9999	2	PC	SCHILD	LABEL	ETIQUETA	ETIQUETTE
9	2081346	1-9999	1	PC	SCHILDERSATZ	DECAL KIT	JUEGO DE ADHESIVOS	KIT AUTOCOLLANT
10	2081333	1-9999	1	PC	SCHILDERSATZ	DECAL KIT	JUEGO DE ADHESIVOS	KIT AUTOCOLLANT
10	2081338	1-9999	1	PC	SCHILDERSATZ	DECAL KIT	JUEGO DE ADHESIVOS	KIT AUTOCOLLANT
11	2030242	1-9999	2	PC	SCHILD	LABEL	ETIQUETA	ETIQUETTE
100	1481894	1-9999	2	PC	SCHILD	LABEL	ETIQUETA	ETIQUETTE
101	2477080	1-9999	1	PC	AUFKLEBER	STICKER	ETIQUETA ADHESIVA	ETIQUETTE ADHÉSIVE
275	1508601	1-9999	1	PC	SCHILD	LABEL	ETIQUETA	ETIQUETTE
460	2134645	1-9999	1	PC	SCHILD	LABEL	ETIQUETA	ETIQUETTE

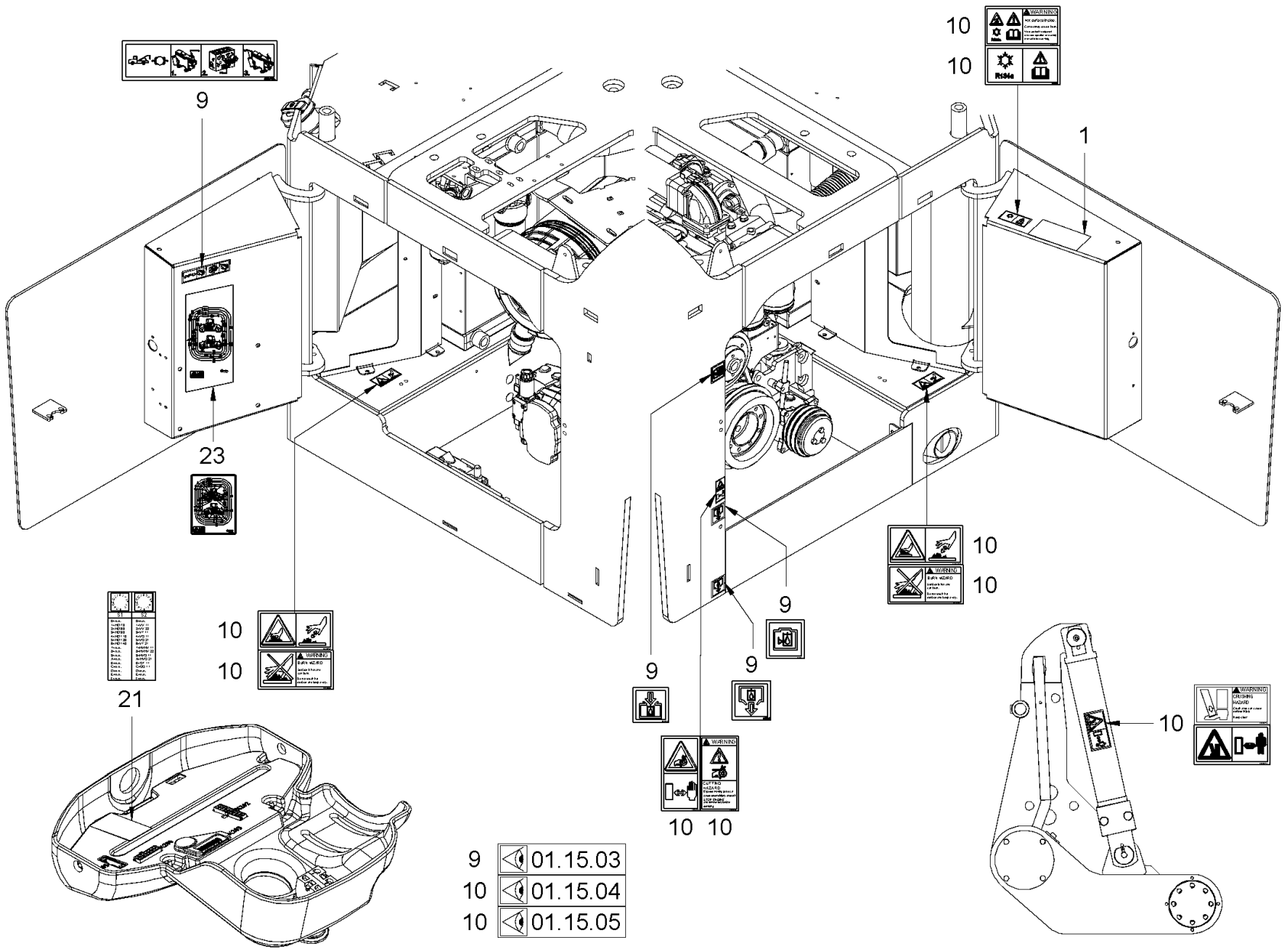

Baureihe: *Series:* *Código der serie:* *Code de série:*	H184	*Gruppe:* *Assembly:* *Grupo:* *Groupe:*	01.15.02 / 00 2146537	*Benennung:* **SCHILDERANORDNUNG** *Designation:* **STICKER ARRANGEMENT** *Denominación:* **DISPOSICIÓN DE ADHESIVOS** *Dénomination:* **DISPOSITION DES AUTOCOLLANTS**	**27/10/2020** **Seite 52**

HAMM

Position Item Posición Position	Teile-Nr. Part No. Referencia Référence	Gültig für Valid for Válido para Valable	Menge Quantity Cantidad Quantité	Einheit Unit Unidad Unité	Benennung	Designation	Denominación	Dénomination
1	2038639	1-9999	1	PC	WARTUNGSBILD	MAINTENANCE PICTURE	ILUSTRACIÓN DE MANTENIMIENTO	ILLUSTRATION D'ENTRETIEN
9	2081346	1-9999	1	PC	SCHILDERSATZ	DECAL KIT	JUEGO DE ADHESIVOS	KIT AUTOCOLLANT
10	2081333	1-9999	1	PC	SCHILDERSATZ ANSI	DECAL KIT ANSI	JUEGO DE ADHESIVOS ANSI	KIT AUTOCOLLANT ANSI
10	2081338	1-9999	1	PC	SCHILDERSATZ	DECAL KIT	JUEGO DE ADHESIVOS	KIT AUTOCOLLANT
21	2123033	1-9999	1	PC	SCHILD	LABEL	ETIQUETA	ETIQUETTE
23	2120128	1-9999	1	PC	SCHILD	LABEL	ETIQUETA	ETIQUETTE

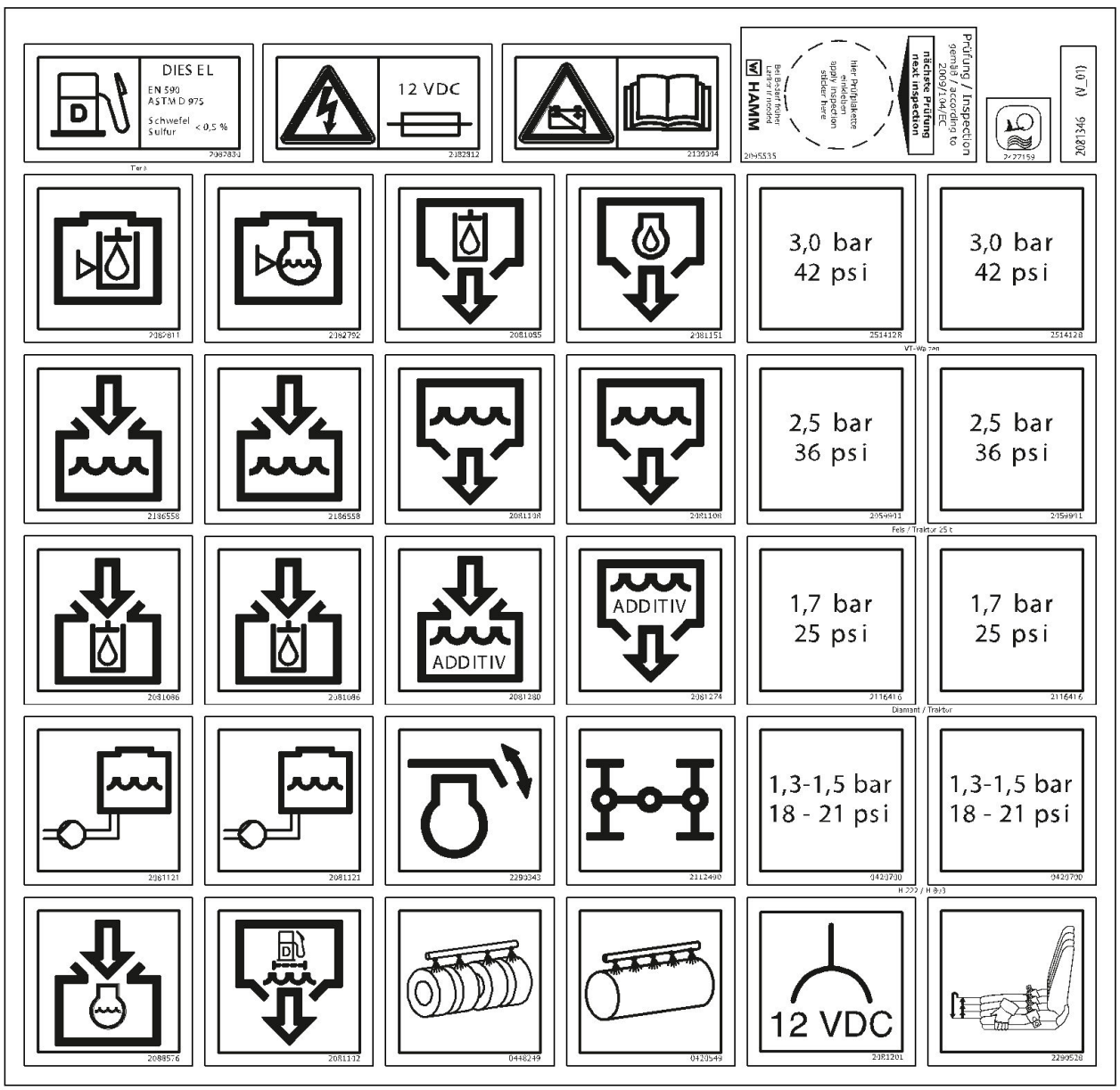

1

Baureihe: *Series:* *Código der serie:* *Code de série:*	H184	*Gruppe:* *Assembly:* *Grupo:* *Groupe:*	01.15.03 / 00 2595007	*Benennung:* *Designation:* *Denominación:* *Dénomination:*	**SCHILDERANORDNUNG** **STICKER ARRANGEMENT** **DISPOSICIÓN DE ADHESIVOS** **DISPOSITION DES AUTOCOLLANTS**

27/10/2020
Seite 54

HAMM

Position Item Posición Position	Teile-Nr. Part No. Referencia Référence	Gültig für Valid for Válido para Valable	Menge Quantity Cantidad Quantité	Einheit Unit Unidad Unité	Benennung	Designation	Denominación	Dénomination
1	2081346	1-9999	1	PC	SCHILDERSATZ	DECAL KIT	JUEGO DE ADHESIVOS	KIT AUTOCOLLANT

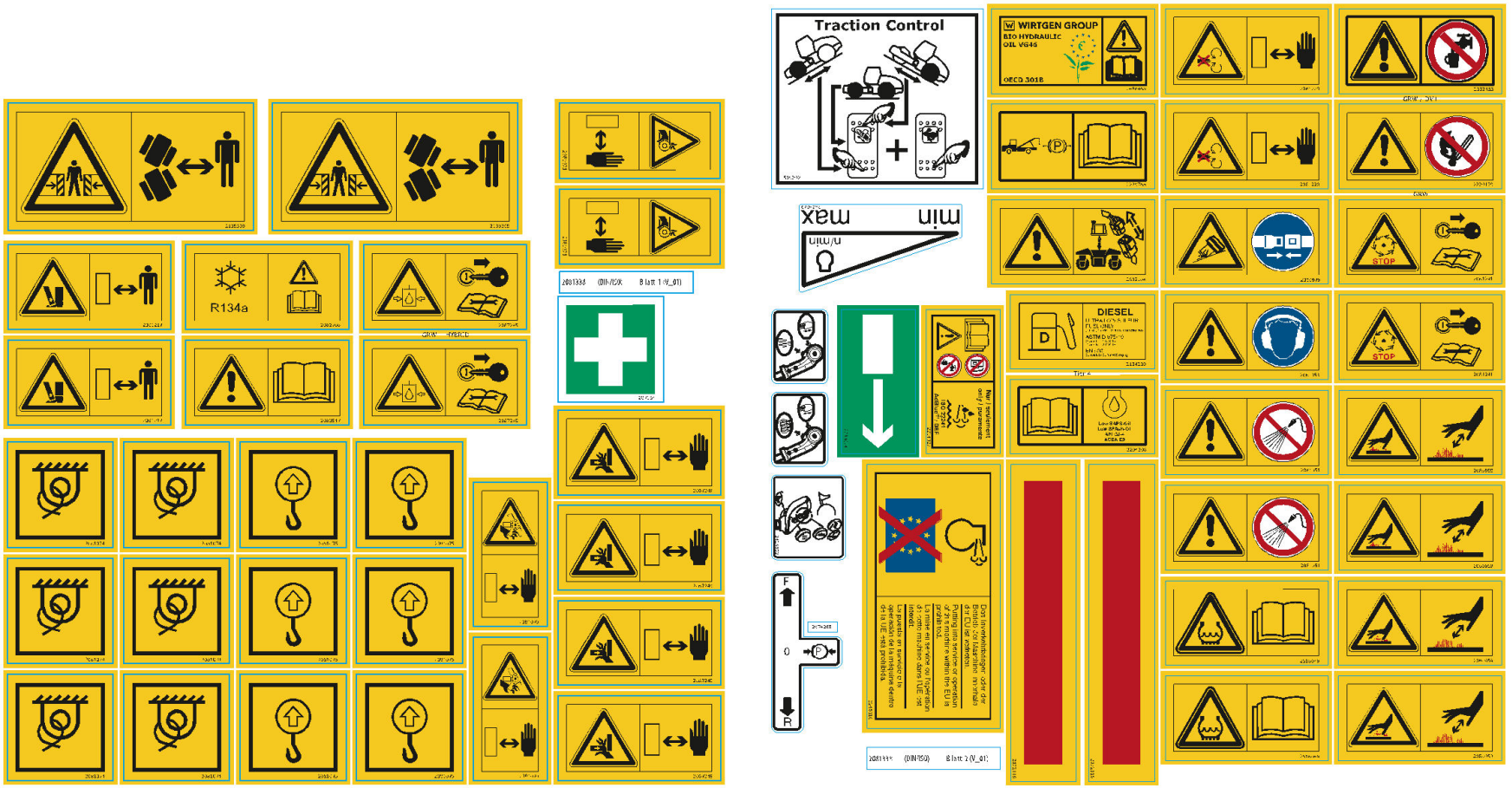

2

Baureihe: *Series:* *Código der serie:* *Code de série:*	H184	*Gruppe:* *Assembly:* *Grupo:* *Groupe:*	01.15.04 / 00 2595008	*Benennung:* *Designation:* *Denominación:* *Dénomination:*	**SCHILDERANORDNUNG** **STICKER ARRANGEMENT** **DISPOSICIÓN DE ADHESIVOS** **DISPOSITION DES AUTOCOLLANTS**	**27/10/2020** **Seite 56**	HAMM

Position Item Posición Position	Teile-Nr. Part No. Referencia Référence	Gültig für Valid for Válido para Valable	Menge Quantity Cantidad Quantité	Einheit Unit Unidad Unité	Benennung	Designation	Denominación	Dénomination
2	2081338	1-9999	1	PC	SCHILDERSATZ	DECAL KIT	JUEGO DE ADHESIVOS	KIT AUTOCOLLANT

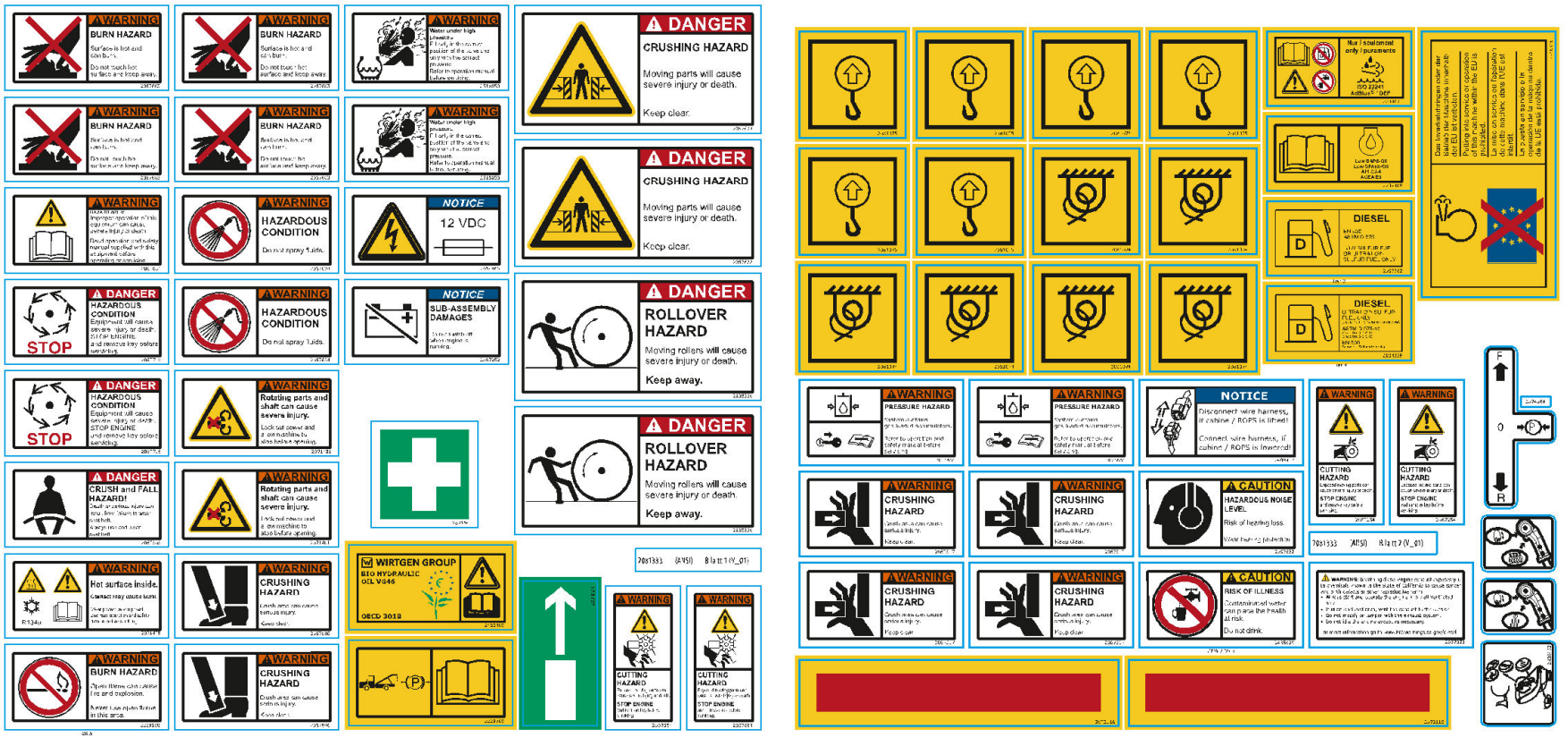

2

Baureihe: *Series:* *Código der serie:* *Code de série:*	H184	*Gruppe:* *Assembly:* *Grupo:* *Groupe:*	01.15.05 / 00 2595011	*Benennung:* *Designation:* *Denominación:* *Dénomination:*	**SCHILDERANORDNUNG** **STICKER ARRANGEMENT** **DISPOSICIÓN DE ADHESIVOS** **DISPOSITION DES AUTOCOLLANTS**	**27/10/2020** **Seite 58**	HAMM

Position Item Posición Position	Teile-Nr. Part No. Referencia Référence	Gültig für Valid for Válido para Valable	Menge Quantity Cantidad Quantité	Einheit Unit Unidad Unité	Benennung	Designation	Denominación	Dénomination
2	2081333	1-9999	1	PC	SCHILDERSATZ	DECAL KIT	JUEGO DE ADHESIVOS	KIT AUTOCOLLANT

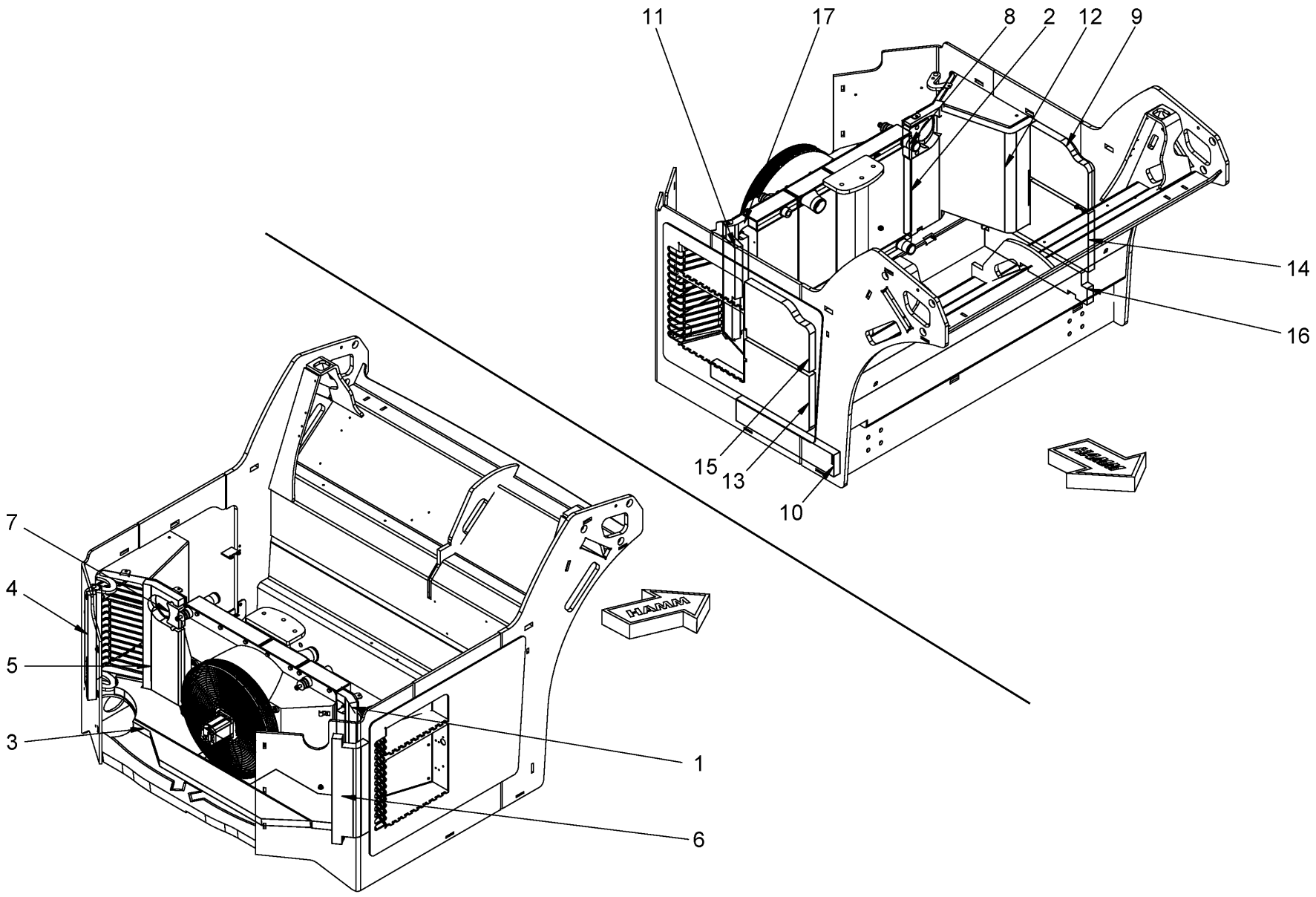

Baureihe: *Series:* *Código der serie:* *Code de série:*	H184	*Gruppe:* *Assembly:* *Grupo:* *Groupe:*	01.20.01 / 00 2146572	*Benennung:* **SCHALLISOLIERUNG** *Designation:* **SOUND-INSULATION** *Denominación:* **AISLAMIENTO ACÚSTICO** *Dénomination:* **ISOLATION ACOUSTIQUE**	**27/10/2020** **Seite 60**

HAMM

Position Item Posición Position	Teile-Nr. Part No. Referencia Référence	Gültig für Valid for Válido para Valable	Menge Quantity Cantidad Quantité	Einheit Unit Unidad Unité	Benennung	Designation	Denominación	Dénomination
1	2123275	1-9999	1	PC	DÄMMPLATTE	INSULATION PLATE	PLACA AISLANTE	PLAQUE ISOLANTE
2	2123274	1-9999	1	PC	DÄMMPLATTE	INSULATION PLATE	PLACA AISLANTE	PLAQUE ISOLANTE
3	2123280	1-9999	1	PC	DÄMMPLATTE	INSULATION PLATE	PLACA AISLANTE	PLAQUE ISOLANTE
4	2123278	1-9999	1	PC	DÄMMPLATTE	INSULATION PLATE	PLACA AISLANTE	PLAQUE ISOLANTE
5	2123276	1-9999	1	PC	DÄMMPLATTE	INSULATION PLATE	PLACA AISLANTE	PLAQUE ISOLANTE
6	2123277	1-9999	1	PC	DÄMMPLATTE	INSULATION PLATE	PLACA AISLANTE	PLAQUE ISOLANTE
7	2123282	1-9999	1	PC	DÄMMPLATTE	INSULATION PLATE	PLACA AISLANTE	PLAQUE ISOLANTE
8	2123272	1-9999	1	PC	DÄMMPLATTE	INSULATION PLATE	PLACA AISLANTE	PLAQUE ISOLANTE
9	2123265	1-9999	1	PC	DÄMMPLATTE	INSULATION PLATE	PLACA AISLANTE	PLAQUE ISOLANTE
10	2123263	1-9999	1	PC	DÄMMPLATTE	INSULATION PLATE	PLACA AISLANTE	PLAQUE ISOLANTE
11	2123262	1-9999	1	PC	DÄMMPLATTE	INSULATION PLATE	PLACA AISLANTE	PLAQUE ISOLANTE
12	2123267	1-9999	1	PC	DÄMMPLATTE	INSULATION PLATE	PLACA AISLANTE	PLAQUE ISOLANTE
13	2123261	1-9999	1	PC	DÄMMPLATTE	INSULATION PLATE	PLACA AISLANTE	PLAQUE ISOLANTE
14	2123266	1-9999	1	PC	DÄMMPLATTE	INSULATION PLATE	PLACA AISLANTE	PLAQUE ISOLANTE
15	2123259	1-9999	1	PC	DÄMMPLATTE	INSULATION PLATE	PLACA AISLANTE	PLAQUE ISOLANTE
16	2123270	1-9999	1	PC	DÄMMPLATTE	INSULATION PLATE	PLACA AISLANTE	PLAQUE ISOLANTE
17	2123271	1-9999	1	PC	DÄMMPLATTE	INSULATION PLATE	PLACA AISLANTE	PLAQUE ISOLANTE

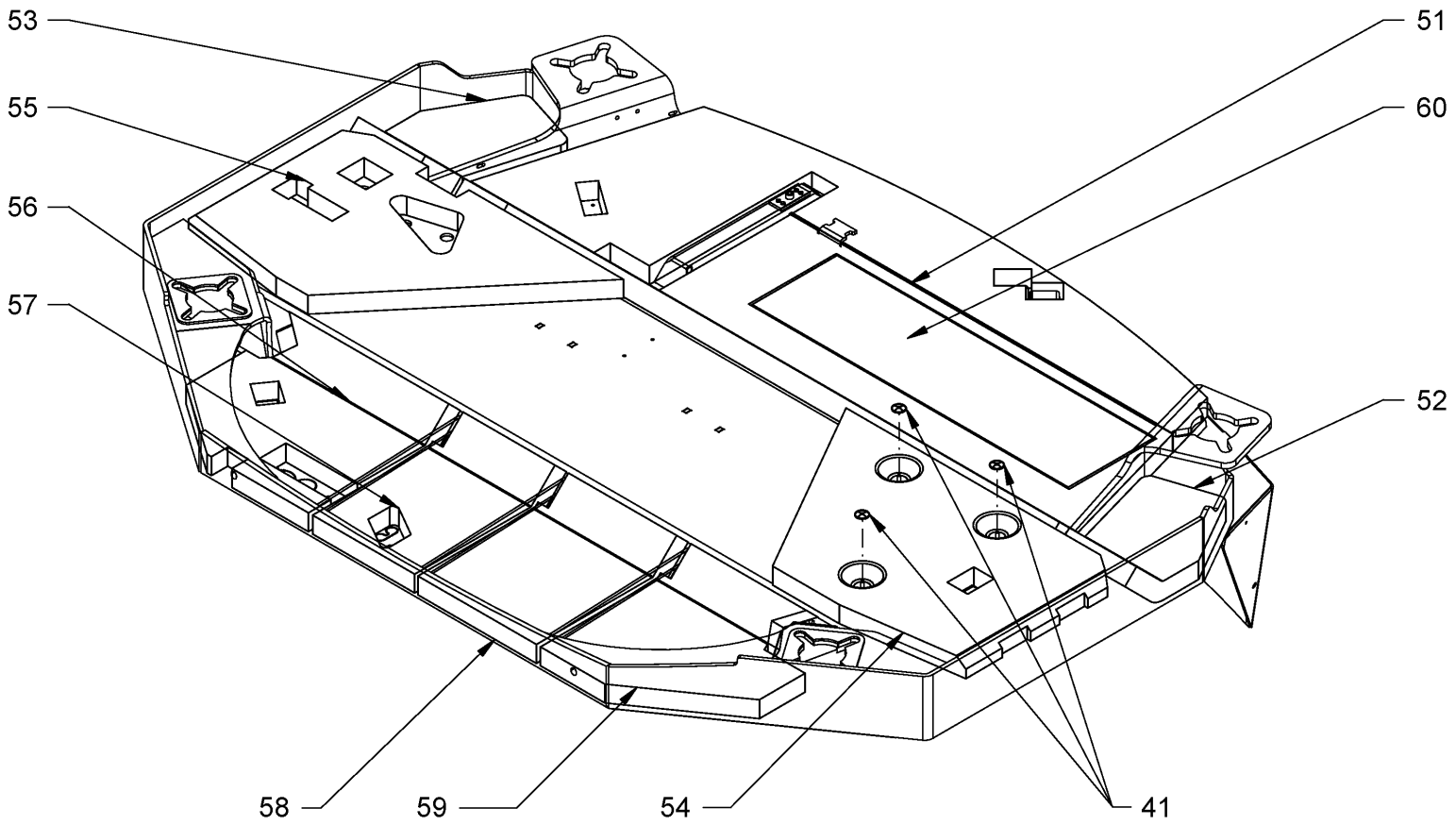

Baureihe: *Series:* *Código der serie:* *Code de série:*	H184	*Gruppe:* *Assembly:* *Grupo:* *Groupe:*	01.20.02 / 00 2146575	*Benennung:* **SCHALLISOLIERUNG** *Designation:* **SOUND-INSULATION** *Denominación:* **AISLAMIENTO ACÚSTICO** *Dénomination:* **ISOLATION ACOUSTIQUE**	**27/10/2020** **Seite 62**

HAMM

Position Item Posición Position	Teile-Nr. Part No. Referencia Référence	Gültig für Valid for Válido para Valable	Menge Quantity Cantidad Quantité	Einheit Unit Unidad Unité	Benennung	Designation	Denominación	Dénomination
41	2109501	1-9999	33	PC	SICHERUNGSSCHEIBE	LOCKING WASHER	DISCO DE SEGURIDAD	RONDELLE D'ARRÊT
51	2129544	1-9999	1	PC	DÄMMPLATTE	INSULATION PLATE	PLACA AISLANTE	PLAQUE ISOLANTE
52	2129546	1-9999	1	PC	DÄMMPLATTE	INSULATION PLATE	PLACA AISLANTE	PLAQUE ISOLANTE
53	2129547	1-9999	1	PC	DÄMMPLATTE	INSULATION PLATE	PLACA AISLANTE	PLAQUE ISOLANTE
54	2129550	1-9999	1	PC	DÄMMPLATTE	INSULATION PLATE	PLACA AISLANTE	PLAQUE ISOLANTE
55	2129551	1-9999	1	PC	DÄMMPLATTE	INSULATION PLATE	PLACA AISLANTE	PLAQUE ISOLANTE
56	2129552	1-9999	1	PC	DÄMMPLATTE	INSULATION PLATE	PLACA AISLANTE	PLAQUE ISOLANTE
57	2129553	1-9999	1	PC	DÄMMPLATTE	INSULATION PLATE	PLACA AISLANTE	PLAQUE ISOLANTE
58	2129554	1-9999	1	PC	DÄMMPLATTE	INSULATION PLATE	PLACA AISLANTE	PLAQUE ISOLANTE
59	2129555	1-9999	1	PC	DÄMMPLATTE	INSULATION PLATE	PLACA AISLANTE	PLAQUE ISOLANTE
60	2129744	1-9999	1	PC	DÄMMPLATTE	INSULATION PLATE	PLACA AISLANTE	PLAQUE ISOLANTE

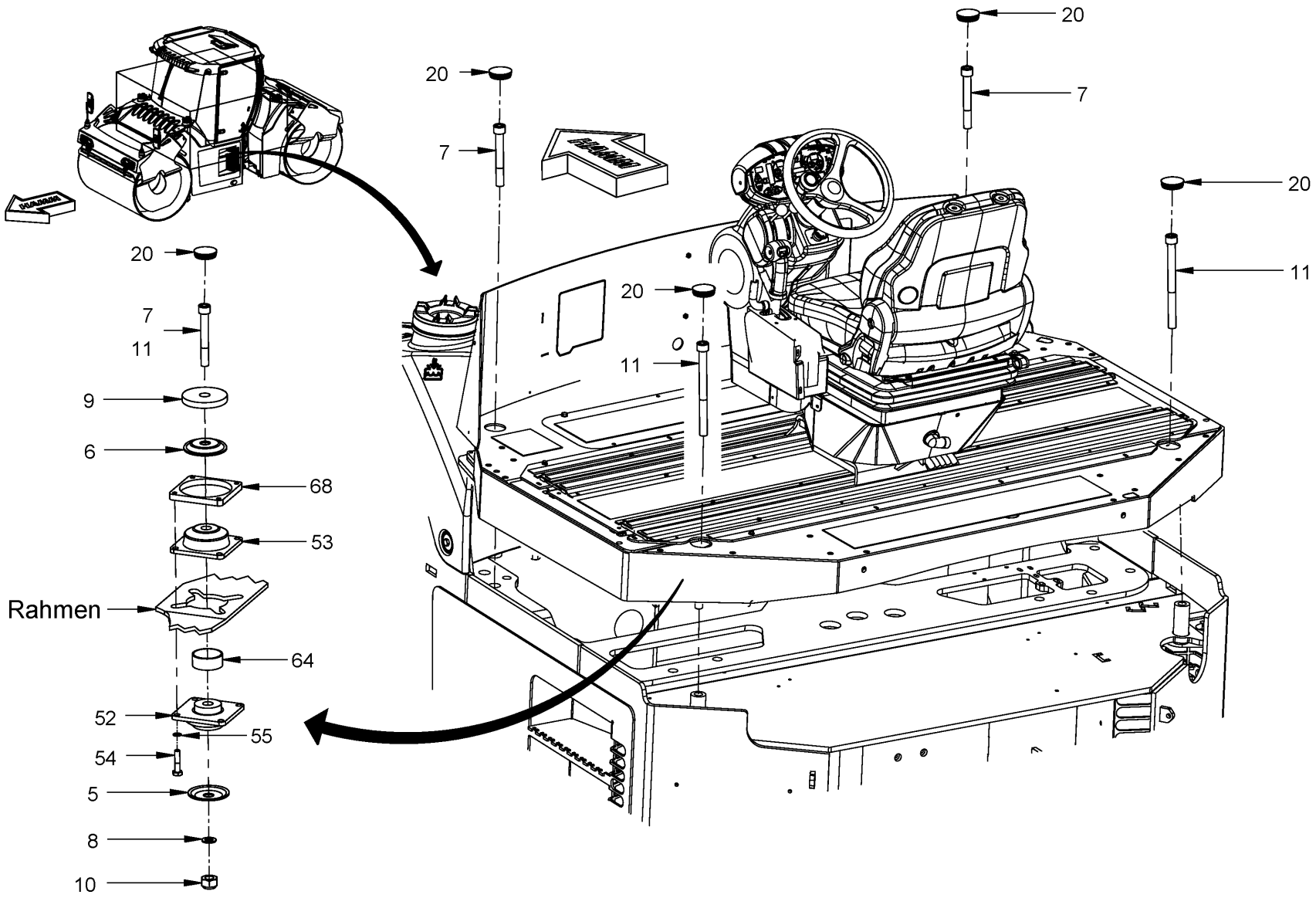

Baureihe: *Series:* *Código der serie:* *Code de série:*	H184	*Gruppe:* *Assembly:* *Grupo:* *Groupe:*	02.01.01 / 00 2141711	*Benennung:* **FAHRERSTAND** *Designation:* **OPERATOR PLATFORM** *Denominación:* **PUESTO DE CONDUCTOR** *Dénomination:* **POSTE DE CONDUITE**	**27/10/2020** **Seite 64**

HAMM

Position Item Posición Position	Teile-Nr. Part No. Referencia Référence	Gültig für Valid for Válido para Valable	Menge Quantity Cantidad Quantité	Einheit Unit Unidad Unité	Benennung	Designation	Denominación	Dénomination
5	1443356	1-9999	4	PC	SCHEIBE	WASHER	ARANDELA	RONDELLE
6	1537229	1-9999	4	PC	SCHEIBE	WASHER	ARANDELA	RONDELLE
7	333638	1-9999	2	PC	ZYLINDERSCHRAUBE M20X150	CHEESE-HEAD SCREW M20X150	TORNILLO CILÍNDRICO M20X150	VIS À TÊTE CYLINDRIQUE M20X150
8	2173175	1-9999	4	PC	SICHERUNGSSCHEIBE	LOCKING WASHER	DISCO DE SEGURIDAD	RONDELLE D'ARRÊT
9	1449672	1-9999	4	PC	SCHEIBE	WASHER	ARANDELA	RONDELLE
10	2127027	1-9999	4	PC	SECHSKANTMUTTER	HEXAGONAL NUT	TUERCA HEXAGONAL	ECROU HEXAGONAL
11	333638	1-9999	2	PC	ZYLINDERSCHRAUBE	CHEESE-HEAD SCREW	TORNILLO CILÍNDRICO	VIS À TÊTE CYLINDRIQUE
20	2054185	1-9999	4	PC	VERSCHLUSSSTOPFEN	FILLER CAP	TAPÓN DE CIERRE	BOUCHON
52	1255339	1120-9999	4	PC	SCHWINGMETALLPUFFER	RUBBER METAL BUFFER	TOPE DE CAUCHO-METAL	SILENTBLOC EN MÉTAL-CAOUTCHOUC
53	1255320	1120-9999	4	PC	SCHWINGMETALLPUFFER	RUBBER METAL BUFFER	TOPE DE CAUCHO-METAL	SILENTBLOC EN MÉTAL-CAOUTCHOUC
54	2538193	1-9999	16	PC	SECHSKANTSCHRAUBE	HEXAGON SCREW	TORNILLO HEXAGONAL	VIS HEXAGONALE
55	276243	1-9999	16	PC	SICHERUNGSSCHEIBE	LOCKING WASHER	DISCO DE SEGURIDAD	RONDELLE D'ARRÊT
64	1537210	1-9999	4	PC	RING	RING	ANILLO	BAGUE
68	2094684	1-9999	4	PC	BLECH	METAL PLATE	CHAPA	TÔLE

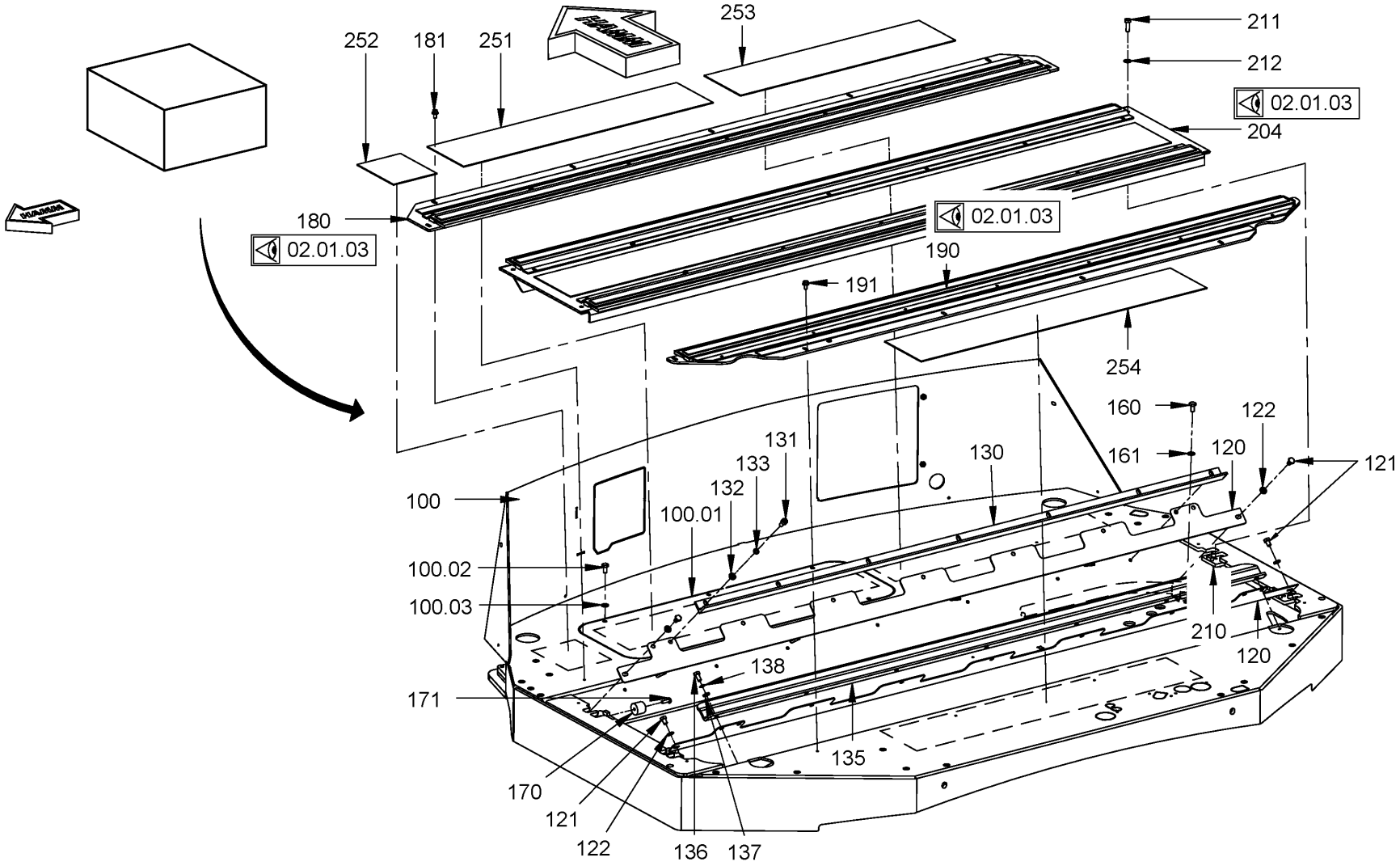

Baureihe: *Series:* *Código der serie:* *Code de série:*	H184	*Gruppe:* *Assembly:* *Grupo:* *Groupe:*	02.01.02 / 00 2140172	*Benennung:* **FAHRERSTAND** *Designation:* **OPERATOR PLATFORM** *Denominación:* **PUESTO DE CONDUCTOR** *Dénomination:* **POSTE DE CONDUITE**	**27/10/2020** **Seite 66**

HAMM

Position Item Posición Position	Teile-Nr. Part No. Referencia Référence	Gültig für Valid for Válido para Valable	Menge Quantity Cantidad Quantité	Einheit Unit Unidad Unité	Benennung	Designation	Denominación	Dénomination
100	2062397	1-9999	1	PC	FAHRERSTAND	OPERATOR'S PLATFORM	PUESTO DEL CONDUCTOR	POSTE DE COMMANDE
100.01	2062848	1-9999	1	PC	BLECH	METAL PLATE	CHAPA	TÔLE
100.02	213675	1-9999	6	PC	SECHSKANTSCHRAUBE	HEXAGON SCREW	TORNILLO HEXAGONAL	VIS HEXAGONALE
100.03	216593	1-9999	6	PC	SCHEIBE	WASHER	ARANDELA	RONDELLE
120	2062430	1-9999	2	PC	BLECH	METAL PLATE	CHAPA	TÔLE
121	214426	1-9999	4	PC	ZYLINDERSCHRAUBE	CHEESE-HEAD SCREW	TORNILLO CILÍNDRICO	VIS À TÊTE CYLINDRIQUE
122	2175172	1-9999	4	PC	SICHERUNGSSCHEIBE	LOCKING WASHER	DISCO DE SEGURIDAD	RONDELLE D'ARRÊT
130	2062431	1-9999	1	PC	SCHIENE	RAIL	CARRIL	RAIL
131	214469	1-9999	7	PC	ZYLINDERSCHRAUBE	CHEESE-HEAD SCREW	TORNILLO CILÍNDRICO	VIS À TÊTE CYLINDRIQUE
132	2175172	1-9999	7	PC	SICHERUNGSSCHEIBE	LOCKING WASHER	DISCO DE SEGURIDAD	RONDELLE D'ARRÊT
133	276332	1-9999	7	PC	SICHERUNGSSCHEIBE	LOCKING WASHER	DISCO DE SEGURIDAD	RONDELLE D'ARRÊT
135	2078890	1-9999	1	PC	BLECH	METAL PLATE	CHAPA	TÔLE
136	214469	1-9999	7	PC	ZYLINDERSCHRAUBE	CHEESE-HEAD SCREW	TORNILLO CILÍNDRICO	VIS À TÊTE CYLINDRIQUE
137	2175172	1-9999	7	PC	SICHERUNGSSCHEIBE	LOCKING WASHER	DISCO DE SEGURIDAD	RONDELLE D'ARRÊT
138	276332	1-9999	7	PC	SICHERUNGSSCHEIBE	LOCKING WASHER	DISCO DE SEGURIDAD	RONDELLE D'ARRÊT
160	367575	1-9999	2	PC	ZYLINDERSCHRAUBE	CHEESE-HEAD SCREW	TORNILLO CILÍNDRICO	VIS À TÊTE CYLINDRIQUE
161	2175169	1-9999	2	PC	SICHERUNGSSCHEIBE	LOCKING WASHER	DISCO DE SEGURIDAD	RONDELLE D'ARRÊT
170	2075638	1-9999	2	PC	GUMMIPUFFER	RUBBER BUFFER	SILENTBLOC	SILENTBLOC
171	2024087	1-9999	2	PC	LINSENSCHRAUBE	FILLISTER HEAD SCREW	TORNILLO ALOMADO PULIDO	VIS À TÊTE BOMBÉE
180	2130287	1-9999	1	PC	ABDECKBLECH KOMPL.	COVER SHEET COMPL.	CHAPA DE RECUBRIMIENTO COMPL.	TÔLE DE RECOUVREMENT COMPL.
181	213667	1-9999	7	PC	SECHSKANTSCHRAUBE	HEXAGON SCREW	TORNILLO HEXAGONAL	VIS HEXAGONALE
190	2130288	1-9999	1	PC	ABDECKBLECH	COVER SHEET	CHAPA DE RECUBRIMIENTO	TÔLE DE RECOUVREMENT
191	213667	1-9999	6	PC	SECHSKANTSCHRAUBE	HEXAGON SCREW	TORNILLO HEXAGONAL	VIS HEXAGONALE
204	2130289	1-9999	1	PC	ABDECKBLECH	COVER SHEET	CHAPA DE RECUBRIMIENTO	TÔLE DE RECOUVREMENT
210	2097475	1-9999	4	PC	HALTER	HOLDER	SOPORTE	SUPPORT
211	2119339	1-9999	4	PC	SECHSKANTSCHRAUBE	HEXAGON SCREW	TORNILLO HEXAGONAL	VIS HEXAGONALE
212	2232539	1-9999	4	PC	SCHEIBE	WASHER	ARANDELA	RONDELLE
251	2126562	1-9999	1	PC	ANTIRUTSCHBELAG	ANTI-SLIP COVERING	CAPA CONTRA PATINAJE	REVÊTEMENT ANTIGLISSE
252	2126564	1-9999	1	PC	ANTIRUTSCHBELAG	ANTI-SLIP COVERING	CAPA CONTRA PATINAJE	REVÊTEMENT ANTIGLISSE
253	2126566	1-9999	1	PC	ANTIRUTSCHBELAG	ANTI-SLIP COVERING	CAPA CONTRA PATINAJE	REVÊTEMENT ANTIGLISSE
254	2126567	1-9999	1	PC	ANTIRUTSCHBELAG	ANTI-SLIP COVERING	CAPA CONTRA PATINAJE	REVÊTEMENT ANTIGLISSE

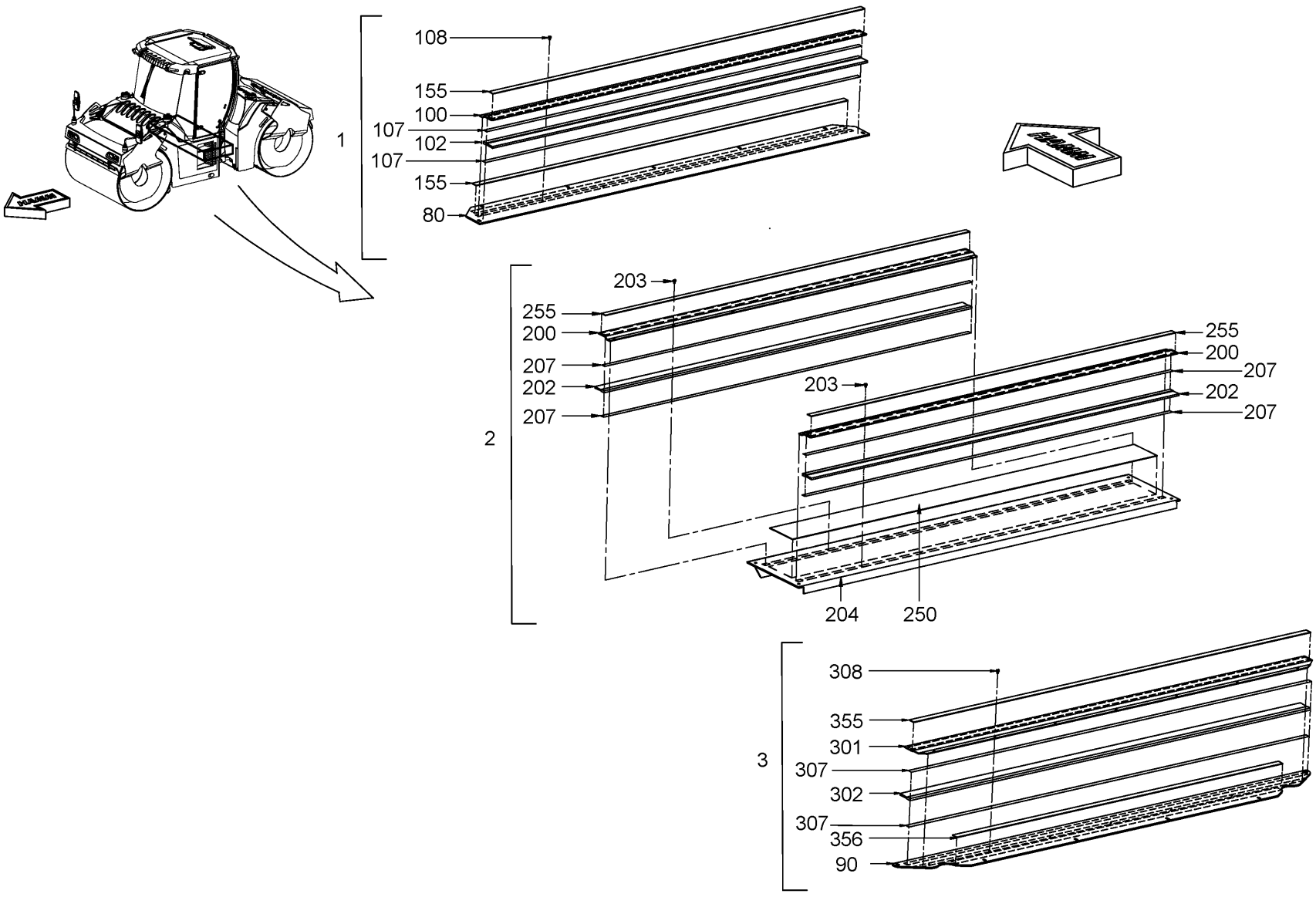

Baureihe: *Series:* *Código der serie:* *Code de série:*	H184	*Gruppe:* *Assembly:* *Grupo:* *Groupe:*	02.01.03 / 00 2140173	*Benennung:* **FAHRERSTAND** *Designation:* **OPERATOR PLATFORM** *Denominación:* **PUESTO DE CONDUCTOR** *Dénomination:* **POSTE DE CONDUITE**	**27/10/2020** **Seite 68**

HAMM

Position Item Posición Position	Teile-Nr. Part No. Referencia Référence	Gültig für Valid for Válido para Valable	Menge Quantity Cantidad Quantité	Einheit Unit Unidad Unité	Benennung	Designation	Denominación	Dénomination
1	2130287	1-9999	1	PC	ABDECKBLECH KOMPL.	COVER SHEET COMPL.	CHAPA DE RECUBRIMIENTO COMPL.	TÔLE DE RECOUVREMENT COMPL.
2	2130289	1-9999	1	PC	ABDECKBLECH	COVER SHEET	CHAPA DE RECUBRIMIENTO	TÔLE DE RECOUVREMENT
3	2130288	1-9999	1	PC	ABDECKBLECH	COVER SHEET	CHAPA DE RECUBRIMIENTO	TÔLE DE RECOUVREMENT
80	2062432	1-9999	1	PC	BLECH	METAL PLATE	CHAPA	TÔLE
90	2062433	1-9999	1	PC	BLECH	METAL PLATE	CHAPA	TÔLE
100	2072285	1-9999	1	PC	BLECH	METAL PLATE	CHAPA	TÔLE
102	2090111	1-9999	1	PC	BÜRSTE	BRUSH	ESCOBA	BALAI
107	2058150	1-9999	2,00	M	KLEBEBAND	ADHESIVE TAPE	CINTA ADHESIVA	RUBAN COLLANT
108	387223	1-9999	7	PC	SICHERUNGSSCHRAUBE	SAFETY SCREW	TORNILLO DE SEGURIDAD	VIS DE FIXATION
155	2126568	1-9999	2	PC	ANTIRUTSCHBELAG	ANTI-SLIP COVERING	CAPA CONTRA PATINAJE	REVÊTEMENT ANTIGLISSE
200	2072285	1-9999	2	PC	BLECH	METAL PLATE	CHAPA	TÔLE
202	2090111	1-9999	2	PC	BÜRSTE	BRUSH	ESCOBA	BALAI
203	387223	1-9999	14	PC	SICHERUNGSSCHRAUBE	SAFETY SCREW	TORNILLO DE SEGURIDAD	VIS DE FIXATION
204	2072284	1-9999	1	PC	BLECH	METAL PLATE	CHAPA	TÔLE
207	2058150	1-9999	4,00	M	KLEBEBAND	ADHESIVE TAPE	CINTA ADHESIVA	RUBAN COLLANT
250	2126560	1-9999	1,00	STK	ANTIRUTSCHBELAG	ANTI-SLIP COVERING	CAPA CONTRA PATINAJE	REVÊTEMENT ANTIGLISSE
255	2126568	1-9999	2	PC	ANTIRUTSCHBELAG	ANTI-SLIP COVERING	CAPA CONTRA PATINAJE	REVÊTEMENT ANTIGLISSE
301	2090211	1-9999	1	PC	BLECH	METAL PLATE	CHAPA	TÔLE
302	2090111	1-9999	1	PC	BÜRSTE	BRUSH	ESCOBA	BALAI
307	2058150	1-9999	2,00	M	KLEBEBAND	ADHESIVE TAPE	CINTA ADHESIVA	RUBAN COLLANT
308	387223	1-9999	7	PC	SICHERUNGSSCHRAUBE	SAFETY SCREW	TORNILLO DE SEGURIDAD	VIS DE FIXATION
355	2126568	1-9999	1	PC	ANTIRUTSCHBELAG	ANTI-SLIP COVERING	CAPA CONTRA PATINAJE	REVÊTEMENT ANTIGLISSE
356	2126569	1-9999	1	PC	ANTIRUTSCHBELAG	ANTI-SLIP COVERING	CAPA CONTRA PATINAJE	REVÊTEMENT ANTIGLISSE

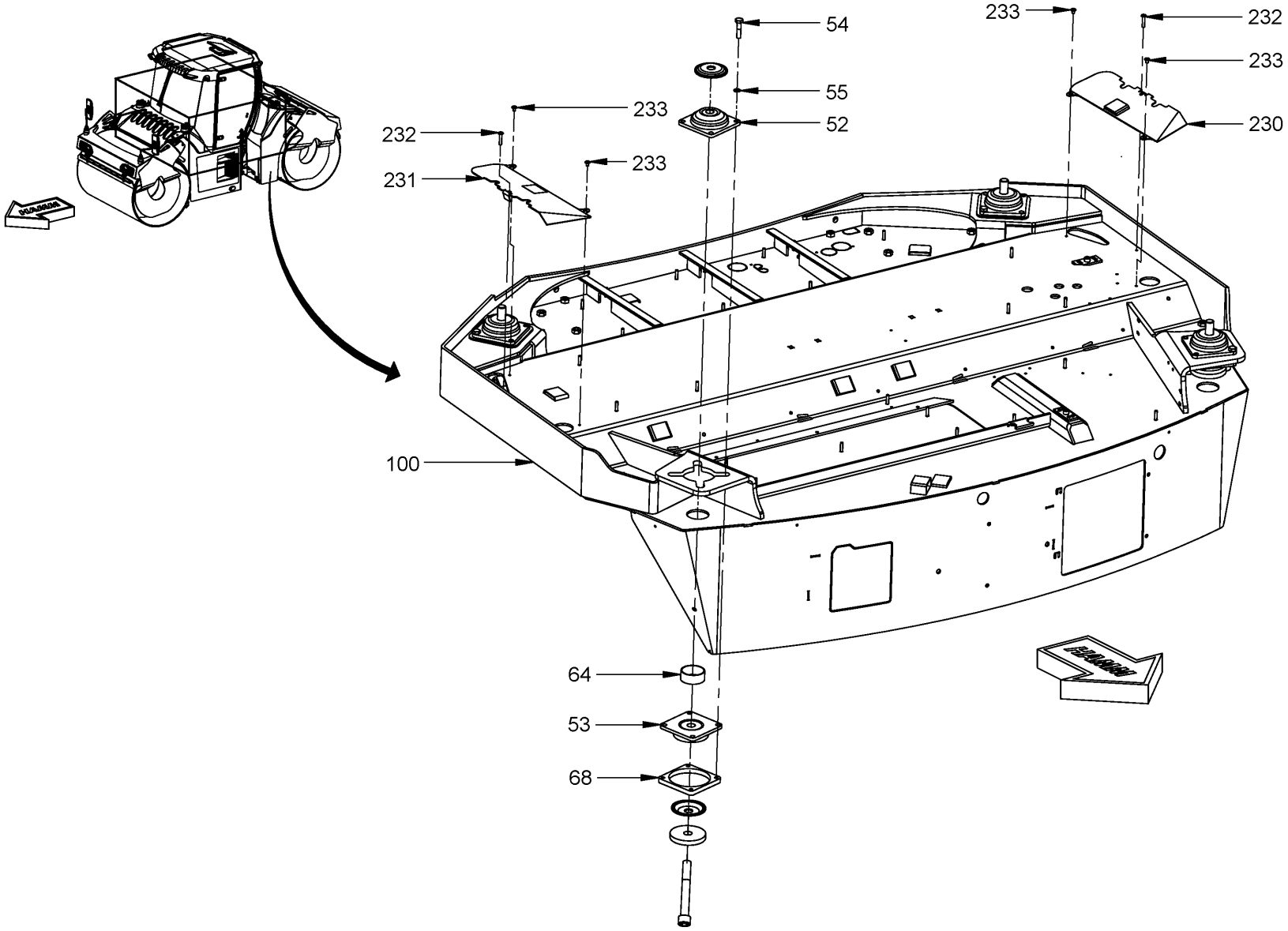

Baureihe: *Series:* *Código der serie:* *Code de série:*	H184	*Gruppe:* *Assembly:* *Grupo:* *Groupe:*	02.01.04 / 00 2141813	*Benennung:* **FAHRERSTAND** *Designation:* **OPERATOR PLATFORM** *Denominación:* **PUESTO DE CONDUCTOR** *Dénomination:* **POSTE DE CONDUITE**	**27/10/2020** **Seite 70**

HAMM

Position Item Posición Position	Teile-Nr. Part No. Referencia Référence	Gültig für Valid for Válido para Valable	Menge Quantity Cantidad Quantité	Einheit Unit Unidad Unité	Benennung	Designation	Denominación	Dénomination
52	1255339	1120-9999	4	PC	SCHWINGMETALLPUFFER	RUBBER METAL BUFFER	TOPE DE CAUCHO-METAL	SILENTBLOC EN MÉTAL-CAOUTCHOUC
53	1255320	1120-9999	4	PC	SCHWINGMETALLPUFFER	RUBBER METAL BUFFER	TOPE DE CAUCHO-METAL	SILENTBLOC EN MÉTAL-CAOUTCHOUC
54	1209787	1-9999	16	PC	SECHSKANTSCHRAUBE	HEXAGON SCREW	TORNILLO HEXAGONAL	VIS HEXAGONALE
55	276243	1-9999	16	PC	SICHERUNGSSCHEIBE	LOCKING WASHER	DISCO DE SEGURIDAD	RONDELLE D'ARRÊT
64	1537210	1-9999	4	PC	RING	RING	ANILLO	BAGUE
68	2094684	1-9999	4	PC	BLECH	METAL PLATE	CHAPA	TÔLE
100	2062397	1-9999	1	PC	FAHRERSTAND	OPERATOR'S PLATFORM	PUESTO DEL CONDUCTOR	POSTE DE COMMANDE
230	2101961	1-9999	1	PC	ABDECKBLECH	COVER SHEET	CHAPA DE RECUBRIMIENTO	TÔLE DE RECOUVREMENT
231	2100601	1-9999	1	PC	ABDECKBLECH	COVER SHEET	CHAPA DE RECUBRIMIENTO	TÔLE DE RECOUVREMENT
232	1273248	1-9999	2	PC	LINSENSCHRAUBE	FILLISTER HEAD SCREW	TORNILLO ALOMADO PULIDO	VIS À TÊTE BOMBÉE
233	2036600	1-9999	4	PC	LINSENSCHRAUBE	FILLISTER HEAD SCREW	TORNILLO ALOMADO PULIDO	VIS À TÊTE BOMBÉE

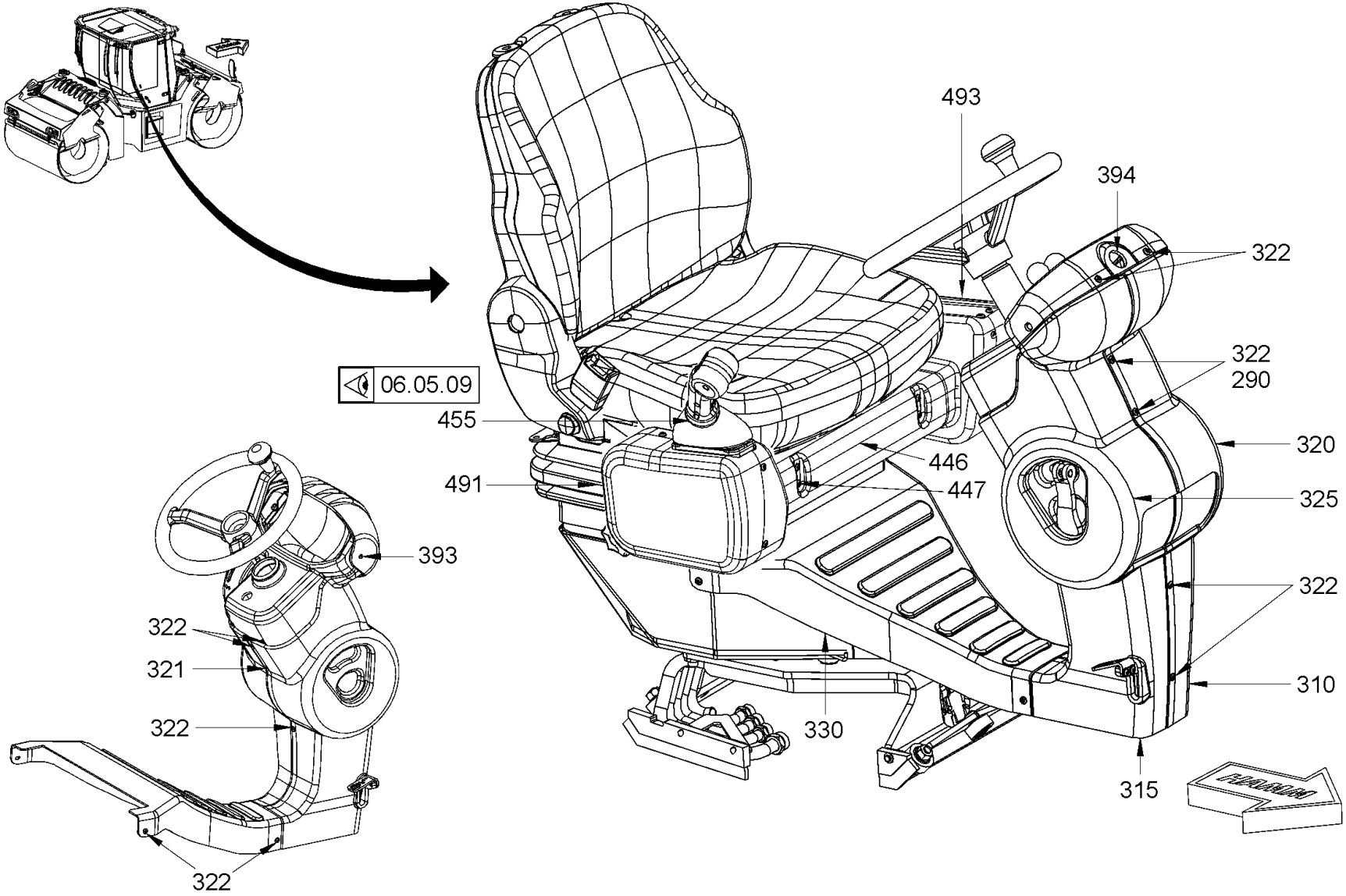

Baureihe: *Series:* *Código der serie:* *Code de série:*	H184	*Gruppe:* *Assembly:* *Grupo:* *Groupe:*	02.06.01 / 01 2231946	*Benennung:* **FAHRERSITZ MIT VERSTELLUNG** *Designation:* **OPERATOR'S SEAT WITH ADJUSTMENT** *Denominación:* **ASIENTO DEL CONDUCTOR AJUSTABLE** *Dénomination:* **SIÈGE DU CONDUCTEUR AVEC RÉGLAGE**	**27/10/2020** **Seite 72**

HAMM

Position Item Posición Position	Teile-Nr. Part No. Referencia Référence	Gültig für Valid for Válido para Valable	Menge Quantity Cantidad Quantité	Einheit Unit Unidad Unité	Benennung	Designation	Denominación	Dénomination
290	388890	567-9999	2	PC	CLIPSMUTTER	CLIP NUT	TUERCA CLIP	ECROU À CLIP
310	2100905	567-9999	1	PC	VERKLEIDUNGSTEIL	COVERING PART	PIEZA DE RECUBRIMIENTO	PIÈCE DE REVÊTEMENT
315	2100903	567-9999	1	PC	VERKLEIDUNGSTEIL	COVERING PART	PIEZA DE RECUBRIMIENTO	PIÈCE DE REVÊTEMENT
320	2100904	567-9999	1	PC	VERKLEIDUNGSTEIL	COVERING PART	PIEZA DE RECUBRIMIENTO	PIÈCE DE REVÊTEMENT
321	2032600	567-9999	1	PC	LINSENSCHRAUBE	FILLISTER HEAD SCREW	TORNILLO ALOMADO PULIDO	VIS À TÊTE BOMBÉE
322	2129471	567-9999	4	PC	LINSENSCHRAUBE	FILLISTER HEAD SCREW	TORNILLO ALOMADO PULIDO	VIS À TÊTE BOMBÉE
325	2100902	567-9999	1	PC	VERKLEIDUNGSTEIL	COVERING PART	PIEZA DE RECUBRIMIENTO	PIÈCE DE REVÊTEMENT
330	2100901	567-9999	1	PC	VERKLEIDUNGSTEIL	COVERING PART	PIEZA DE RECUBRIMIENTO	PIÈCE DE REVÊTEMENT
393	2108672	567-9999	2	PC	VERSCHLUSSSTOPFEN	FILLER CAP	TAPÓN DE CIERRE	BOUCHON
394	2112920	567-9999	1	PC	VERSCHLUSSSTOPFEN	FILLER CAP	TAPÓN DE CIERRE	BOUCHON
446	2182794	567-9999	1	PC	ABDECKUNG	COVER	CUBIERTA	COUVERCLE
447	2032600	567-9999	8	PC	LINSENSCHRAUBE	FILLISTER HEAD SCREW	TORNILLO ALOMADO PULIDO	VIS À TÊTE BOMBÉE
455	2192187	567-9999	1	PC	FAHRHEBEL KOMPL.	DRIVE LEVER COMPL.	PALANCA DE MARCHA COMPL.	LEVIER DE CONDUITE COMPL.
491	2182795	567-9999	1	PC	DECKEL	LID	TAPA	COUVERCLE
493	2182796	567-9999	1	PC	DECKEL	LID	TAPA	COUVERCLE

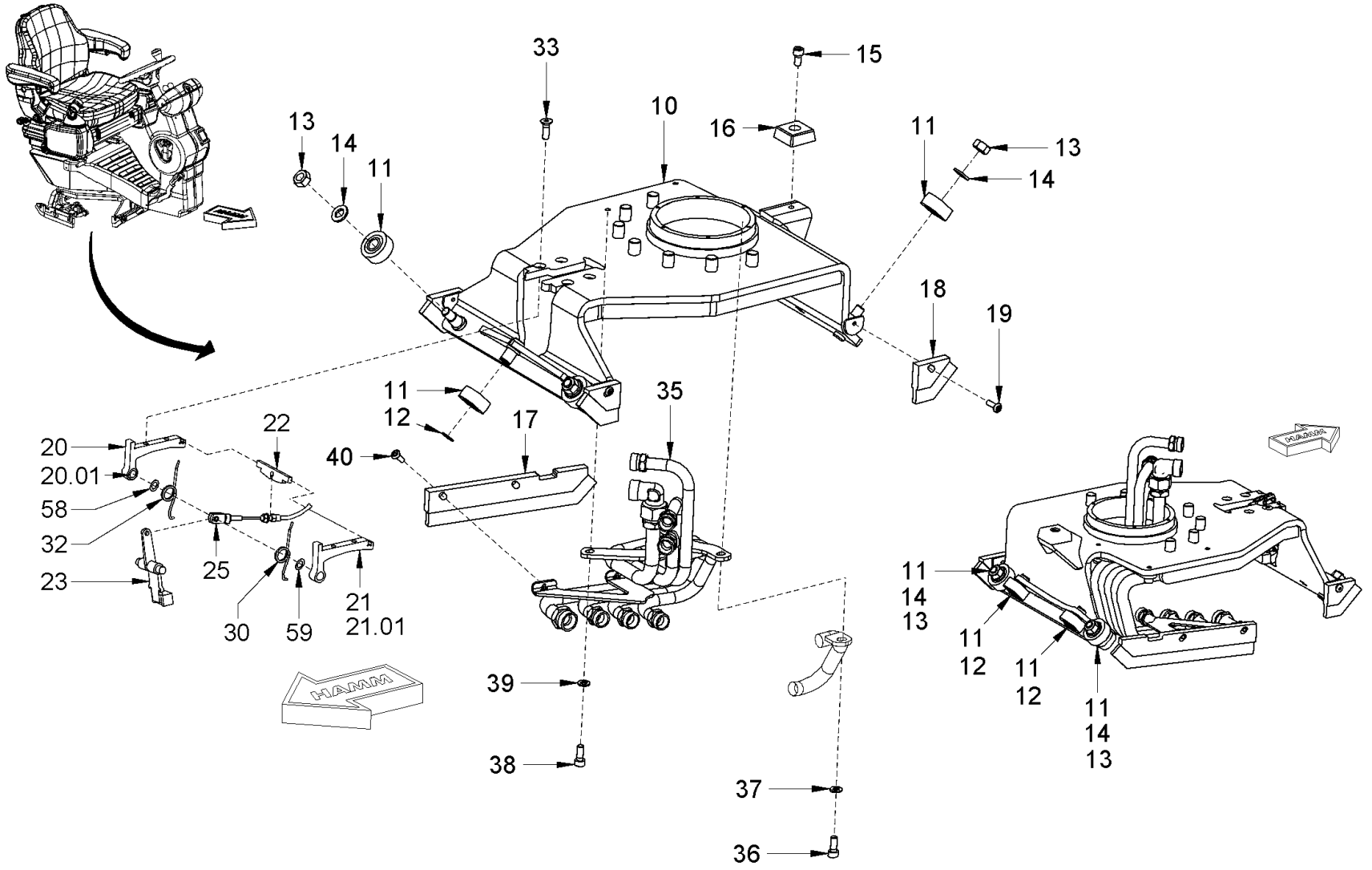

Baureihe: *Series:* *Código der serie:* *Code de série:*	H184	*Gruppe:* *Assembly:* *Grupo:* *Groupe:*	02.06.02 / 01 2221555	*Benennung:* **FAHRERSITZ MIT VERSTELLUNG** *Designation:* **OPERATOR'S SEAT WITH ADJUSTMENT** *Denominación:* **ASIENTO DEL CONDUCTOR AJUSTABLE** *Dénomination:* **SIÈGE DU CONDUCTEUR AVEC RÉGLAGE**	**27/10/2020** **Seite 74**

HAMM

Position Item Posición Position	Teile-Nr. Part No. Referencia Référence	Gültig für Valid for Válido para Valable	Menge Quantity Cantidad Quantité	Einheit Unit Unidad Unité	Benennung	Designation	Denominación	Dénomination
10	2072378	567-9999	1	PC	SITZKONSOLE	SEAT PEDESTAL	CONSOLA DE ASIENTO	CONSOLE DE SIÈGE
11	2060785	567-9999	7	PC	LAUFROLLE	TRACK ROLLER	RODLANA	GALET DE ROULEMENT
12	217301	567-9999	3	PC	SICHERUNGSRING	CIRCLIP	ANILLO FIJADOR	BAGUE D'ARRÊT
13	2127024	567-9999	4	PC	SECHSKANTMUTTER	HEXAGONAL NUT	TUERCA HEXAGONAL	ECROU HEXAGONAL
14	2175175	567-9999	4	PC	SICHERUNGSSCHEIBE	LOCKING WASHER	DISCO DE SEGURIDAD	RONDELLE D'ARRÊT
15	214361	567-9999	1	PC	ZYLINDERSCHRAUBE	CHEESE-HEAD SCREW	TORNILLO CILÍNDRICO	VIS À TÊTE CYLINDRIQUE
16	2073931	567-9999	1	PC	ANSCHLAGPUFFER	RUBBER BUFFER	TAMPÓN DE TOPE	BUTOIR
17	2090113	567-9999	1	PC	BÜRSTE	BRUSH	ESCOBA	BALAI
18	2090114	567-9999	3	PC	BÜRSTE	BRUSH	ESCOBA	BALAI
19	2024087	567-9999	3	PC	LINSENSCHRAUBE	FILLISTER HEAD SCREW	TORNILLO ALOMADO PULIDO	VIS À TÊTE BOMBÉE
20	2090119	567-9999	1	PC	BLECH	METAL PLATE	CHAPA	TÔLE
20.01	2048599	567-9999	1	PC	LAGERBUCHSE	BEARING BUSH	CASQUILLO COJINETE	COUSSINET
21	2090120	567-9999	1	PC	BLECH	METAL PLATE	CHAPA	TÔLE
21.01	2048599	567-9999	1	PC	LAGERBUCHSE	BEARING BUSH	CASQUILLO COJINETE	COUSSINET
22	2073930	567-9999	1	PC	BLECH	METAL PLATE	CHAPA	TÔLE
23	2075241	567-9999	1	PC	HEBEL	LEVER	PALANCA	LEVIER
25	2310681	567-9999	1	PC	BOWDENZUG	BOWDEN CABLE	CABLE BOWDEN	CÂBLE BOWDEN
30	2182370	567-9999	1	PC	FEDER	SPRING	RESORTE	RESSORT
32	2073929	567-9999	1	PC	FEDER	SPRING	RESORTE	RESSORT
33	2605416	567-9999	4	PC	SENKSCHRAUBE	COUNTERSUNK SCREW	TORNILLO AVELLANADO	VIS NOYÉE
35	2074316	567-9999	1	PC	ROHRKRÜMMER	PIPE ELBOW	CODO DEL TUBO	COUDE DE TUBE
36	214426	567-9999	1	PC	ZYLINDERSCHRAUBE	CHEESE-HEAD SCREW	TORNILLO CILÍNDRICO	VIS À TÊTE CYLINDRIQUE
37	2175172	567-9999	1	PC	SICHERUNGSSCHEIBE	LOCKING WASHER	DISCO DE SEGURIDAD	RONDELLE D'ARRÊT
38	214361	567-9999	2	PC	ZYLINDERSCHRAUBE	CHEESE-HEAD SCREW	TORNILLO CILÍNDRICO	VIS À TÊTE CYLINDRIQUE
39	2175172	567-9999	2	PC	SICHERUNGSSCHEIBE	LOCKING WASHER	DISCO DE SEGURIDAD	RONDELLE D'ARRÊT
40	2024087	567-9999	2	PC	LINSENSCHRAUBE	FILLISTER HEAD SCREW	TORNILLO ALOMADO PULIDO	VIS À TÊTE BOMBÉE
58	2183018	567-9999	1	PC	PASSSCHEIBE	SPACER SHIM	ARANDELA DE AJUSTE	RONDELLE D'AJUSTAGE
59	2183020	567-9999	2	PC	PASSSCHEIBE	SPACER SHIM	ARANDELA DE AJUSTE	RONDELLE D'AJUSTAGE

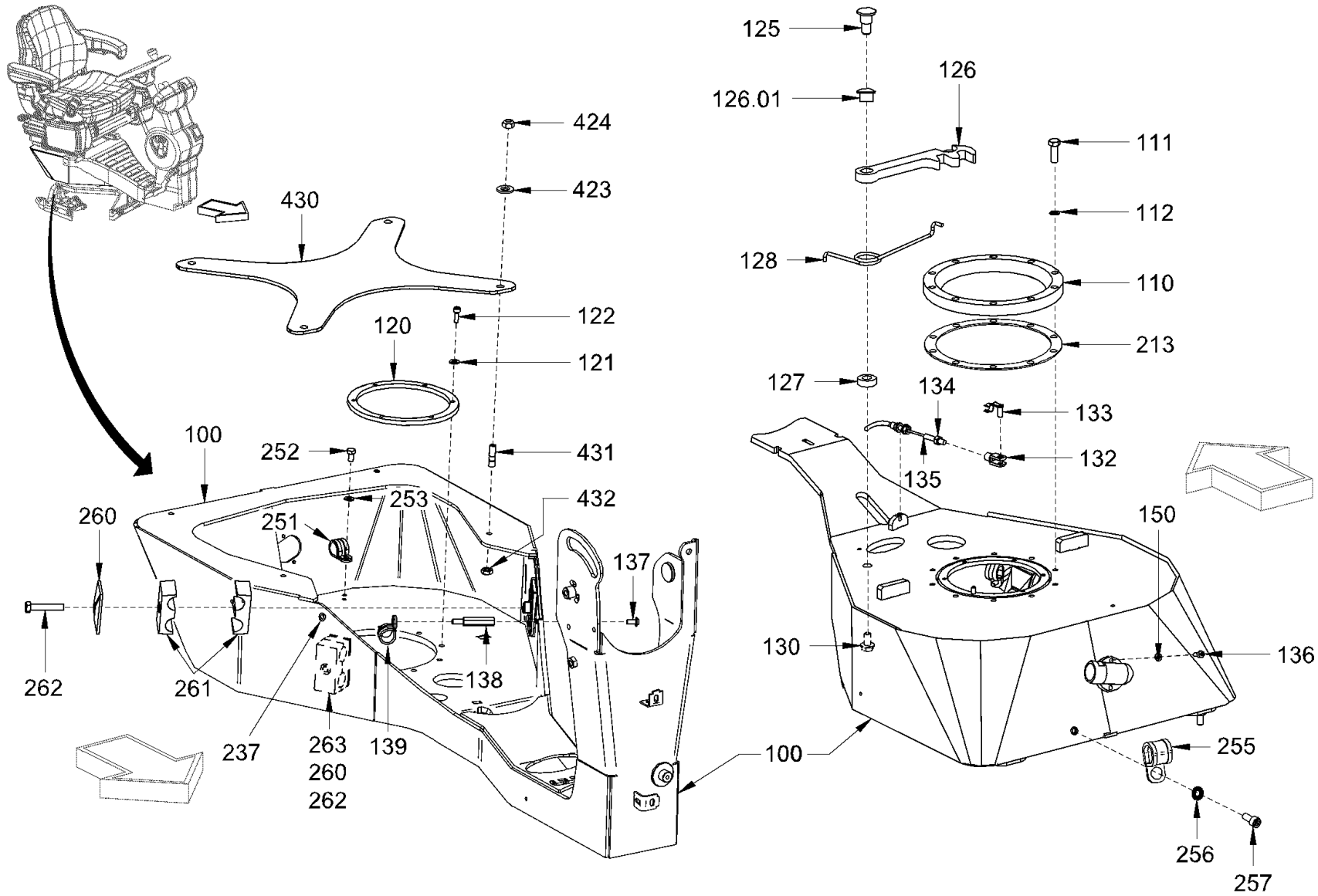

Baureihe: *Series:* *Código der serie:* *Code de série:*	H184	*Gruppe:* *Assembly:* *Grupo:* *Groupe:*	02.06.03 / 01 2230821	*Benennung:* **FAHRERSITZ MIT VERSTELLUNG** *Designation:* **OPERATOR'S SEAT WITH ADJUSTMENT** *Denominación:* **ASIENTO DEL CONDUCTOR AJUSTABLE** *Dénomination:* **SIÈGE DU CONDUCTEUR AVEC RÉGLAGE**	**27/10/2020** **Seite 76**

HAMM

Position Item Posición Position	Teile-Nr. Part No. Referencia Référence	Gültig für Valid for Válido para Valable	Menge Quantity Cantidad Quantité	Einheit Unit Unidad Unité	Benennung	Designation	Denominación	Dénomination
100	2075402	567-9999	1	PC	SITZKONSOLE	SEAT PEDESTAL	CONSOLA DE ASIENTO	CONSOLE DE SIÈGE
110	2060786	567-9999	1	PC	FLANSCHLAGER	FLANGED BEARING	COJINETE DE LA BRIDA	PALIER À BRIDES
111	214582	567-9999	10	PC	ZYLINDERSCHRAUBE	CHEESE-HEAD SCREW	TORNILLO CILÍNDRICO	VIS À TÊTE CYLINDRIQUE
112	276332	567-9999	10	PC	SICHERUNGSSCHEIBE	LOCKING WASHER	DISCO DE SEGURIDAD	RONDELLE D'ARRÊT
120	2073207	567-9999	1	PC	KLEMMSTÜCK	CLAMPING PIECE	MORDAZA	PIÈCE DE SERRAGE
121	216569	567-9999	6	PC	SCHEIBE	WASHER	ARANDELA	RONDELLE
122	367567	567-9999	6	PC	ZYLINDERSCHRAUBE	CHEESE-HEAD SCREW	TORNILLO CILÍNDRICO	VIS À TÊTE CYLINDRIQUE
125	2075404	567-9999	1	PC	ZAPFEN	TENON	ESPIGA	TENON
126	2110323	567-9999	1	PC	HEBEL	LEVER	PALANCA	LEVIER
126.01	2048603	567-9999	1	PC	LAGERBUCHSE	BEARING BUSH	CASQUILLO COJINETE	COUSSINET
127	2090384	567-9999	1	PC	DISTANZSCHEIBE	SPACER WASHER	DISCO DE DISTANCIA	RONDELLE D'ÉCARTEMENT
128	2075608	567-9999	1	PC	FEDER	SPRING	RESORTE	RESSORT
130	2111993	567-9999	1	PC	SICHERUNGSSCHRAUBE	SAFETY SCREW	TORNILLO DE SEGURIDAD	VIS DE FIXATION
132	200646	567-9999	1	PC	GABELKOPF	FORK HEAD	HORQUILLA	FOURCHETTE
133	217948	567-9999	1	PC	BOLZEN	BOLT	BULÓN	BOULON
134	216062	567-9999	1	PC	SECHSKANTMUTTER	HEXAGONAL NUT	TUERCA HEXAGONAL	ECROU HEXAGONAL
135	2310682	567-9999	1	PC	BOWDENZUG	BOWDEN CABLE	CABLE BOWDEN	CÂBLE BOWDEN
136	239615	567-9999	2	PC	ZYLINDERSCHRAUBE	CHEESE-HEAD SCREW	TORNILLO CILÍNDRICO	VIS À TÊTE CYLINDRIQUE
137	2024268	567-9999	2	PC	LINSENSCHRAUBE	FILLISTER HEAD SCREW	TORNILLO ALOMADO PULIDO	VIS À TÊTE BOMBÉE
138	2052324	567-9999	1	PC	BOLZEN	BOLT	BULÓN	BOULON
139	1241710	567-9999	1	PC	ROHRSCHELLE	PIPE CLIP	ABRAZADERA	COLLIER DE SERRAGE
150	216569	567-9999	2	PC	SCHEIBE	WASHER	ARANDELA	RONDELLE
213	2152592	567-9999	1	PC	BLECH	METAL PLATE	CHAPA	TÔLE
237	2257942	567-9999	1	PC	SECHSKANTMUTTER	HEXAGONAL NUT	TUERCA HEXAGONAL	ECROU HEXAGONAL
251	1241710	567-9999	1	PC	ROHRSCHELLE	PIPE CLIP	ABRAZADERA	COLLIER DE SERRAGE
252	367575	567-9999	1	PC	ZYLINDERSCHRAUBE	CHEESE-HEAD SCREW	TORNILLO CILÍNDRICO	VIS À TÊTE CYLINDRIQUE
253	2175169	567-9999	1	PC	SICHERUNGSSCHEIBE	LOCKING WASHER	DISCO DE SEGURIDAD	RONDELLE D'ARRÊT
255	1200305	567-9999	1	PC	ROHRSCHELLE	PIPE CLIP	ABRAZADERA	COLLIER DE SERRAGE
256	2175172	567-9999	1	PC	SICHERUNGSSCHEIBE	LOCKING WASHER	DISCO DE SEGURIDAD	RONDELLE D'ARRÊT
257	214426	567-9999	1	PC	ZYLINDERSCHRAUBE	CHEESE-HEAD SCREW	TORNILLO CILÍNDRICO	VIS À TÊTE CYLINDRIQUE
260	387380	567-9999	2	PC	DECKPLATTE	TOP COVER	PLACA DE RECUBRIMIENTO	PLAQUE DE RECOUVREMENT
261	2106049	567-9999	2	PC	SCHELLENHÄLFTE	HALF-CLIP	MEDIA ABRAZADERA	DEMI-COLLIER
262	1298402	567-9999	2	PC	ZYLINDERSCHRAUBE	CHEESE-HEAD SCREW	TORNILLO CILÍNDRICO	VIS À TÊTE CYLINDRIQUE

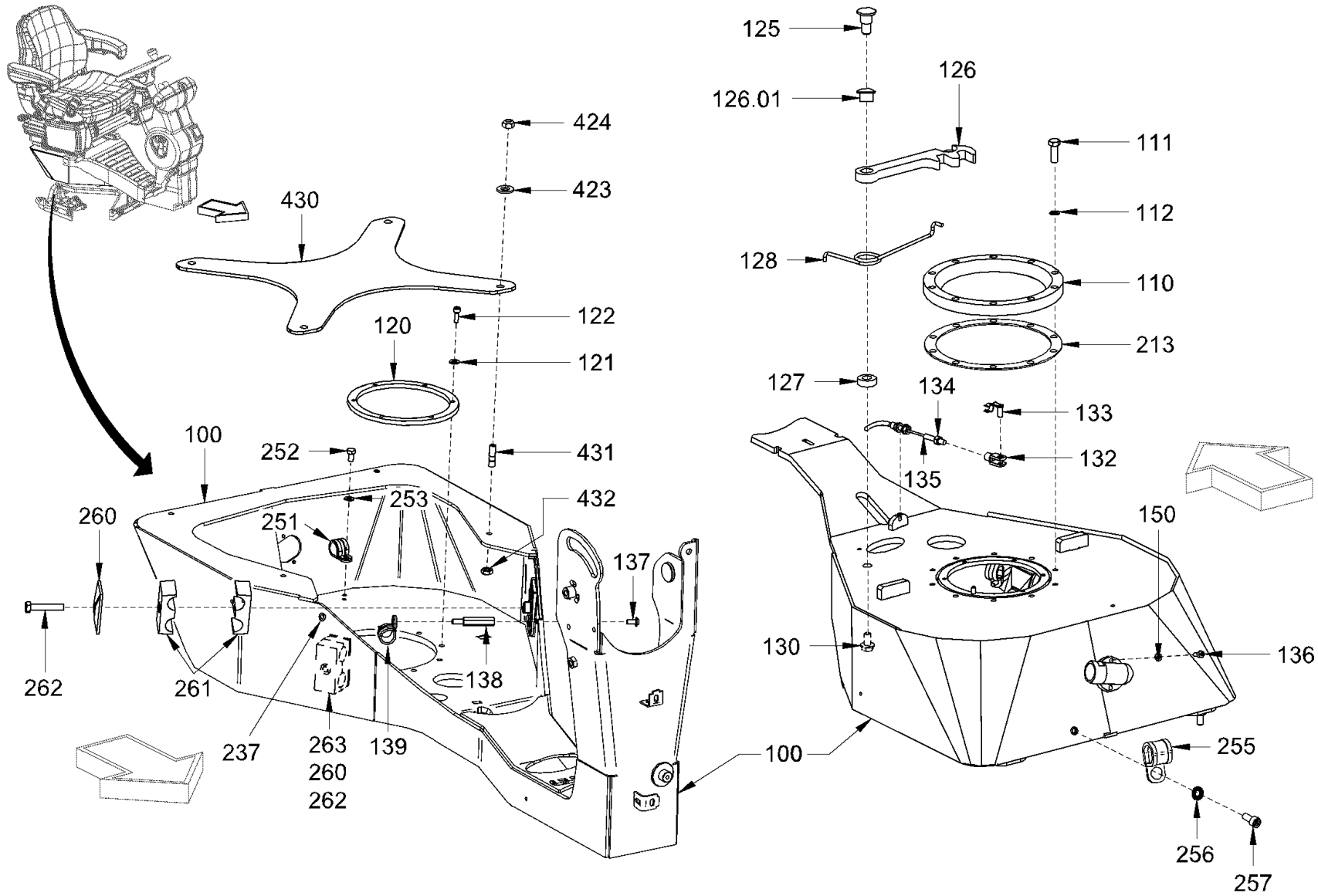

Baureihe: *Series:* *Código der serie:* *Code de série:*	H184	*Gruppe:* *Assembly:* *Grupo:* *Groupe:*	02.06.03 / 01 2230821	*Benennung:* **FAHRERSITZ MIT VERSTELLUNG** *Designation:* **OPERATOR'S SEAT WITH ADJUSTMENT** *Denominación:* **ASIENTO DEL CONDUCTOR AJUSTABLE** *Dénomination:* **SIÈGE DU CONDUCTEUR AVEC RÉGLAGE**	**27/10/2020** **Seite 78**

HAMM

Position Item Posición Position	Teile-Nr. Part No. Referencia Référence	Gültig für Valid for Válido para Valable	Menge Quantity Cantidad Quantité	Einheit Unit Unidad Unité	Benennung	Designation	Denominación	Dénomination
263	2106047	567-9999	2	PC	SCHELLENHÄLFTE	HALF-CLIP	MEDIA ABRAZADERA	DEMI-COLLIER
423	260983	567-9999	4	PC	SCHEIBE	WASHER	ARANDELA	RONDELLE
424	2127020	567-9999	4	PC	SECHSKANTMUTTER	HEXAGONAL NUT	TUERCA HEXAGONAL	ECROU HEXAGONAL
430	2075784	567-9999	1	PC	BLECH	METAL PLATE	CHAPA	TÔLE
431	1208489	567-9999	4	PC	STIFTSCHRAUBE	STUD SCREW	ESPÁRRAGO	GOUJON FILETÉ
432	355062	567-9999	4	PC	SECHSKANTMUTTER	HEXAGONAL NUT	TUERCA HEXAGONAL	ECROU HEXAGONAL

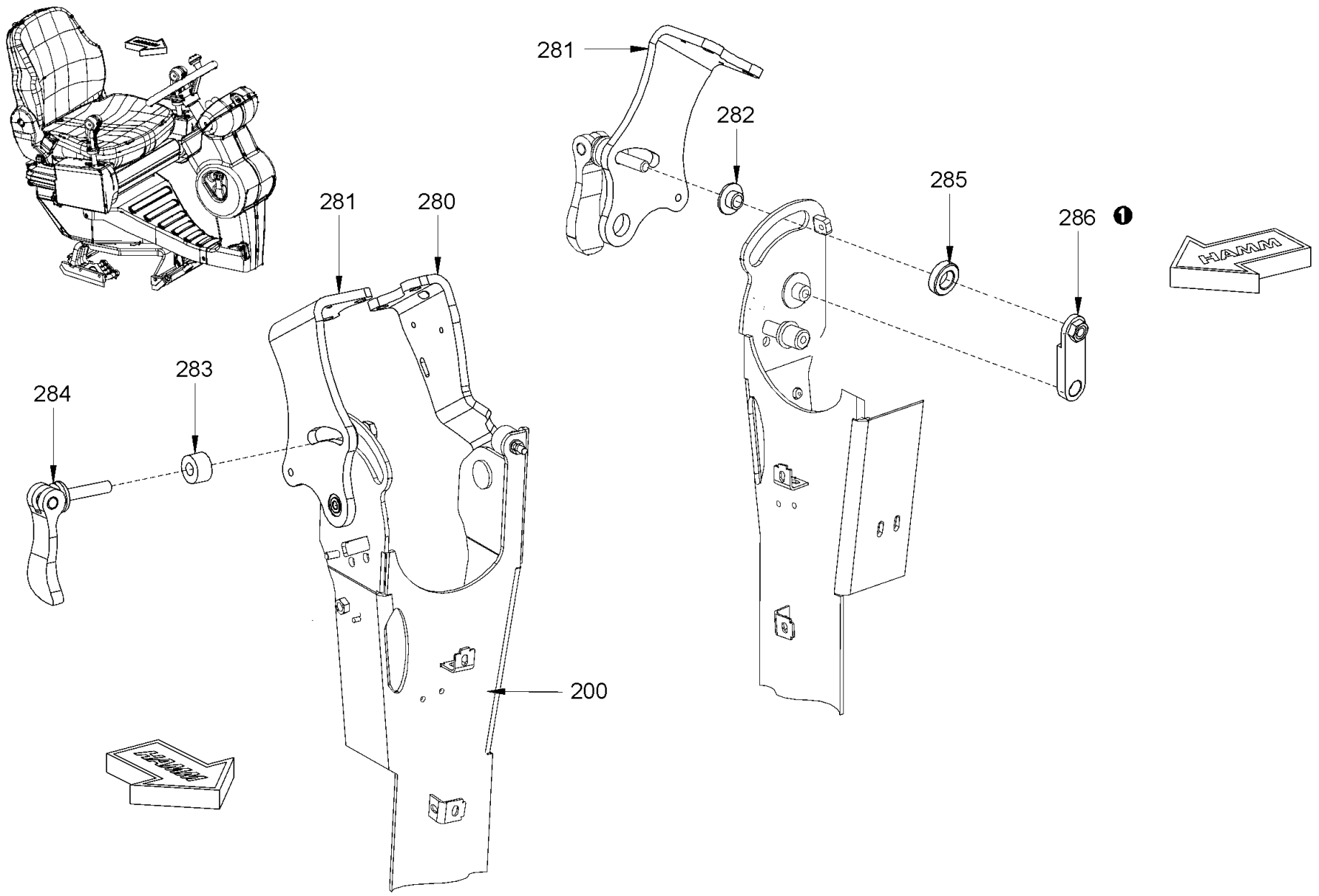

Baureihe: *Series:* *Código der serie:* *Code de série:*	H184	*Gruppe:* *Assembly:* *Grupo:* *Groupe:*	02.06.04 / 01 2332058	*Benennung:* **FAHRERSITZ MIT VERSTELLUNG** *Designation:* **OPERATOR'S SEAT WITH ADJUSTMENT** *Denominación:* **ASIENTO DEL CONDUCTOR AJUSTABLE** *Dénomination:* **SIÈGE DU CONDUCTEUR AVEC RÉGLAGE**	**27/10/2020** **Seite 80**

HAMM

Position Item Posición Position	Teile-Nr. Part No. Referencia Référence	Gültig für Valid for Válido para Valable	Menge Quantity Cantidad Quantité	Einheit Unit Unidad Unité	Benennung	Designation	Denominación	Dénomination
200	2075402	567-9999	1	PC	SITZKONSOLE	SEAT PEDESTAL	CONSOLA DE ASIENTO	CONSOLE DE SIÈGE
280	2146711	567-9999	1	PC	HALTER LINKS	HOLDER LEFT	SOPORTE IZQUIERDA	SUPPORT GAUCHE
281	2110296	567-9999	1	PC	HALTER	HOLDER	SOPORTE	SUPPORT
282	2091589	567-9999	1	PC	BUCHSE	BUSHING	CASQUILLO	DOUILLE
283	2073056	567-9999	1	PC	DISTANZSTÜCK	DISTANCE PIECE	PIEZA DISTANCIADORA	PIÈCE INTERCALAIRE
284	2057936	567-9999	1	PC	HEBEL	LEVER	PALANCA	LEVIER
285	1504290	567-9999	1	PC	SCHEIBE	WASHER	ARANDELA	RONDELLE
286	2159714	567-9999	1	PC	KLEMMSTÜCK	CLAMPING PIECE	MORDAZA	PIÈCE DE SERRAGE

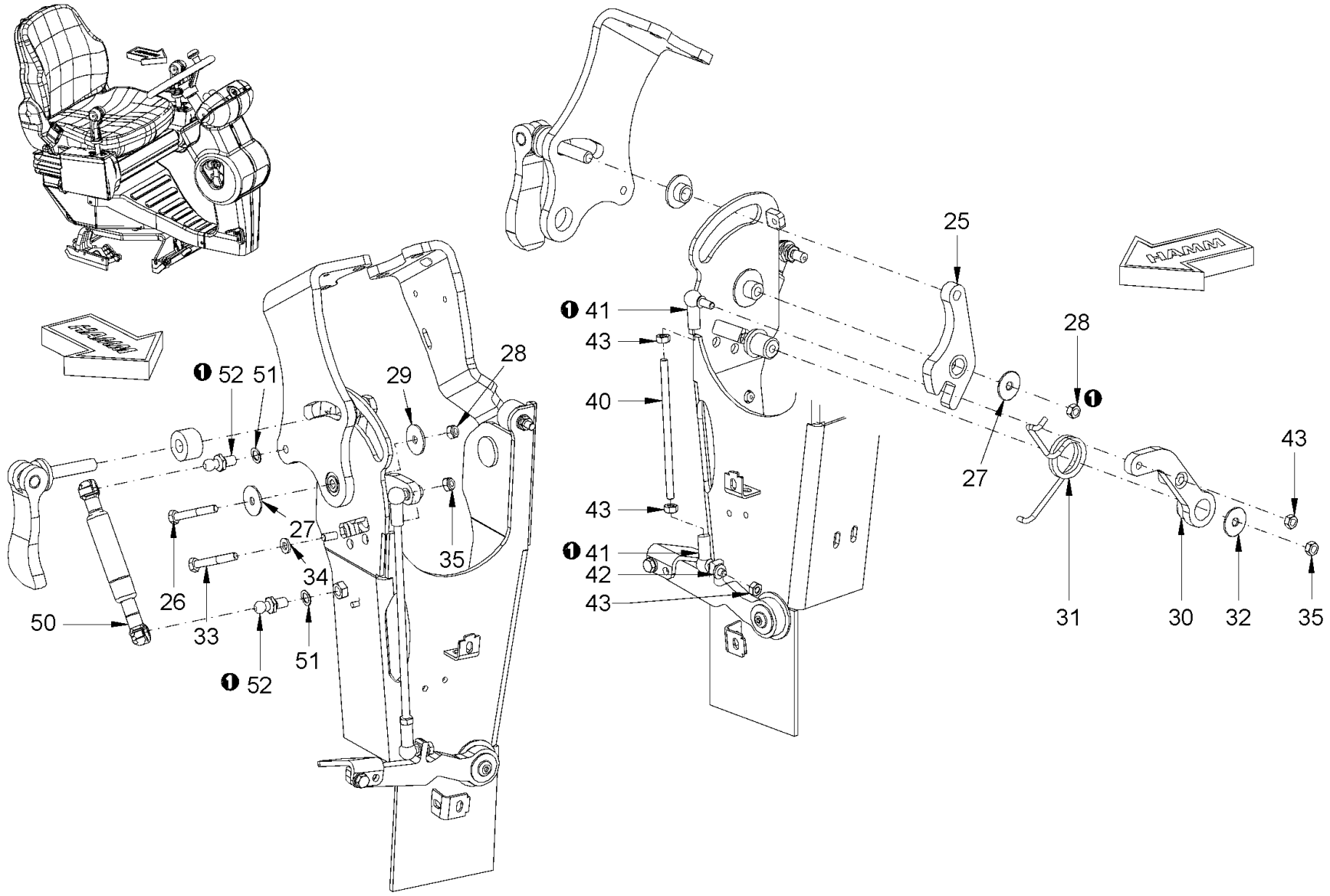

Baureihe: *Series:* *Código der serie:* *Code de série:*	H184	*Gruppe:* *Assembly:* *Grupo:* *Groupe:*	02.06.05 / 02 2332060	*Benennung:* **FAHRERSITZ MIT VERSTELLUNG** *Designation:* **OPERATOR'S SEAT WITH ADJUSTMENT** *Denominación:* **ASIENTO DEL CONDUCTOR AJUSTABLE** *Dénomination:* **SIÈGE DU CONDUCTEUR AVEC RÉGLAGE**	**27/10/2020** **Seite 82**

HAMM

Position Item Posición Position	Teile-Nr. Part No. Referencia Référence	Gültig für Valid for Válido para Valable	Menge Quantity Cantidad Quantité	Einheit Unit Unidad Unité	Benennung	Designation	Denominación	Dénomination
25	2228896	685-9999	1	PC	HEBEL	LEVER	PALANCA	LEVIER
26	314080	685-9999	1	PC	SECHSKANTSCHRAUBE	HEXAGON SCREW	TORNILLO HEXAGONAL	VIS HEXAGONALE
27	2058166	685-9999	1	PC	SCHEIBE	WASHER	ARANDELA	RONDELLE
28	2257942	685-9999	1	PC	SECHSKANTMUTTER	HEXAGONAL NUT	TUERCA HEXAGONAL	ECROU HEXAGONAL
29	350389	685-9999	1	PC	SCHEIBE	WASHER	ARANDELA	RONDELLE
30	2114822	685-9999	1	PC	HEBEL	LEVER	PALANCA	LEVIER
31	2114790	685-9999	1	PC	FEDER	SPRING	RESORTE	RESSORT
32	2058166	685-9999	1	PC	SCHEIBE	WASHER	ARANDELA	RONDELLE
33	314080	685-9999	1	PC	SECHSKANTSCHRAUBE	HEXAGON SCREW	TORNILLO HEXAGONAL	VIS HEXAGONALE
34	2175169	685-9999	1	PC	SICHERUNGSSCHEIBE	LOCKING WASHER	DISCO DE SEGURIDAD	RONDELLE D'ARRÊT
35	2257942	685-9999	1	PC	SECHSKANTMUTTER	HEXAGONAL NUT	TUERCA HEXAGONAL	ECROU HEXAGONAL
40	2113333	685-9999	1	PC	GEWINDESTANGE	THREADED ROD	VARILLA ROSCADA	TIGE FILETÉE
41	200743	685-9999	2	PC	WINKELGELENK	ANGLE JOINT	ARTICULACIÓN ANGULAR	ROTULE
42	2175169	685-9999	1	PC	SICHERUNGSSCHEIBE	LOCKING WASHER	DISCO DE SEGURIDAD	RONDELLE D'ARRÊT
43	2127017	685-9999	4	PC	SECHSKANTMUTTER	HEXAGONAL NUT	TUERCA HEXAGONAL	ECROU HEXAGONAL
50	2050445	685-9999	1	PC	GASFEDER	GAS SPRING	AMORTIGUADOR NEUMÁTICO	AMORTISSEUR PNEUMATIQUE
51	2175172	685-9999	2	PC	SICHERUNGSSCHEIBE	LOCKING WASHER	DISCO DE SEGURIDAD	RONDELLE D'ARRÊT
52	2058274	685-9999	2	PC	KUGELZAPFEN	BALL PIVOT	PERNO DE BOLA	PIVOT À ROTULE

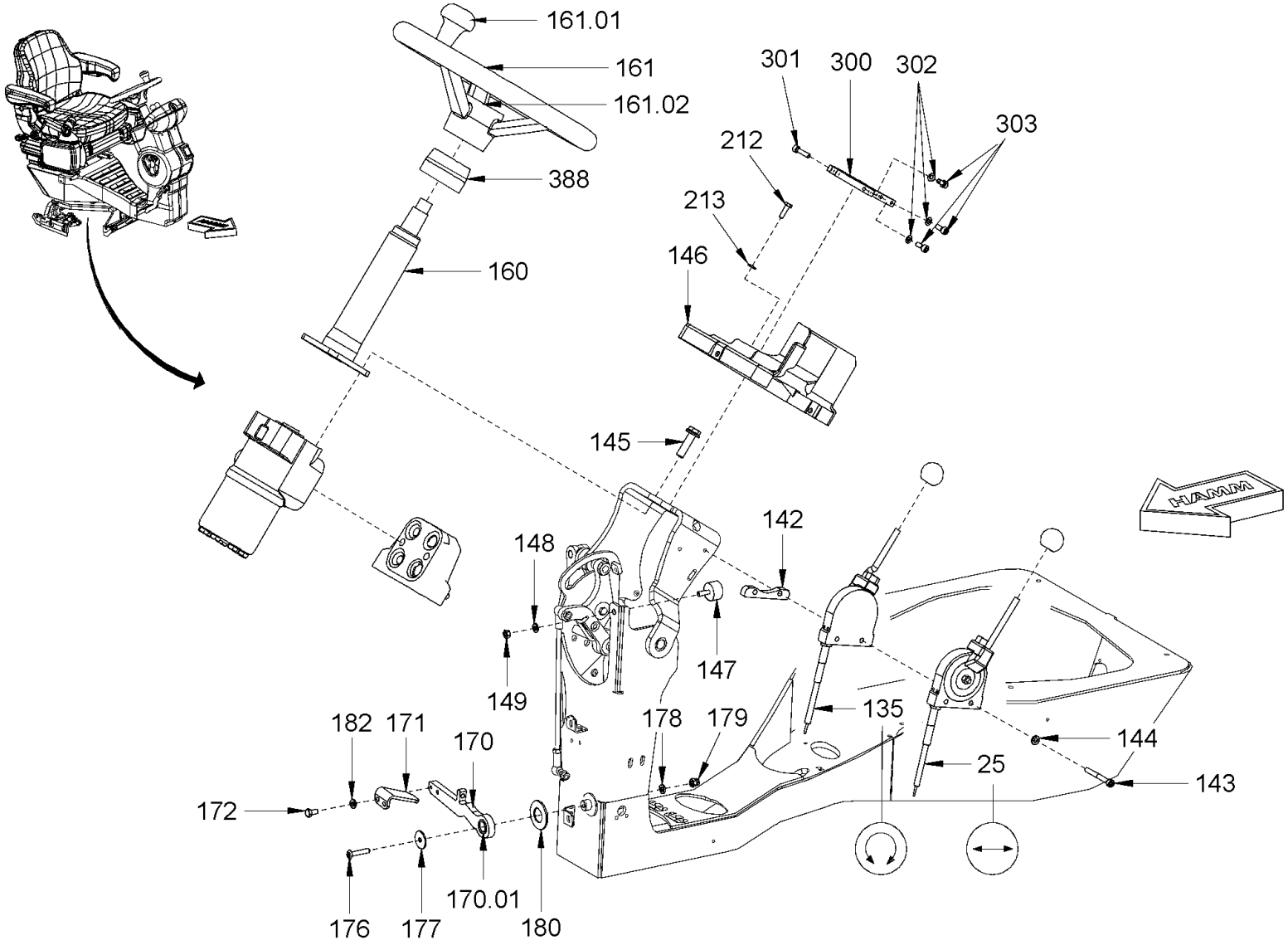

Baureihe: *Series:* *Código der serie:* *Code de série:*	H184	*Gruppe:* *Assembly:* *Grupo:* *Groupe:*	02.06.06 / 01 2227175	*Benennung:* **FAHRERSITZ MIT VERSTELLUNG** *Designation:* **OPERATOR'S SEAT WITH ADJUSTMENT** *Denominación:* **ASIENTO DEL CONDUCTOR AJUSTABLE** *Dénomination:* **SIÈGE DU CONDUCTEUR AVEC RÉGLAGE**	**27/10/2020** **Seite 84**

HAMM

Position Item Posición Position	Teile-Nr. Part No. Referencia Référence	Gültig für Valid for Válido para Valable	Menge Quantity Cantidad Quantité	Einheit Unit Unidad Unité	Benennung	Designation	Denominación	Dénomination
25	2310681	567-9999	1	PC	BOWDENZUG	BOWDEN CABLE	CABLE BOWDEN	CÂBLE BOWDEN
135	2310682	567-9999	1	PC	BOWDENZUG	BOWDEN CABLE	CABLE BOWDEN	CÂBLE BOWDEN
142	2567191	567-9999	1	PC	DISTANZSTÜCK	DISTANCE PIECE	PIEZA DISTANCIADORA	PIÈCE INTERCALAIRE
143	2078330	567-9999	2	PC	ZYLINDERSCHRAUBE	CHEESE-HEAD SCREW	TORNILLO CILÍNDRICO	VIS À TÊTE CYLINDRIQUE
144	2175169	567-9999	2	PC	SICHERUNGSSCHEIBE	LOCKING WASHER	DISCO DE SEGURIDAD	RONDELLE D'ARRÊT
145	1264893	567-9999	4	PC	SICHERUNGSSCHRAUBE	SAFETY SCREW	TORNILLO DE SEGURIDAD	VIS DE FIXATION
146	2154663	567-9999	1	PC	VERKLEIDUNGSTEIL	COVERING PART	PIEZA DE RECUBRIMIENTO	PIÈCE DE REVÊTEMENT
147	2047690	567-9999	1	PC	SCHWINGMETALLPUFFER	RUBBER METAL BUFFER	TOPE DE CAUCHO-METAL	SILENTBLOC EN MÉTAL-CAOUTCHOUC
148	2175169	567-9999	1	PC	SICHERUNGSSCHEIBE	LOCKING WASHER	DISCO DE SEGURIDAD	RONDELLE D'ARRÊT
149	2127017	567-9999	1	PC	SECHSKANTMUTTER	HEXAGONAL NUT	TUERCA HEXAGONAL	ECROU HEXAGONAL
160	2073547	567-9999	1	PC	LENKSÄULE	STEERING COLUMN	COLUMNA DE DIRECCIÓN	COLONNE DE DIRECTION
161	2041128	567-9999	1	PC	LENKRAD	STEERING WHEEL	VOLANTE	VOLANT
161.01	2079481	567-9999	1	PC	DREHGRIFF	TURNING HANDLE	MANECILLA GIRATORIA	POIGNÉE TOURNANTE
161.02	2079486	567-9999	1	PC	DECKEL	LID	TAPA	COUVERCLE
170	2113331	567-9999	1	PC	FUSSHEBEL	FOOT LEVER	PEDAL	PÉDALE
170.01	2048605	567-9999	1	PC	LAGERBUCHSE	BEARING BUSH	CASQUILLO COJINETE	COUSSINET
171	2089896	567-9999	1	PC	PLATTE	PLATE	PLACA	PLAQUE
172	213667	567-9999	2	PC	SECHSKANTSCHRAUBE	HEXAGON SCREW	TORNILLO HEXAGONAL	VIS HEXAGONALE
176	1273248	567-9999	1	PC	LINSENSCHRAUBE	FILLISTER HEAD SCREW	TORNILLO ALOMADO PULIDO	VIS À TÊTE BOMBÉE
177	2058166	567-9999	1	PC	SCHEIBE	WASHER	ARANDELA	RONDELLE
178	2175169	567-9999	1	PC	SICHERUNGSSCHEIBE	LOCKING WASHER	DISCO DE SEGURIDAD	RONDELLE D'ARRÊT
179	2106039	567-9999	1	PC	HUTMUTTER	CAP NUT	TUERCA DE CAPERUZA	ECROU BORGNE
180	2057991	567-9999	1	PC	TELLERFEDER	CUP SPRING	MUELLE DE DISCO	RESSORT BELLEVILLE
182	2175169	567-9999	2	PC	SICHERUNGSSCHEIBE	LOCKING WASHER	DISCO DE SEGURIDAD	RONDELLE D'ARRÊT
212	214418	567-9999	2	PC	ZYLINDERSCHRAUBE	CHEESE-HEAD SCREW	TORNILLO CILÍNDRICO	VIS À TÊTE CYLINDRIQUE
213	2175169	567-9999	2	PC	SICHERUNGSSCHEIBE	LOCKING WASHER	DISCO DE SEGURIDAD	RONDELLE D'ARRÊT
300	2146718	567-9999	1	PC	HALTER	HOLDER	SOPORTE	SUPPORT
301	214396	567-9999	1	PC	ZYLINDERSCHRAUBE	CHEESE-HEAD SCREW	TORNILLO CILÍNDRICO	VIS À TÊTE CYLINDRIQUE
302	216569	567-9999	3	PC	SCHEIBE	WASHER	ARANDELA	RONDELLE
303	239615	567-9999	3	PC	ZYLINDERSCHRAUBE	CHEESE-HEAD SCREW	TORNILLO CILÍNDRICO	VIS À TÊTE CYLINDRIQUE
388	2035369	567-9999	1	PC	GUMMITÜLLE	RUBBER SPOUT	BOQUILLA DE GOMA	DOUILLE EN CAOUTCHOUC

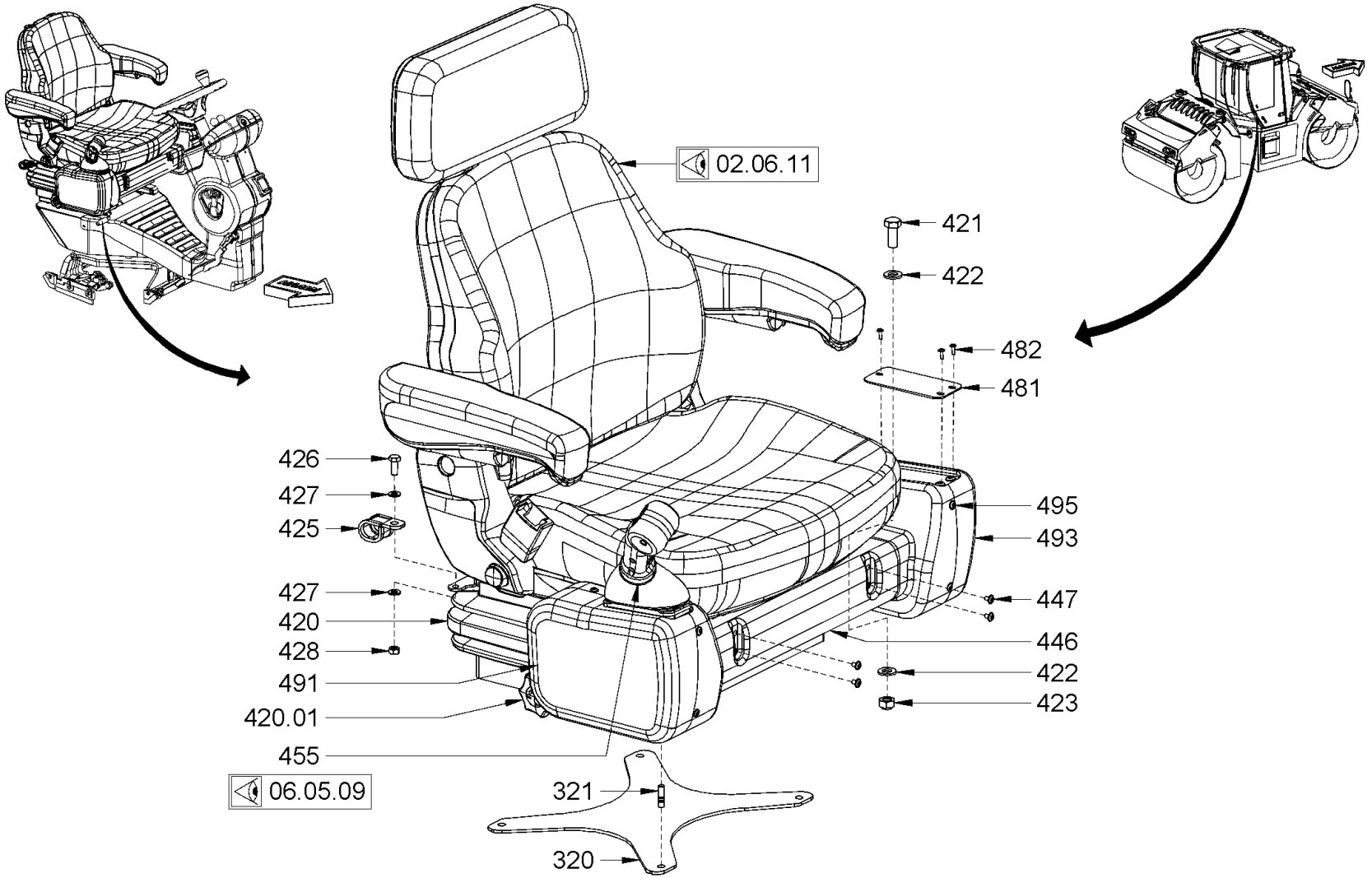

Baureihe: *Series:* *Código der serie:* *Code de série:*	H184	*Gruppe:* *Assembly:* *Grupo:* *Groupe:*	02.06.07 / 01 2227170	*Benennung:* *Designation:* *Denominación:* *Dénomination:*	**FAHRERSITZ MIT VERSTELLUNG** **OPERATOR'S SEAT WITH ADJUSTMENT** **ASIENTO DEL CONDUCTOR AJUSTABLE** **SIÈGE DU CONDUCTEUR AVEC RÉGLAGE**	**27/10/2020** **Seite 86**

HAMM

Position Item Posición Position	Teile-Nr. Part No. Referencia Référence	Gültig für Valid for Válido para Valable	Menge Quantity Cantidad Quantité	Einheit Unit Unidad Unité	Benennung	Designation	Denominación	Dénomination
320	2075784	567-9999	1	PC	BLECH	METAL PLATE	CHAPA	TÔLE
321	1208489	567-9999	4	PC	STIFTSCHRAUBE	STUD SCREW	ESPÁRRAGO	GOUJON FILETÉ
420	2109513	567-9999	1	PC	FEDERUNG	RESILIENCE	SUSPENSIÓN ELÁSTICA	SUSPENSION ELASTIQUE
420.01	2169524	567-9999	1	PC	VERSTELLUNG	ADJUSTMENT	AJUSTE	CHANGEMENT
421	2119339	567-9999	4	PC	SECHSKANTSCHRAUBE	HEXAGON SCREW	TORNILLO HEXAGONAL	VIS HEXAGONALE
422	2175172	567-9999	8	PC	SICHERUNGSSCHEIBE	LOCKING WASHER	DISCO DE SEGURIDAD	RONDELLE D'ARRÊT
423	2127020	567-9999	4	PC	SECHSKANTMUTTER	HEXAGONAL NUT	TUERCA HEXAGONAL	ECROU HEXAGONAL
425	1200305	567-9999	2	PC	ROHRSCHELLE	PIPE CLIP	ABRAZADERA	COLLIER DE SERRAGE
426	2119339	567-9999	4	PC	SECHSKANTSCHRAUBE	HEXAGON SCREW	TORNILLO HEXAGONAL	VIS HEXAGONALE
427	2175172	567-9999	3	PC	SICHERUNGSSCHEIBE	LOCKING WASHER	DISCO DE SEGURIDAD	RONDELLE D'ARRÊT
428	2127020	567-9999	1	PC	SECHSKANTMUTTER	HEXAGONAL NUT	TUERCA HEXAGONAL	ECROU HEXAGONAL
446	2182794	567-9999	1	PC	ABDECKUNG	COVER	CUBIERTA	COUVERCLE
447	2104891	567-9999	8	PC	LINSENSCHRAUBE	FILLISTER HEAD SCREW	TORNILLO ALOMADO PULIDO	VIS À TÊTE BOMBÉE
455	2192187	567-9999	1	PC	FAHRHEBEL	DRIVE LEVER	PALANCA DE MARCHA	LEVIER DE CONDUITE
481	2201474	567-9999	1	PC	BLECH	METAL PLATE	CHAPA	TÔLE
482	1263293	567-9999	6	PC	LINSENSCHRAUBE	FILLISTER HEAD SCREW	TORNILLO ALOMADO PULIDO	VIS À TÊTE BOMBÉE
491	2182795	567-9999	1	PC	DECKEL	LID	TAPA	COUVERCLE
493	2182796	567-9999	1	PC	DECKEL	LID	TAPA	COUVERCLE
495	2129471	567-9999	9	PC	LINSENSCHRAUBE	FILLISTER HEAD SCREW	TORNILLO ALOMADO PULIDO	VIS À TÊTE BOMBÉE

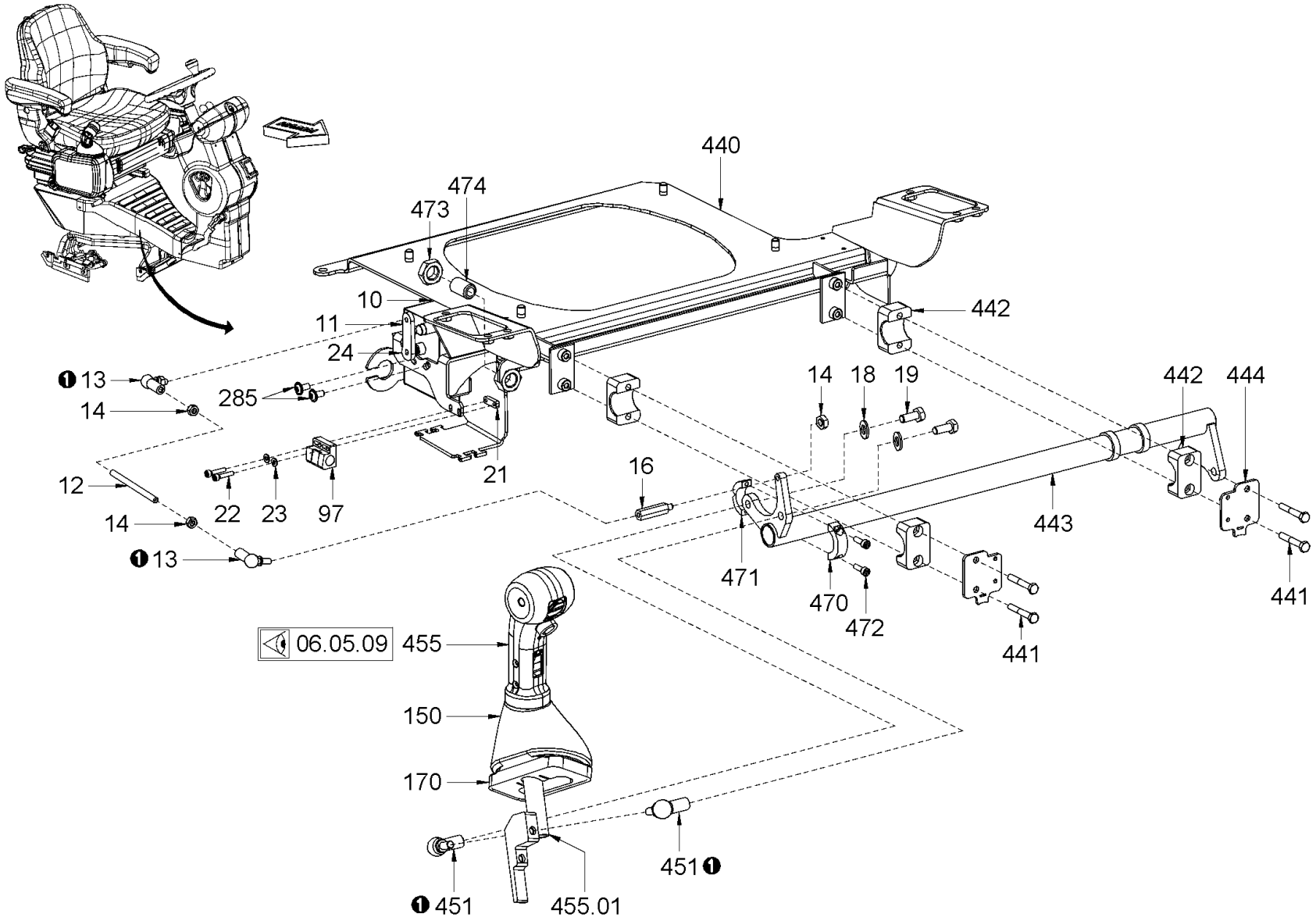

Baureihe: *Series:* *Código der serie:* *Code de série:*	H184	*Gruppe:* *Assembly:* *Grupo:* *Groupe:*	02.06.08 / 01 2227171	*Benennung:* **FAHRERSITZ MIT VERSTELLUNG** *Designation:* **OPERATOR'S SEAT WITH ADJUSTMENT** *Denominación:* **ASIENTO DEL CONDUCTOR AJUSTABLE** *Dénomination:* **SIÈGE DU CONDUCTEUR AVEC RÉGLAGE**	**27/10/2020** **Seite 88**

HAMM

Position Item Posición Position	Teile-Nr. Part No. Referencia Référence	Gültig für Valid for Válido para Valable	Menge Quantity Cantidad Quantité	Einheit Unit Unidad Unité	Benennung	Designation	Denominación	Dénomination
10	2117179	567-9999	1	PC	KABELBAUM POTENTIOMETER	WIRE HARNESS POTENTIOMETER	MAZO DE CABLES POTENCIÓMETRO	FAISCEAU DE CÂBLES POTENTIOMÈTRE
11	2079003	567-9999	1	PC	HEBEL	LEVER	PALANCA	LEVIER
12	2164759	567-9999	1	PC	GEWINDESTANGE	THREADED ROD	VARILLA ROSCADA	TIGE FILETÉE
13	200743	567-9999	2	PC	WINKELGELENK	ANGLE JOINT	ARTICULACIÓN ANGULAR	ROTULE
14	2127017	567-9999	4	PC	SECHSKANTMUTTER	HEXAGONAL NUT	TUERCA HEXAGONAL	ECROU HEXAGONAL
16	2158275	567-9999	1	PC	BOLZEN	BOLT	BULÓN	BOULON
18	2175172	567-9999	2	PC	SICHERUNGSSCHEIBE	LOCKING WASHER	DISCO DE SEGURIDAD	RONDELLE D'ARRÊT
19	2119339	567-9999	2	PC	SECHSKANTSCHRAUBE	HEXAGON SCREW	TORNILLO HEXAGONAL	VIS HEXAGONALE
21	2042982	567-9999	1	PC	BLECH	METAL PLATE	CHAPA	TÔLE
22	1237853	567-9999	2	PC	ZYLINDERSCHRAUBE	CHEESE-HEAD SCREW	TORNILLO CILÍNDRICO	VIS À TÊTE CYLINDRIQUE
23	274356	567-9999	2	PC	SCHEIBE	WASHER	ARANDELA	RONDELLE
24	2057938	567-9999	1	PC	GEWINDESTIFT	THREADED PIN	ESPIGA ROSCADA	GOUPILLE FILETÉE
97	2041579	567-9999	1	PC	BEFESTIGUNGSSCHELLE	MOUNTING CLIP	ARANDELA DE FIJACIÓN	COLLIER DE FIXATION
150	2158947	567-9999	1	PC	FALTENBALG	BELLOWS	FUELLE	TUYAU ACCORDÉON
170	2321456	567-9999	1	PC	KULISSE RECHTS	CONNECTING LINK RIGHT	COLISA DERECHA	COULISSE DROITE
285	2024268	567-9999	2	PC	LINSENSCHRAUBE	FILLISTER HEAD SCREW	TORNILLO ALOMADO PULIDO	VIS À TÊTE BOMBÉE
440	2140366	567-9999	1	PC	SITZKONSOLE	SEAT PEDESTAL	CONSOLA DE ASIENTO	CONSOLE DE SIÈGE
441	314080	567-9999	4	PC	SECHSKANTSCHRAUBE	HEXAGON SCREW	TORNILLO HEXAGONAL	VIS HEXAGONALE
442	314242	567-9999	4	PC	SCHELLENHÄLFTE	HALF-CLIP	MEDIA ABRAZADERA	DEMI-COLLIER
443	2183199	567-9999	1	PC	SCHALTWELLE	SHIFTING SHAFT	ÁRBOL DE EMBRAGUE	ARBRE COMMANDE
444	2183211	567-9999	2	PC	DECKPLATTE	TOP COVER	PLACA DE RECUBRIMIENTO	PLAQUE DE RECOUVREMENT
451	200751	567-9999	2	PC	WINKELGELENK	ANGLE JOINT	ARTICULACIÓN ANGULAR	ROTULE
455	2192187	567-9999	1	PC	FAHRHEBEL	DRIVE LEVER	PALANCA DE MARCHA	LEVIER DE CONDUITE
455.01	2140477	567-9999	1	PC	FAHRHEBEL	DRIVE LEVER	PALANCA DE MARCHA	LEVIER DE CONDUITE
470	2117340	567-9999	1	PC	KLEMMSTÜCK	CLAMPING PIECE	MORDAZA	PIÈCE DE SERRAGE
471	2117367	567-9999	1	PC	KLEMMSTÜCK	CLAMPING PIECE	MORDAZA	PIÈCE DE SERRAGE
472	367567	567-9999	2	PC	ZYLINDERSCHRAUBE	CHEESE-HEAD SCREW	TORNILLO CILÍNDRICO	VIS À TÊTE CYLINDRIQUE
473	239666	567-9999	1	PC	SECHSKANTMUTTER	HEXAGONAL NUT	TUERCA HEXAGONAL	ECROU HEXAGONAL
474	224820	567-9999	1	PC	DRUCKSTÜCK FEDERND	SPRING-THRUST PIECE	PIEZA DE PRESIÓN DE RESORTE	MEMBRE DE PRESSION À RESSORT

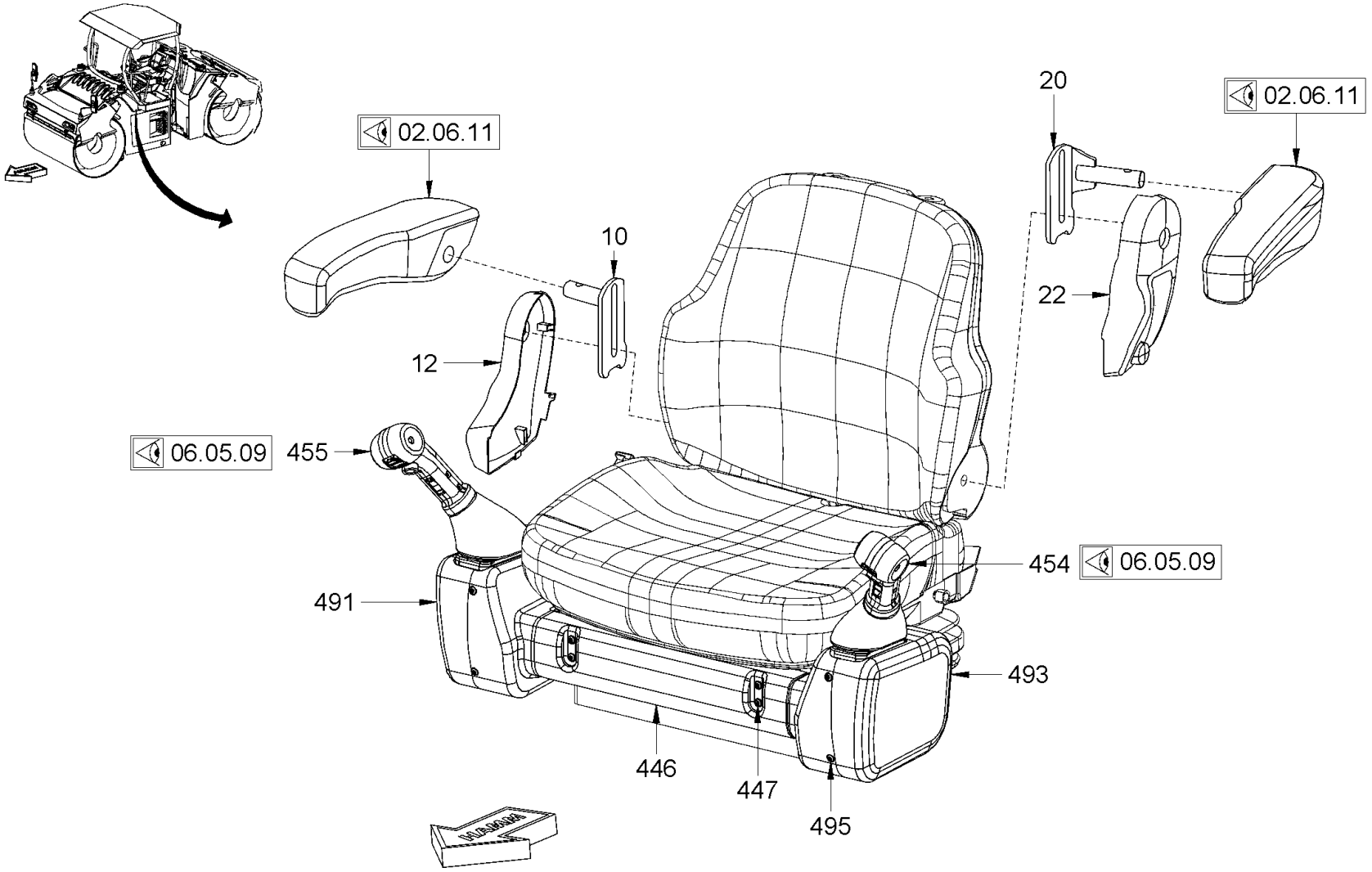

Baureihe: *Series:* *Código der serie:* *Code de série:*	H184	*Gruppe:* *Assembly:* *Grupo:* *Groupe:*	02.06.09 / 01 2227173	*Benennung:* **FAHRERSITZ MIT VERSTELLUNG** *Designation:* **OPERATOR'S SEAT WITH ADJUSTMENT** *Denominación:* **ASIENTO DEL CONDUCTOR AJUSTABLE** *Dénomination:* **SIÈGE DU CONDUCTEUR AVEC RÉGLAGE**	**27/10/2020** **Seite 90**

HAMM

Position Item Posición Position	Teile-Nr. Part No. Referencia Référence	Gültig für Valid for Válido para Valable	Menge Quantity Cantidad Quantité	Einheit Unit Unidad Unité	Benennung	Designation	Denominación	Dénomination
10	2118144	567-9999	1	PC	HALTER	HOLDER	SOPORTE	SUPPORT
12	2119856	567-9999	1	PC	VERKLEIDUNGSTEIL	COVERING PART	PIEZA DE RECUBRIMIENTO	PIÈCE DE REVÊTEMENT
20	2118146	567-9999	1	PC	HALTER	HOLDER	SOPORTE	SUPPORT
22	2119857	567-9999	1	PC	VERKLEIDUNGSTEIL	COVERING PART	PIEZA DE RECUBRIMIENTO	PIÈCE DE REVÊTEMENT
446	2182794	567-9999	1	PC	ABDECKUNG	COVER	CUBIERTA	COUVERCLE
447	2104891	567-9999	8	PC	LINSENSCHRAUBE	FILLISTER HEAD SCREW	TORNILLO ALOMADO PULIDO	VIS À TÊTE BOMBÉE
454	2192188	567-9999	1	PC	FAHRHEBEL LINKS,COMPL.	DRIVE LEVER LEFT,COMPL.	PALANCA DE MARCHA IZQUIERDA, COMPL.	LEVIER DE CONDUITE GAUCHE, COMPL.
455	2192187	567-9999	1	PC	FAHRHEBEL	DRIVE LEVER	PALANCA DE MARCHA	LEVIER DE CONDUITE
491	2182795	567-9999	1	PC	DECKEL	LID	TAPA	COUVERCLE
493	2182796	567-9999	1	PC	DECKEL	LID	TAPA	COUVERCLE
495	2129471	567-9999	9	PC	LINSENSCHRAUBE	FILLISTER HEAD SCREW	TORNILLO ALOMADO PULIDO	VIS À TÊTE BOMBÉE

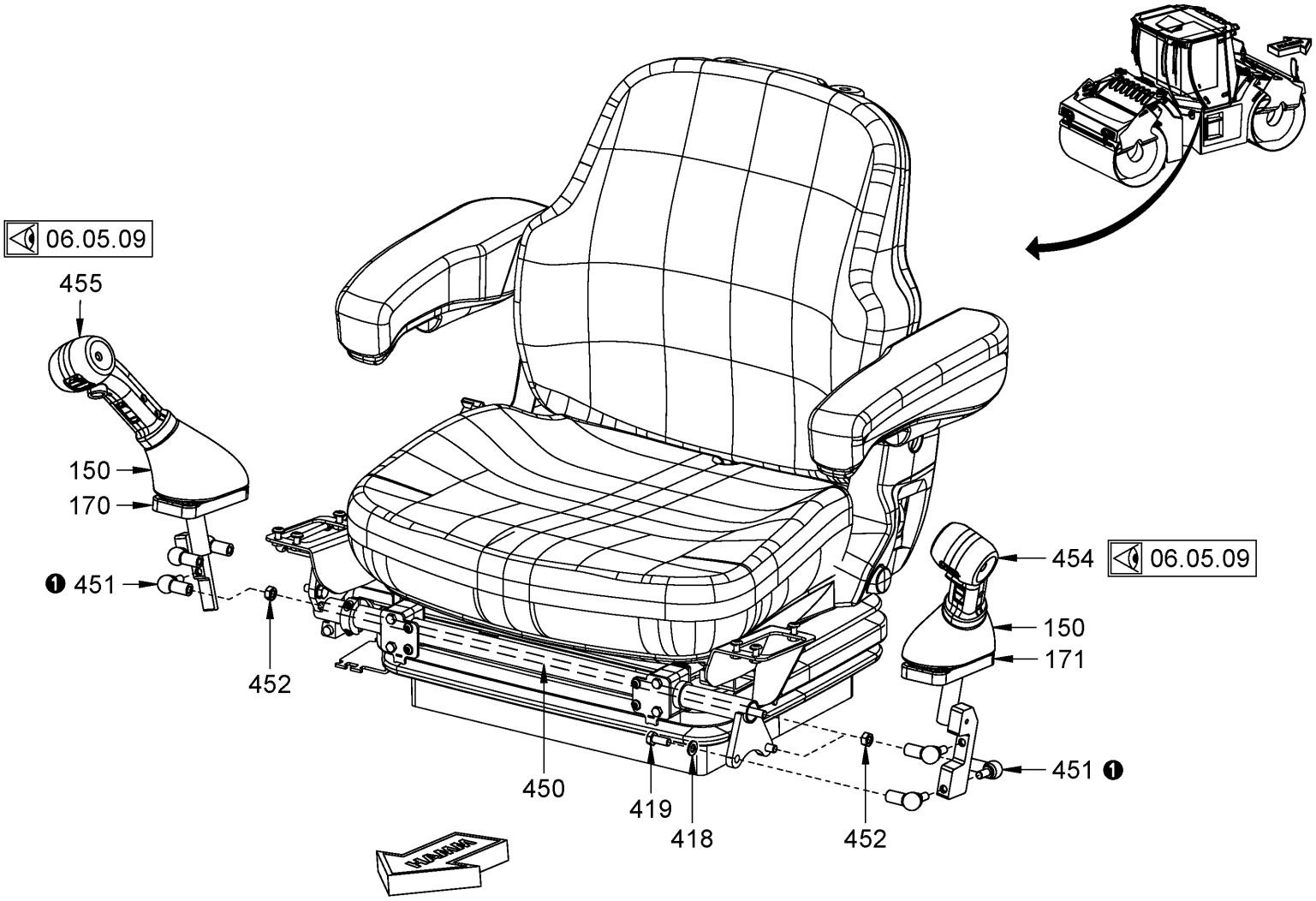

Baureihe: *Series:* *Código der serie:* *Code de série:*	H184	*Gruppe:* *Assembly:* *Grupo:* *Groupe:*	02.06.10 / 01 2227172	*Benennung:* **FAHRERSITZ MIT VERSTELLUNG** *Designation:* **OPERATOR'S SEAT WITH ADJUSTMENT** *Denominación:* **ASIENTO DEL CONDUCTOR AJUSTABLE** *Dénomination:* **SIÈGE DU CONDUCTEUR AVEC RÉGLAGE**	**27/10/2020** **Seite 92**

HAMM

Position Item Posición Position	Teile-Nr. Part No. Referencia Référence	Gültig für Valid for Válido para Valable	Menge Quantity Cantidad Quantité	Einheit Unit Unidad Unité	Benennung	Designation	Denominación	Dénomination
150	2158947	567-9999	2	PC	FALTENBALG	BELLOWS	FUELLE	TUYAU ACCORDÉON
170	2321456	567-9999	1	PC	KULISSE RECHTS	CONNECTING LINK RIGHT	COLISA DERECHA	COULISSE DROITE
171	2321455	567-9999	1	PC	KULISSE	CONNECTING LINK	COLISA	COULISSE
418	2175172	567-9999	4	PC	SICHERUNGSSCHEIBE	LOCKING WASHER	DISCO DE SEGURIDAD	RONDELLE D'ARRÊT
419	2119339	567-9999	4	PC	SECHSKANTSCHRAUBE	HEXAGON SCREW	TORNILLO HEXAGONAL	VIS HEXAGONALE
450	2091695	567-9999	1	PC	GEWINDESTANGE	THREADED ROD	VARILLA ROSCADA	TIGE FILETÉE
451	200751	567-9999	6	PC	WINKELGELENK	ANGLE JOINT	ARTICULACIÓN ANGULAR	ROTULE
452	2127020	567-9999	2	PC	SECHSKANTMUTTER	HEXAGONAL NUT	TUERCA HEXAGONAL	ECROU HEXAGONAL
454	2192188	567-9999	1	PC	FAHRHEBEL	DRIVE LEVER	PALANCA DE MARCHA	LEVIER DE CONDUITE
455	2192187	567-9999	1	PC	FAHRHEBEL	DRIVE LEVER	PALANCA DE MARCHA	LEVIER DE CONDUITE

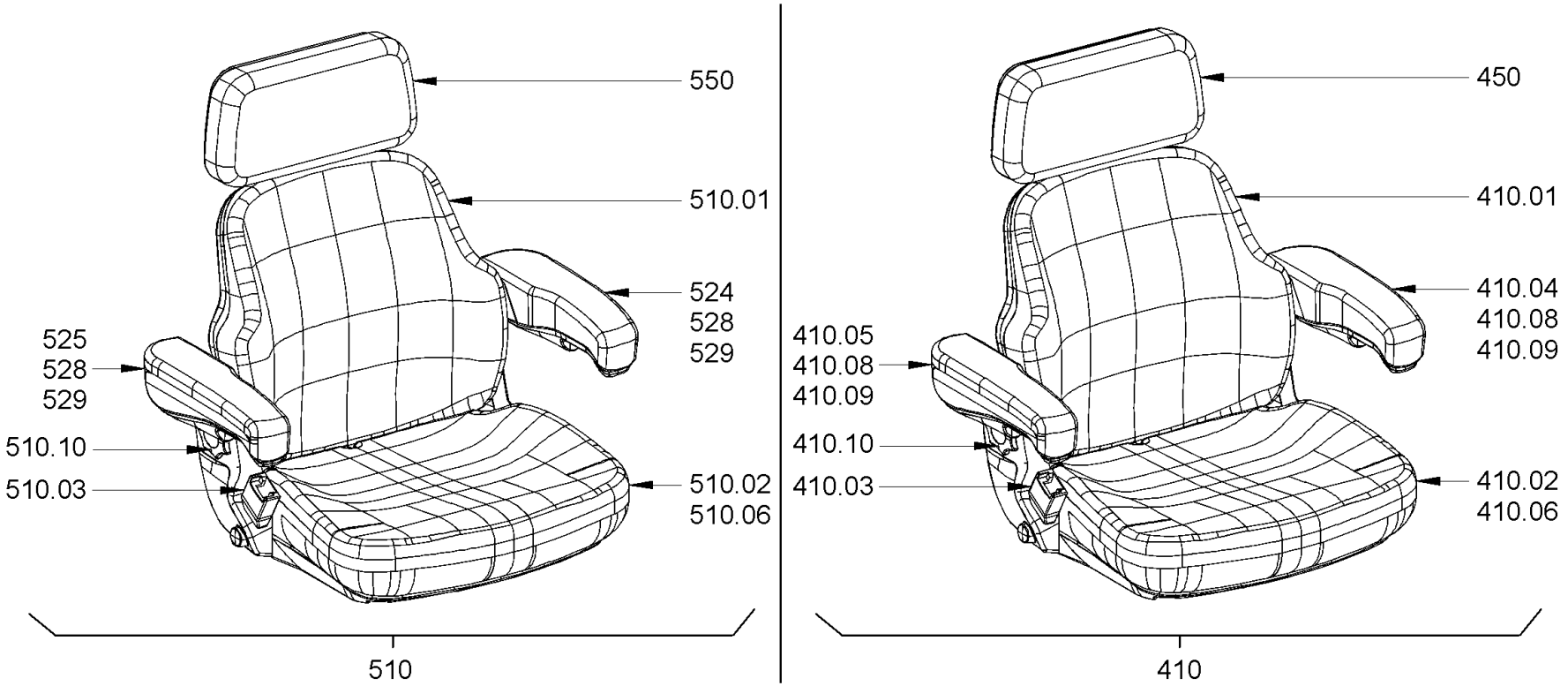

Baureihe: *Series:* *Código der serie:* *Code de série:*	H184	*Gruppe:* *Assembly:* *Grupo:* *Groupe:*	02.06.11 / 00 2271243	*Benennung:* *Designation:* *Denominación:* *Dénomination:*	**FAHRERSITZ MIT VERSTELLUNG** **OPERATOR'S SEAT WITH ADJUSTMENT** **ASIENTO DEL CONDUCTOR AJUSTABLE** **SIÈGE DU CONDUCTEUR AVEC RÉGLAGE**	**27/10/2020** **Seite 94**

HAMM

Position Item Posición Position	Teile-Nr. Part No. Referencia Référence	Gültig für Valid for Válido para Valable	Menge Quantity Cantidad Quantité	Einheit Unit Unidad Unité	Benennung	Designation	Denominación	Dénomination
410	2057152	1-9999	1	PC	FAHRERSITZ	DRIVER'S SEAT	ASIENTO DEL CONDUCTOR	SIÈGE DU CONDUCTEUR
410.01	1259555	1-9999	1	PC	RÜCKENPOLSTER, KUNSTLEDER	BACKREST CUSHION, IMI. LEATHER	ACOLCHADO ESPALDA, IMITACIÓN DE CUERO	COUSSIN DE DOSSIER, CUIR IMITÉ
410.02	2041576	1-9999	1	PC	SITZPOLSTER, KUNSTLEDER	SEAT CUSHION, IMITAT. LEATHER	COJIN DE ASIENTO, IMITACIÓN DE CUERO	COUSSIN DE SIÈGE, CUIR IMITÉ
410.03	1254413	1-9999	1	PC	BECKENGURT	LAP BELT	CINTURÓN DE SEGURIDAD	CEINTURE DE SÉCURITÉ
410.04	2119796	1-9999	1	PC	ARMLEHNE	ARMREST	APOYABRAZOS	ACCOUDOIR
410.05	2119797	1-9999	1	PC	ARMSTÜTZE	ELBOW-REST	REPOSABRAZOS	ACCOUDOIR
410.06	1289071	1-9999	1	PC	SITZKONTAKTSCHALTER	SEAT CONTACT SWITCH	INTERRUPTOR CONTACTO ASIENTO	COMMUTATEUR CONTACT DU SIÈGE
410.08	2319373	1-9999	1	PC	HALTER	HOLDER	SOPORTE	SUPPORT
410.09	2319372	1-9999	1	PC	SCHRAUBE	SCREW	TORNILLO	VIS
410.10	1294970	1-9999	2	PC	KLEMMSCHRAUBE	CLAMP BOLT	TORNILLO MORDAZA	VIS DE SERRAGE
450	1212532	1-9999	1	PC	SITZVERLÄNGERUNG, KUNSTLEDER	SEAT EXTENSION, IMIT. LEATHER	EXTENSIÓN DE ASIENTO, IMITACIÓN DE CUERO	PROLONGAT. SIÈGE, CUIR IMITÉ
510	2024262	1-9999	1	PC	FAHRERSITZ, STOFF	DRIVER'S SEAT, CLOTH	ASIENTO DEL CONDUCTOR, TELA	SIÈGE DU CONDUCTEUR, TISSU
510.01	2041574	1-9999	1	PC	RÜCKENPOLSTER, STOFF	BACKREST CUSHION, CLOTH	ACOLCHADO DE ESPALDA, TELA	COUSSIN DE DOSSIER, TISSU
510.02	2041575	1-9999	1	PC	SITZPOLSTER, STOFF	SEAT CUSHION, CLOTH	COJIN DE ASIENTO, TELA	COUSSIN DE SIÈGE, TISSU
510.03	1254413	1-9999	1	PC	BECKENGURT	LAP BELT	CINTURÓN DE SEGURIDAD	CEINTURE DE SÉCURITÉ
510.06	1289071	1-9999	1	PC	SITZKONTAKTSCHALTER	SEAT CONTACT SWITCH	INTERRUPTOR CONTACTO ASIENTO	COMMUTATEUR CONTACT DU SIÈGE
510.10	1294970	1-9999	2	PC	KLEMMSCHRAUBE	CLAMP BOLT	TORNILLO MORDAZA	VIS DE SERRAGE
524	2119796	1-9999	1	PC	ARMLEHNE	ARMREST	APOYABRAZOS	ACCOUDOIR
525	2119797	1-9999	1	PC	ARMSTÜTZE	ELBOW-REST	REPOSABRAZOS	ACCOUDOIR
528	2319373	1-9999	1	PC	HALTER	HOLDER	SOPORTE	SUPPORT
529	2319372	1-9999	1	PC	SCHRAUBE	SCREW	TORNILLO	VIS
550	1212540	1-9999	1	PC	SITZVERLÄNGERUNG, STOFF	SEAT EXTENSION, CLOTH	EXTENSIÓN DE ASIENTO, TELA	PROLONGATION DU SIÈGE, TISSU

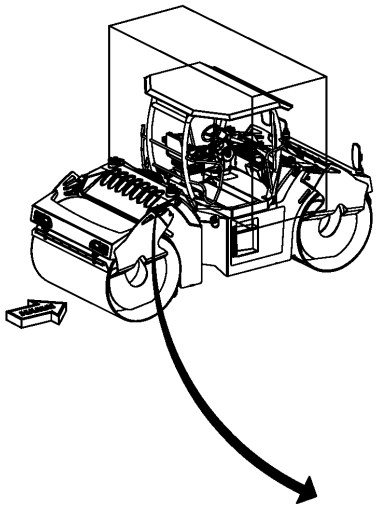

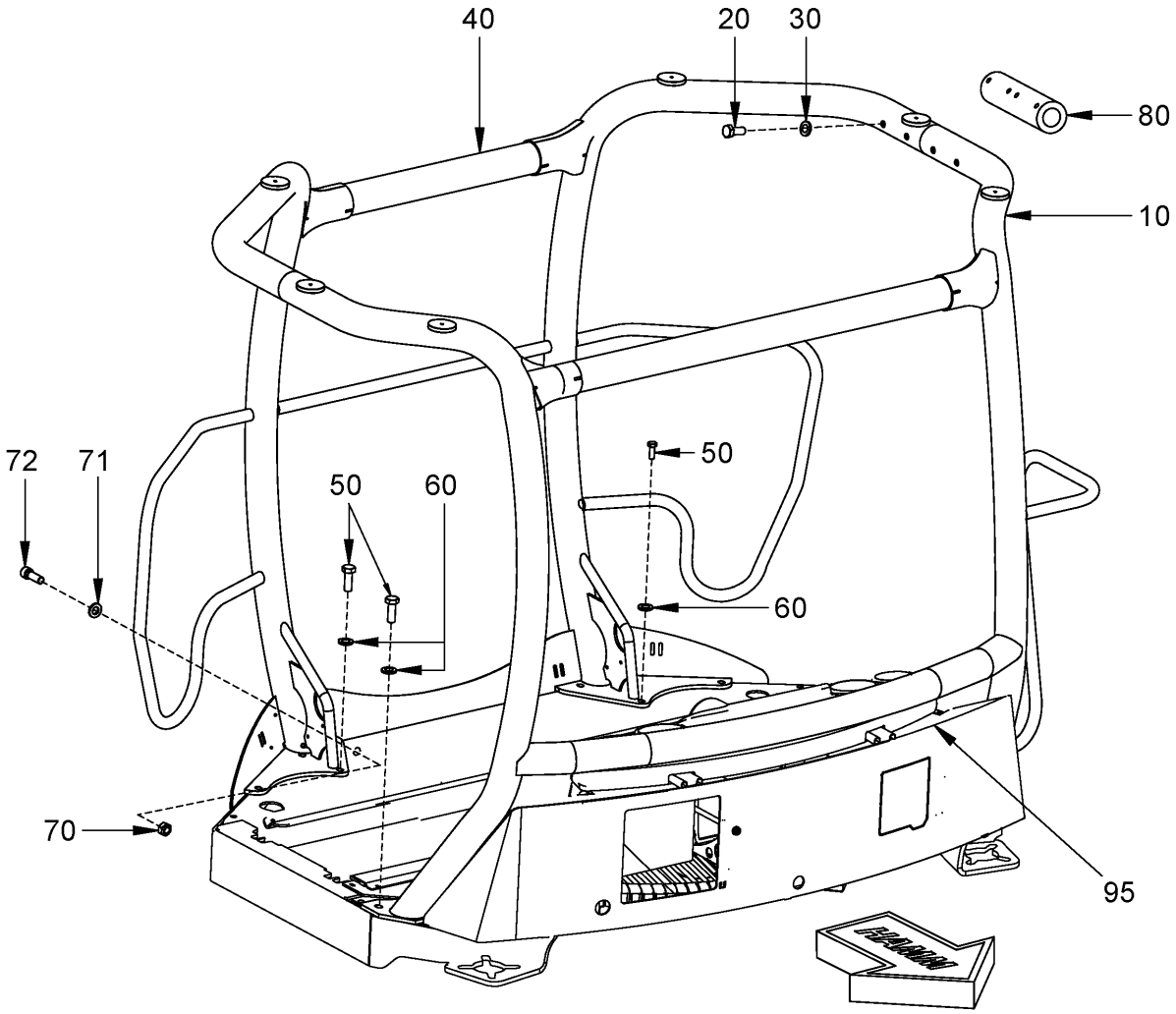

Baureihe: *Series:* *Código der serie:* *Code de série:*	H184	*Gruppe:* *Assembly:* *Grupo:* *Groupe:*	02.10.00 / 01 2220660	*Benennung:* **ÜBERROLLBÜGEL** *Designation:* **ROLL OVER PROTECTION** *Denominación:* **ARCO DE PROTECCIÓN** *Dénomination:* **ARCEAU DE SÉCURITÉ**	**27/10/2020** **Seite 96**

HAMM

Position Item Posición Position	Teile-Nr. Part No. Referencia Référence	Gültig für Valid for Válido para Valable	Menge Quantity Cantidad Quantité	Einheit Unit Unidad Unité	Benennung	Designation	Denominación	Dénomination
10	2170817	272-9999	1	PC	ÜBERROLLBÜGEL	ROLL OVER PROTECTION	ARCO DE PROTECCIÓN	ARCEAU DE SÉCURITÉ
20	213942	272-9999	8	PC	SECHSKANTSCHRAUBE	HEXAGON SCREW	TORNILLO HEXAGONAL	VIS HEXAGONALE
30	2175175	272-9999	8	PC	SICHERUNGSSCHEIBE	LOCKING WASHER	DISCO DE SEGURIDAD	RONDELLE D'ARRÊT
40	2170818	272-9999	1	PC	ÜBERROLLBÜGEL	ROLL OVER PROTECTION	ARCO DE PROTECCIÓN	ARCEAU DE SÉCURITÉ
50	213942	272-9999	16	PC	SECHSKANTSCHRAUBE	HEXAGON SCREW	TORNILLO HEXAGONAL	VIS HEXAGONALE
60	2235850	272-9999	16	PC	SCHEIBE	WASHER	ARANDELA	RONDELLE
70	2127024	272-9999	2	PC	SECHSKANTMUTTER	HEXAGONAL NUT	TUERCA HEXAGONAL	ECROU HEXAGONAL
71	2175175	272-9999	4	PC	SICHERUNGSSCHEIBE	LOCKING WASHER	DISCO DE SEGURIDAD	RONDELLE D'ARRÊT
72	214647	272-9999	2	PC	ZYLINDERSCHRAUBE	CHEESE-HEAD SCREW	TORNILLO CILÍNDRICO	VIS À TÊTE CYLINDRIQUE
80	2111148	272-9999	2	PC	ROHR	PIPE	TUBO	TUYAU
95	2078821	272-9999	2,50	M	DICHTUNGSPROFIL	SEALING PROFILE	PERFIL DE IMPERMEABILIZACIÓN	JOINT D'ÉTANCHÉITÉ PROFILÉ

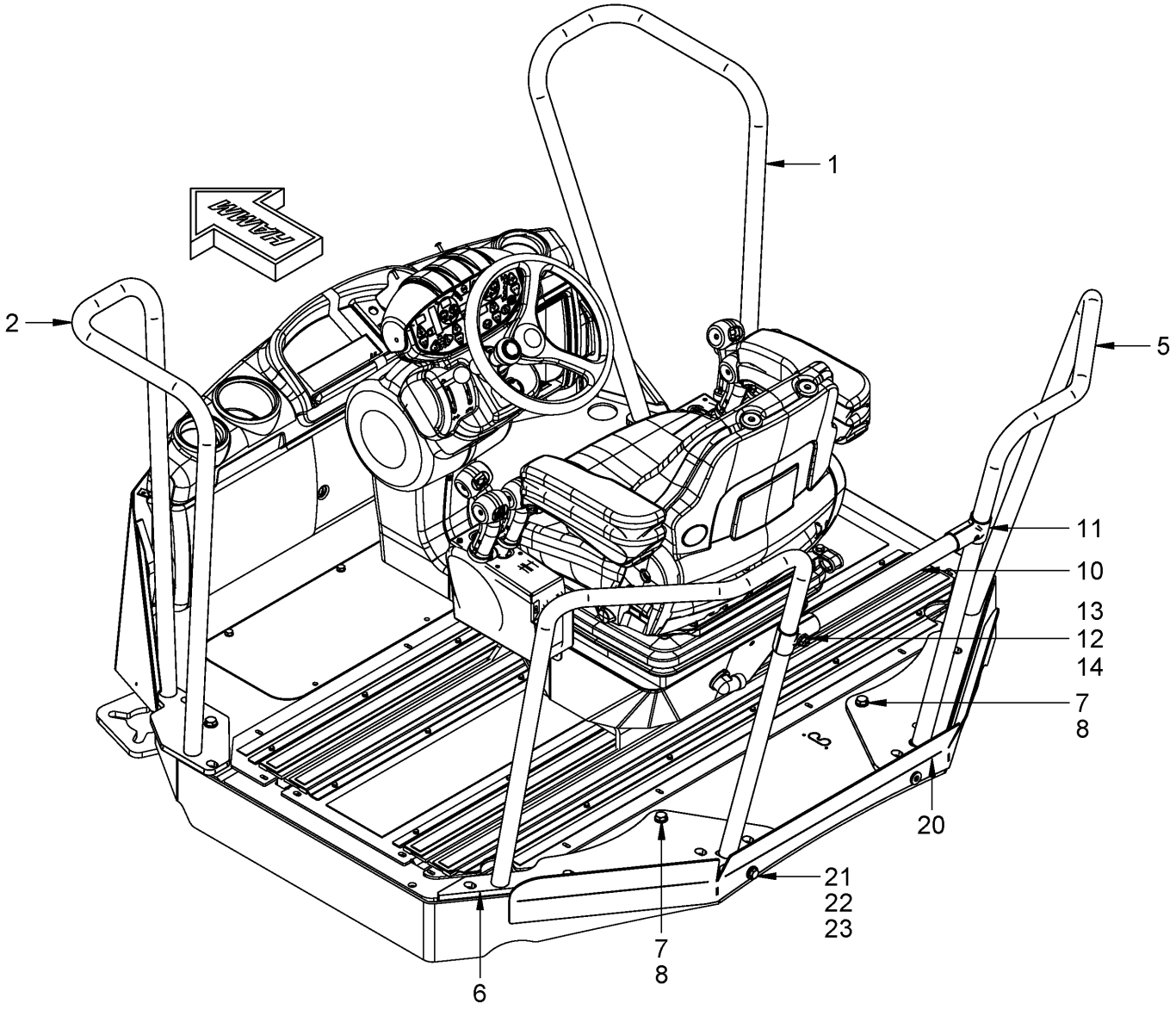

Baureihe: *Series:* *Código der serie:* *Code de série:*	H184	*Gruppe:* *Assembly:* *Grupo:* *Groupe:*	02.12.00 / 00 2219499	*Benennung:* **HALTEGRIFFE** *Designation:* **HANDLES** *Denominación:* **ASIDEROS** *Dénomination:* **POIGNÉES**	**27/10/2020** **Seite 98**

Position Item Posición Position	Teile-Nr. Part No. Referencia Référence	Gültig für Valid for Válido para Valable	Menge Quantity Cantidad Quantité	Einheit Unit Unidad Unité	Benennung	Designation	Denominación	Dénomination
1	2143420	1-9999	1	PC	HALTEGRIFF	GRAB HANDLE	ASIDERO	POIGNÉE
2	2143419	1-9999	1	PC	HALTEGRIFF	GRAB HANDLE	ASIDERO	POIGNÉE
5	2143417	1-9999	1	PC	HALTEGRIFF	GRAB HANDLE	ASIDERO	POIGNÉE
6	2143418	1-9999	1	PC	HALTEGRIFF	GRAB HANDLE	ASIDERO	POIGNÉE
7	213942	1-9999	16	PC	SECHSKANTSCHRAUBE	HEXAGON SCREW	TORNILLO HEXAGONAL	VIS HEXAGONALE
8	2235850	1-9999	16	PC	SCHEIBE	WASHER	ARANDELA	RONDELLE
10	2143413	1-9999	1	PC	ROHR	PIPE	TUBO	TUYAU
11	1249991	1-9999	2	PC	T-SCHELLE	T-CLIP	ABRAZADERA EN T	COLLIER EN T
12	2546490	1-9999	2	PC	SECHSKANTSCHRAUBE	HEXAGON SCREW	TORNILLO HEXAGONAL	VIS HEXAGONALE
13	2235849	1-9999	4	PC	SCHEIBE	WASHER	ARANDELA	RONDELLE
14	2127021	1-9999	2	PC	SECHSKANTMUTTER	HEXAGONAL NUT	TUERCA HEXAGONAL	ECROU HEXAGONAL
20	2143414	1-9999	1	PC	BLECH	METAL PLATE	CHAPA	TÔLE
21	252980	1-9999	4	PC	SECHSKANTSCHRAUBE	HEXAGON SCREW	TORNILLO HEXAGONAL	VIS HEXAGONALE
22	2235849	1-9999	8	PC	SCHEIBE	WASHER	ARANDELA	RONDELLE
23	2127021	1-9999	4	PC	SECHSKANTMUTTER	HEXAGONAL NUT	TUERCA HEXAGONAL	ECROU HEXAGONAL

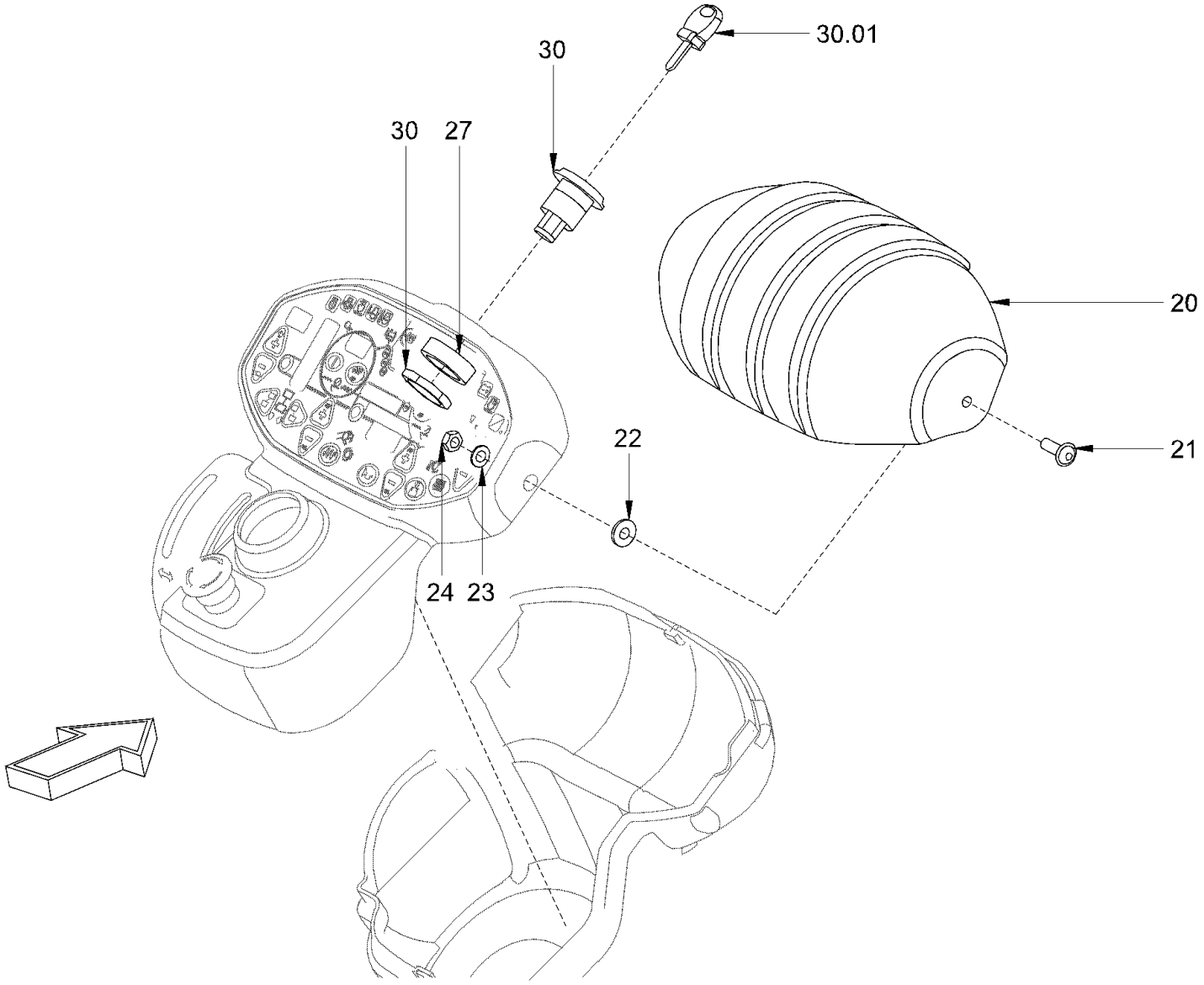

Baureihe: *Series:* *Código der serie:* *Code de série:*	H184	*Gruppe:* *Assembly:* *Grupo:* *Groupe:*	02.20.00 / 00 2120736	*Benennung:* **ARMATURENABDECKUNG** *Designation:* **INSTRUMENT PANEL COVERING** *Denominación:* **REVESTIMIENTO DEL PANEL DE CONTROL** *Dénomination:* **REVÊTEMENT DU TABLEAU DE BORD**	**27/10/2020** **Seite 100**	HAMM

Position Item Posición Position	Teile-Nr. Part No. Referencia Référence	Gültig für Valid for Válido para Valable	Menge Quantity Cantidad Quantité	Einheit Unit Unidad Unité	Benennung	Designation	Denominación	Dénomination
20	2100900	1-9999	1	PC	VERKLEIDUNGSTEIL	COVERING PART	PIEZA DE RECUBRIMIENTO	PIÈCE DE REVÊTEMENT
21	2035033	1-9999	2	PC	LINSENSCHRAUBE	FILLISTER HEAD SCREW	TORNILLO ALOMADO PULIDO	VIS À TÊTE BOMBÉE
22	2091341	1-9999	2	PC	BUCHSE	BUSHING	CASQUILLO	DOUILLE
23	2175172	1-9999	2	PC	SICHERUNGSSCHEIBE	LOCKING WASHER	DISCO DE SEGURIDAD	RONDELLE D'ARRÊT
24	1209302	1-9999	2	PC	SICHERUNGSMUTTER	SAFETY NUT	TUERCA DE SEGURIDAD	CONTRE-ÉCROU
27	1485091	1-9999	1	PC	DISTANZSTÜCK	DISTANCE PIECE	PIEZA DISTANCIADORA	PIÈCE INTERCALAIRE
30	388106	1-9999	1	PC	EINBAUSCHLOSS	BUILT-IN LOCK	CERRADURA INCORPORADA	SERRURE INCORPORÉE
30.01	367125	1-9999	1	PC	SCHLÜSSEL	KEY	LLAVE	CLÉ

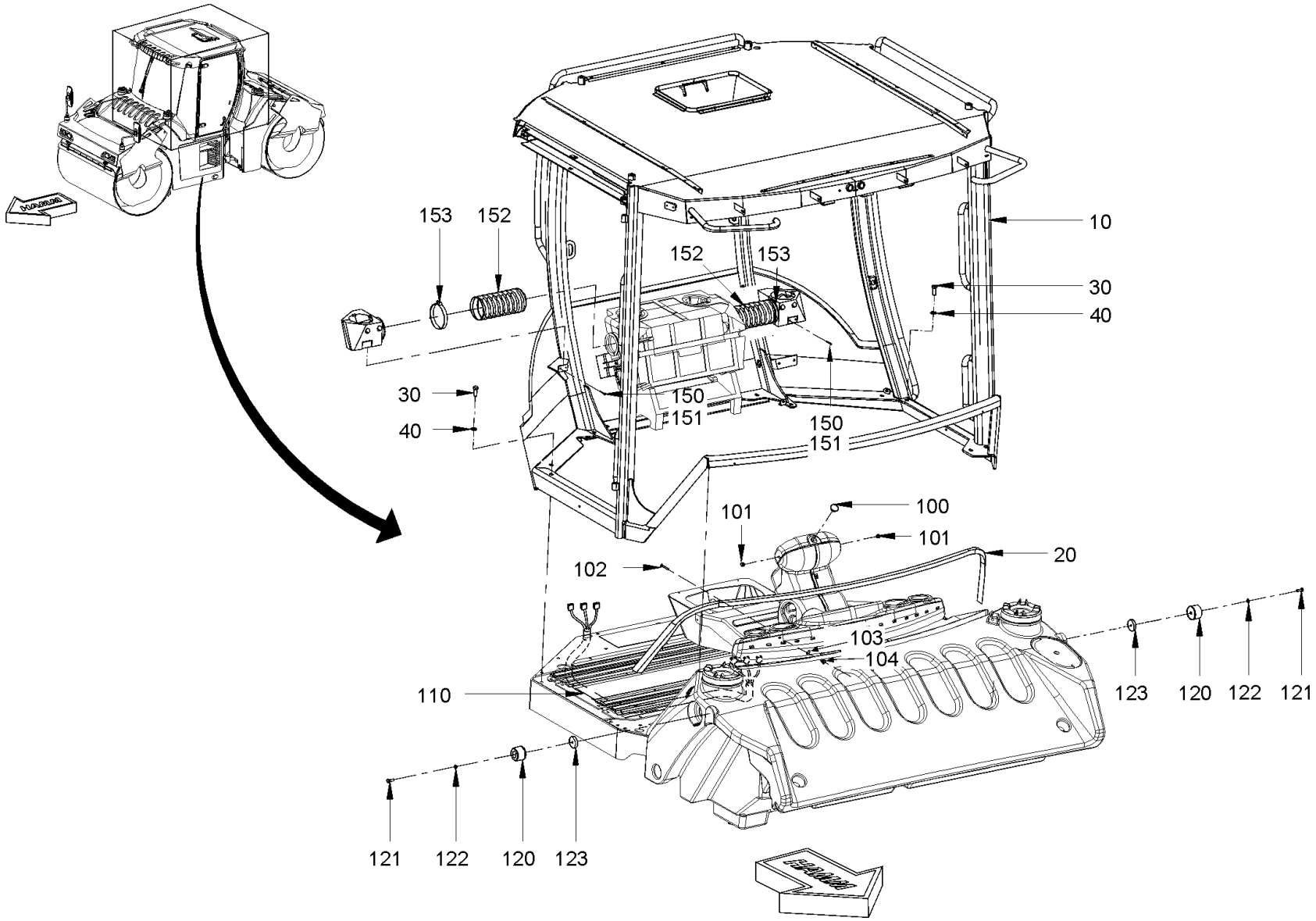

Baureihe: *Series:* *Código der serie:* *Code de série:*	H184	*Gruppe:* *Assembly:* *Grupo:* *Groupe:*	02.25.01 / 00 2138705	*Benennung:* **FAHRERKABINE** *Designation:* **OPERATOR'S CABIN** *Denominación:* **CABINA DEL CONDUCTOR** *Dénomination:* **CABINE DU CONDUCTEUR**	**27/10/2020** **Seite 102**

HAMM

Position Item Posición Position	Teile-Nr. Part No. Referencia Référence	Gültig für Valid for Válido para Valable	Menge Quantity Cantidad Quantité	Einheit Unit Unidad Unité	Benennung	Designation	Denominación	Dénomination
10	2056164	1-9999	1	PC	FAHRERKABINE STANDARD	DRIVER'S CABIN STANDARD	CABINA DEL CONDUCTOR ESTÁNDAR	CABINE DU CONDUCTEUR STANDARD
10	2172141	1-9999	10	PC	FAHRERKABINE	DRIVER'S CABIN	CABINA DEL CONDUCTOR	CABINE DU CONDUCTEUR
20	2078821	1-9999	2,50	M	DICHTUNGSPROFIL	SEALING PROFILE	PERFIL DE IMPERMEABILIZACIÓN	JOINT D'ÉTANCHÉITÉ PROFILÉ
30	213942	1-9999	16	PC	SECHSKANTSCHRAUBE	HEXAGON SCREW	TORNILLO HEXAGONAL	VIS HEXAGONALE
40	2175175	1-9999	16	PC	SICHERUNGSSCHEIBE	LOCKING WASHER	DISCO DE SEGURIDAD	RONDELLE D'ARRÊT
100	2108673	1-9999	1	PC	VERSCHLUSSSTOPFEN	FILLER CAP	TAPÓN DE CIERRE	BOUCHON
101	2108672	1-9999	2	PC	VERSCHLUSSSTOPFEN	FILLER CAP	TAPÓN DE CIERRE	BOUCHON
102	387479	1-9999	1	PC	SENKSCHRAUBE	COUNTERSUNK SCREW	TORNILLO AVELLANADO	VIS NOYÉE
103	328596	1-9999	1	PC	SCHEIBE	WASHER	ARANDELA	RONDELLE
104	2034424	1-9999	1	PC	SECHSKANTMUTTER	HEXAGONAL NUT	TUERCA HEXAGONAL	ECROU HEXAGONAL
110	2074353	1-9999	1	PC	KABELBAUM	CABLE HARNESS	MAZO DE CABLES	FAISCEAU DE CÂBLES
120	2032064	1-9999	2	PC	RUNDPUFFER	RUBBER BUFFER	TAMPÓN REDONDO	BUTOIR
121	340472	1-9999	2	PC	ZYLINDERSCHRAUBE	CHEESE-HEAD SCREW	TORNILLO CILÍNDRICO	VIS À TÊTE CYLINDRIQUE
122	2175172	1-9999	2	PC	SICHERUNGSSCHEIBE	LOCKING WASHER	DISCO DE SEGURIDAD	RONDELLE D'ARRÊT
123	2122490	1-9999	2	PC	BLECH	METAL PLATE	CHAPA	TÔLE
150	314080	1-9999	2	PC	SECHSKANTSCHRAUBE	HEXAGON SCREW	TORNILLO HEXAGONAL	VIS HEXAGONALE
151	2058166	1-9999	2	PC	SCHEIBE	WASHER	ARANDELA	RONDELLE
152	2127357	1-9999	0,60	M	LUFTSCHLAUCH	AIR HOSE	MANGUERA DE AIRE	FLEXIBLE À L'AIR
153	227579	1-9999	4	PC	SCHLAUCHSCHELLE	HOSE CLAMP	ABRAZADERA	COLLIER DE SERRAGE

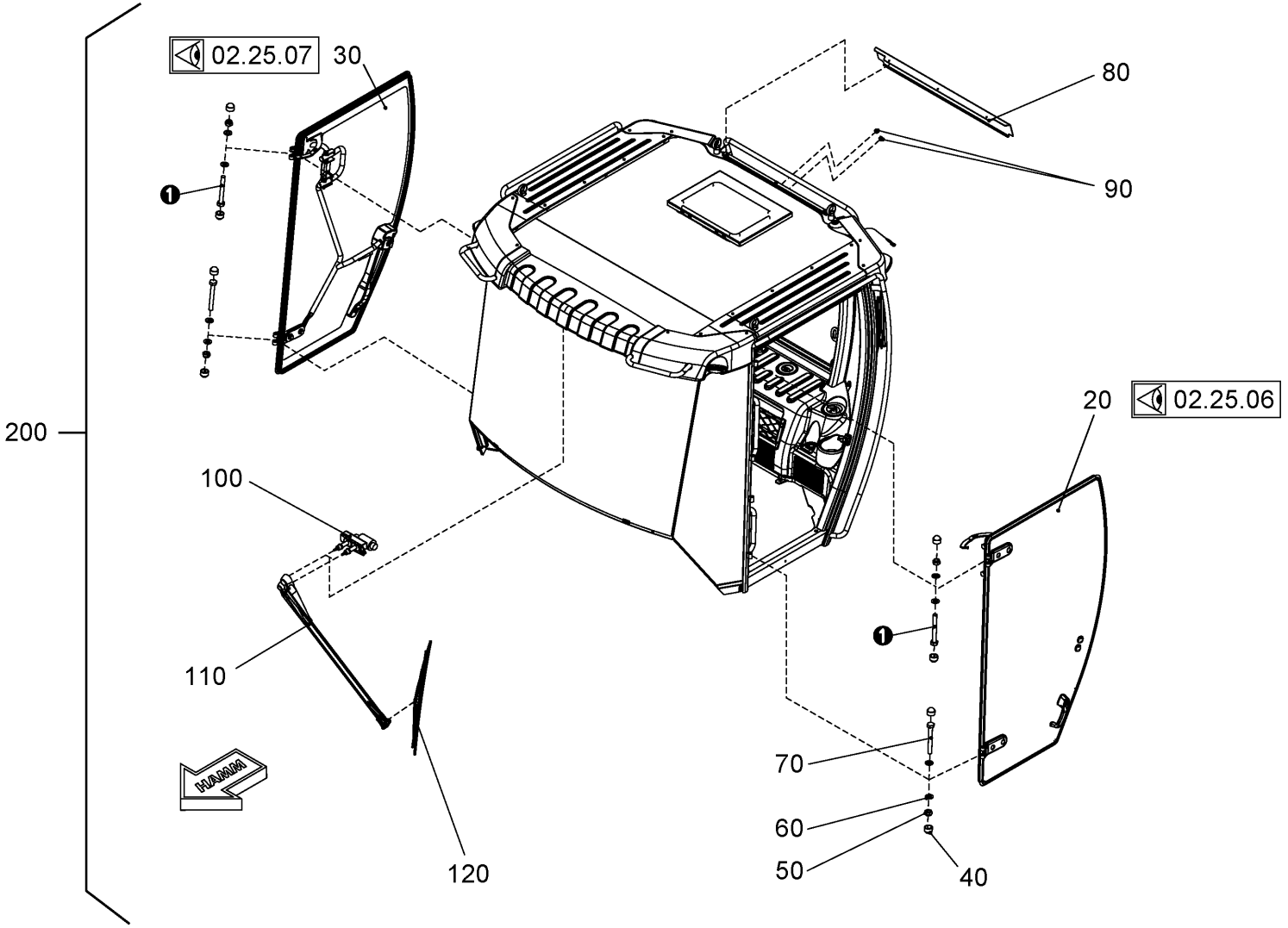

Baureihe: *Series:* *Código der serie:* *Code de série:*	H184	*Gruppe:* *Assembly:* *Grupo:* *Groupe:*	02.25.11 / 01 2233716	*Benennung:* **FAHRERKABINE** *Designation:* **OPERATOR'S CABIN** *Denominación:* **CABINA DEL CONDUCTOR** *Dénomination:* **CABINE DU CONDUCTEUR**	**27/10/2020** **Seite 104**

HAMM

Position Item Posición Position	Teile-Nr. Part No. Referencia Référence	Gültig für Valid for Válido para Valable	Menge Quantity Cantidad Quantité	Einheit Unit Unidad Unité	Benennung	Designation	Denominación	Dénomination
20	2134869	271-9999	1	PC	KABINENTÜR, LINKS	CABIN DOOR, LEFT	PUERTA DE CABINA IZQUIERDA	PORTIÈRE DE LA CABINE, GAUCHE
30	2134871	271-9999	1	PC	KABINENTÜR, RECHTS	CABIN DOOR, RIGHT	PUERTA DE CABINA DERECHA	PORTIÈRE DE LA CABINE, DROITE
40	2134870	271-9999	8	PC	SCHUTZKAPPE	PROTECTIVE CAP	CAPERUZA DE PROTECCIÓN	CAPUCHON DE PROTECTION
50	216453	271-9999	4	PC	SECHSKANTMUTTER	HEXAGONAL NUT	TUERCA HEXAGONAL	ECROU HEXAGONAL
60	216607	271-9999	8	PC	SCHEIBE	WASHER	ARANDELA	RONDELLE
70	1213857	271-9999	4	PC	SECHSKANTSCHRAUBE	HEXAGON SCREW	TORNILLO HEXAGONAL	VIS HEXAGONALE
80	2174859	271-9999	1	PC	VERKLEIDUNGSTEIL	COVERING PART	PIEZA DE RECUBRIMIENTO	PIÈCE DE REVÊTEMENT
90	1295659	271-9999	2	PC	VERSCHLUSSSTOPFEN	FILLER CAP	TAPÓN DE CIERRE	BOUCHON
100	2132775	271-9999	1	PC	WISCHERMOTOR	WIPER MOTOR	MOTOR DEL LIMPIAPARABRISAS	MOTEUR D'ESSUIE-GLACE
110	2135321	271-9999	1	PC	WISCHERARM	WIPER ARM	LIMPIAPARABRISAS	PORTE BALAI
120	2135320	271-9999	1	PC	WISCHERBLATT	WINDSHIELD RUBBER	BARREDERA DE CAUCHO-LIMPIAP.	RACLETTE D'ESSUI-GLACE
200	2056164	271-9999	1	PC	FAHRERKABINE KOMPL.	DRIVER'S CABIN COMPL.	CABINA DEL CONDUCTOR COMPL.	CABINE DU CONDUCTEUR COMPL.

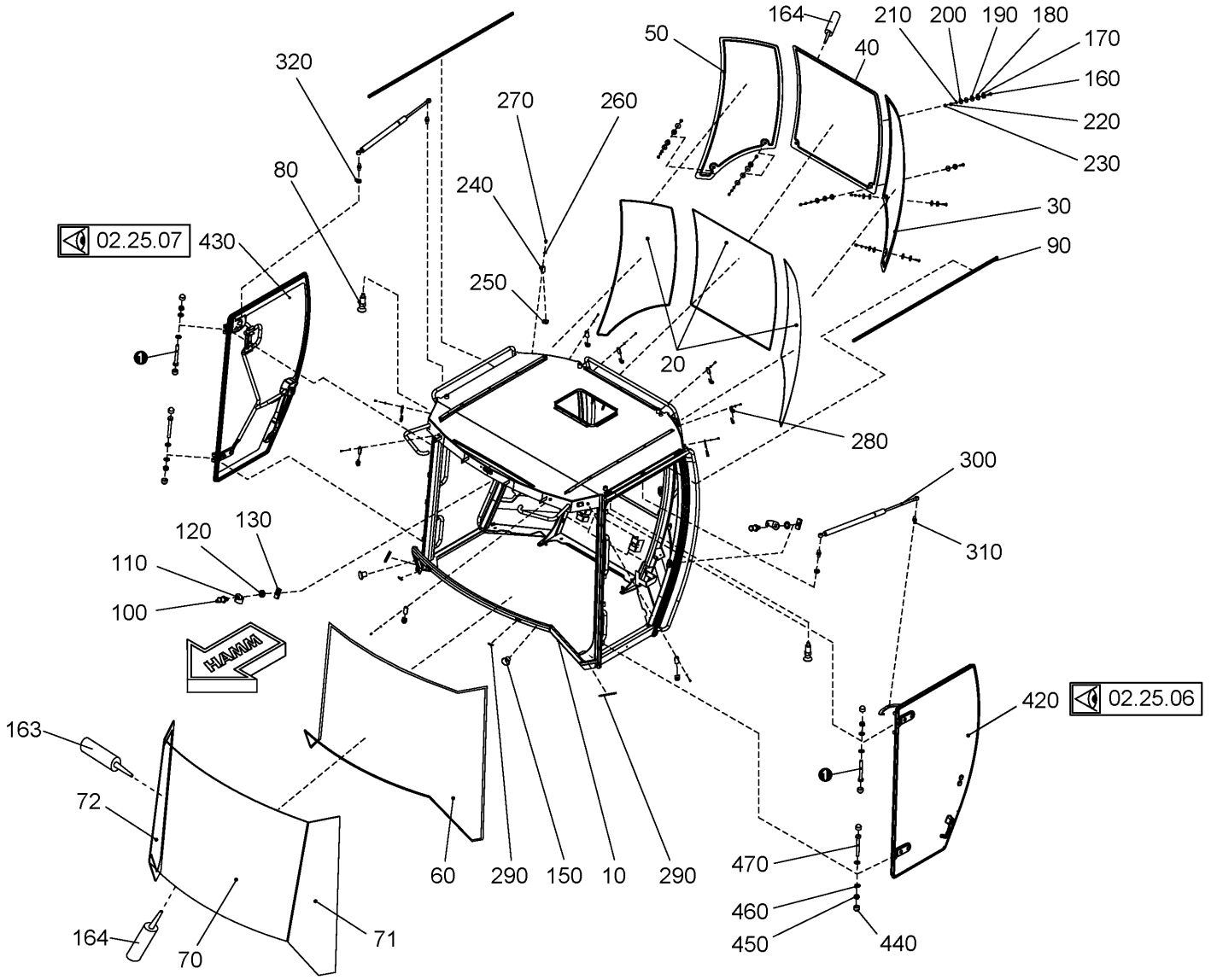

Baureihe: *Series:* *Código der serie:* *Code de série:*	H184	*Gruppe:* *Assembly:* *Grupo:* *Groupe:*	02.25.12 / 01 2233712	*Benennung:* **FAHRERKABINE** *Designation:* **OPERATOR'S CABIN** *Denominación:* **CABINA DEL CONDUCTOR** *Dénomination:* **CABINE DU CONDUCTEUR**	**27/10/2020** **Seite 106**

HAMM

Position Item Posición Position	Teile-Nr. Part No. Referencia Référence	Gültig für Valid for Válido para Valable	Menge Quantity Cantidad Quantité	Einheit Unit Unidad Unité	Benennung	Designation	Denominación	Dénomination
10	2135307	271-9999	1	PC	RAHMEN	FRAME	BASTIDOR	CADRE
20	2134862	271-9999	10,00	M	DICHTUNGSPROFIL	SEALING PROFILE	PERFIL DE IMPERMEABILIZACIÓN	JOINT D'ÉTANCHÉITÉ PROFILÉ
30	2134861	271-9999	1	PC	HECKSCHEIBE	REAR PANE	LUNA TRASERA	VITRE ARRIÈRE
40	2135304	271-9999	1	PC	HECKSCHEIBE	REAR PANE	LUNA TRASERA	VITRE ARRIÈRE
50	2134859	271-9999	1	PC	HECKSCHEIBE	REAR PANE	LUNA TRASERA	VITRE ARRIÈRE
60	2134818	271-9999	7,90	M	MOOSGUMMIPROFIL	FOAM RUBBER PROFILE	PERFIL DE GOMA ESPUMOSA	JOINT EN CAOUTCHOUC
70	2132769	271-9999	1	PC	FRONTSCHEIBE	FRONT WINDOW	VIDRIO FRONTAL	VITRE FRONTALE
71	2135270	271-9999	1	PC	FRONTSCHEIBE LINKS	FRONT WINDOW LEFT	VIDRIO FRONTAL IZQUIERDA	VITRE FRONTALE GAUCHE
72	2135275	271-9999	1	PC	FRONTSCHEIBE	FRONT WINDOW	VIDRIO FRONTAL	VITRE FRONTALE
80	2134810	271-9999	2	PC	BOLZEN	BOLT	BULÓN	BOULON
90	2134807	271-9999	1,62	M	KANTENSCHUTZ	EDGE PROTECTION	PROTECCIÓN DE CANTOS	PROTÈGE-ARÊTE
100	2134804	271-9999	2	PC	SCHLIESSBOLZEN	CLOSING BOLT	PERNO DE CIERRE	BOULON DE FERMETURE
110	2134800	271-9999	2	PC	BÜGEL	BRACKET	ESTRIBO	BRIDE DE FIXATION
120	226882	271-9999	2	PC	SCHEIBE	WASHER	ARANDELA	RONDELLE
130	2134796	271-9999	2	PC	PLATTE	PLATE	PLACA	PLAQUE
150	2162372	271-9999	2	PC	STOPFEN	BUNG	TAPÓN	BOUCHON
160	222852	271-9999	6	PC	FLACHRUNDSCHRAUBE	MUSHROOM HEAD SCREW	TORNILLO CIL. CABEZA REBAJADA	VIS À TÊTE BOMBÉE
163	2162789	271-9999	1	PC	KLEBER	ADHESIVE	ADHESIVO	COLLE
164	1270265	271-9999	1	PC	KLEBESET	ADHESIVE SET	JUEGO DE ADHESIVO	JEU D'ADHÉSIF
170	1260006	271-9999	6	PC	SCHEIBE	WASHER	ARANDELA	RONDELLE
180	1260014	271-9999	6	PC	DICHTUNG	SEALING	JUNTA	JOINT
190	1260022	271-9999	6	PC	DICHTUNG	SEALING	JUNTA	JOINT
200	2232597	271-9999	6	PC	SCHEIBE	WASHER	ARANDELA	RONDELLE
210	216593	271-9999	6	PC	SCHEIBE	WASHER	ARANDELA	RONDELLE
220	1209302	271-9999	6	PC	SICHERUNGSMUTTER	SAFETY NUT	TUERCA DE SEGURIDAD	CONTRE-ÉCROU
230	380512	271-9999	6	PC	SCHUTZKAPPE	PROTECTIVE CAP	CAPERUZA DE PROTECCIÓN	CAPUCHON DE PROTECTION
240	2232593	271-9999	9	PC	PLATTE	PLATE	PLACA	PLAQUE
250	2232653	271-9999	10	PC	GUMMIFORMTEIL	RUBBER PIECE	PIEZA DE CAUCHO	PIÈCE EN CAOUTCHOUC
260	216577	271-9999	10	PC	SCHEIBE	WASHER	ARANDELA	RONDELLE
270	2128330	271-9999	10	PC	SECHSKANTSCHRAUBE	HEXAGON SCREW	TORNILLO HEXAGONAL	VIS HEXAGONALE
280	2232592	271-9999	1	PC	PLATTE	PLATE	PLACA	PLAQUE
290	2232585	271-9999	0,36	M	DICHTUNGSPROFIL	SEALING PROFILE	PERFIL DE IMPERMEABILIZACIÓN	JOINT D'ÉTANCHÉITÉ PROFILÉ
300	2134864	271-9999	2	PC	GASFEDER	GAS SPRING	AMORTIGUADOR NEUMÁTICO	AMORTISSEUR PNEUMATIQUE

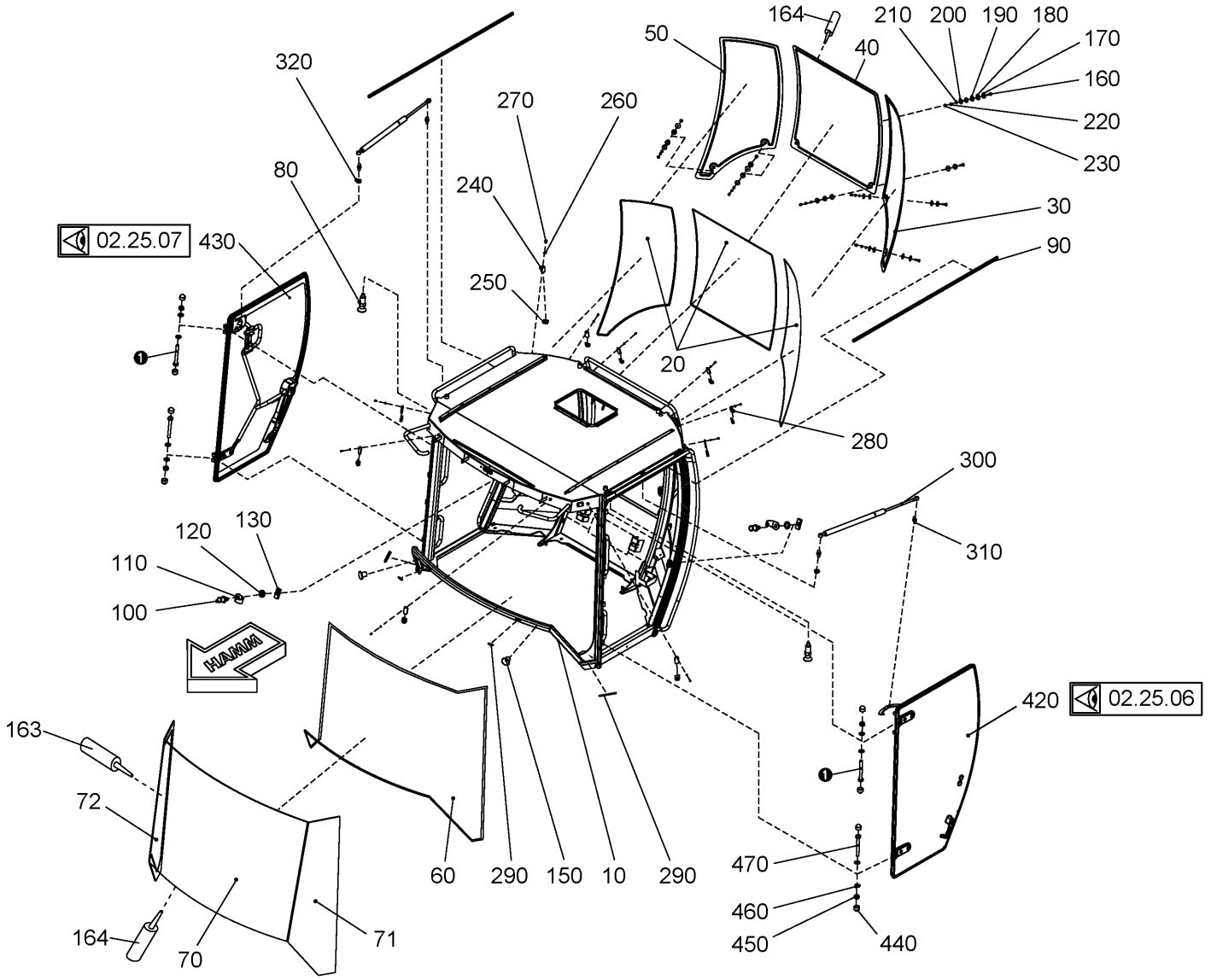

Baureihe: *Series:* *Código der serie:* *Code de série:*	H184	*Gruppe:* *Assembly:* *Grupo:* *Groupe:*	02.25.12 / 01 2233712	*Benennung:* **FAHRERKABINE** *Designation:* **OPERATOR'S CABIN** *Denominación:* **CABINA DEL CONDUCTOR** *Dénomination:* **CABINE DU CONDUCTEUR**	**27/10/2020** **Seite 108**

HAMM

Position Item Posición Position	Teile-Nr. Part No. Referencia Référence	Gültig für Valid for Válido para Valable	Menge Quantity Cantidad Quantité	Einheit Unit Unidad Unité	Benennung	Designation	Denominación	Dénomination
310	2134866	271-9999	4	PC	KUGELZAPFEN	BALL PIVOT	PERNO DE BOLA	PIVOT À ROTULE
320	216445	271-9999	2	PC	SECHSKANTMUTTER	HEXAGONAL NUT	TUERCA HEXAGONAL	ECROU HEXAGONAL
420	2134869	271-9999	1	PC	KABINENTÜR, LINKS	CABIN DOOR, LEFT	PUERTA DE CABINA IZQUIERDA	PORTIÈRE DE LA CABINE, GAUCHE
430	2134871	271-9999	1	PC	KABINENTÜR, RECHTS	CABIN DOOR, RIGHT	PUERTA DE CABINA DERECHA	PORTIÈRE DE LA CABINE, DROITE
440	2134870	271-9999	8	PC	SCHUTZKAPPE	PROTECTIVE CAP	CAPERUZA DE PROTECCIÓN	CAPUCHON DE PROTECTION
450	216453	271-9999	4	PC	SECHSKANTMUTTER	HEXAGONAL NUT	TUERCA HEXAGONAL	ECROU HEXAGONAL
460	216607	271-9999	8	PC	SCHEIBE	WASHER	ARANDELA	RONDELLE
470	1213857	271-9999	4	PC	SECHSKANTSCHRAUBE	HEXAGON SCREW	TORNILLO HEXAGONAL	VIS HEXAGONALE

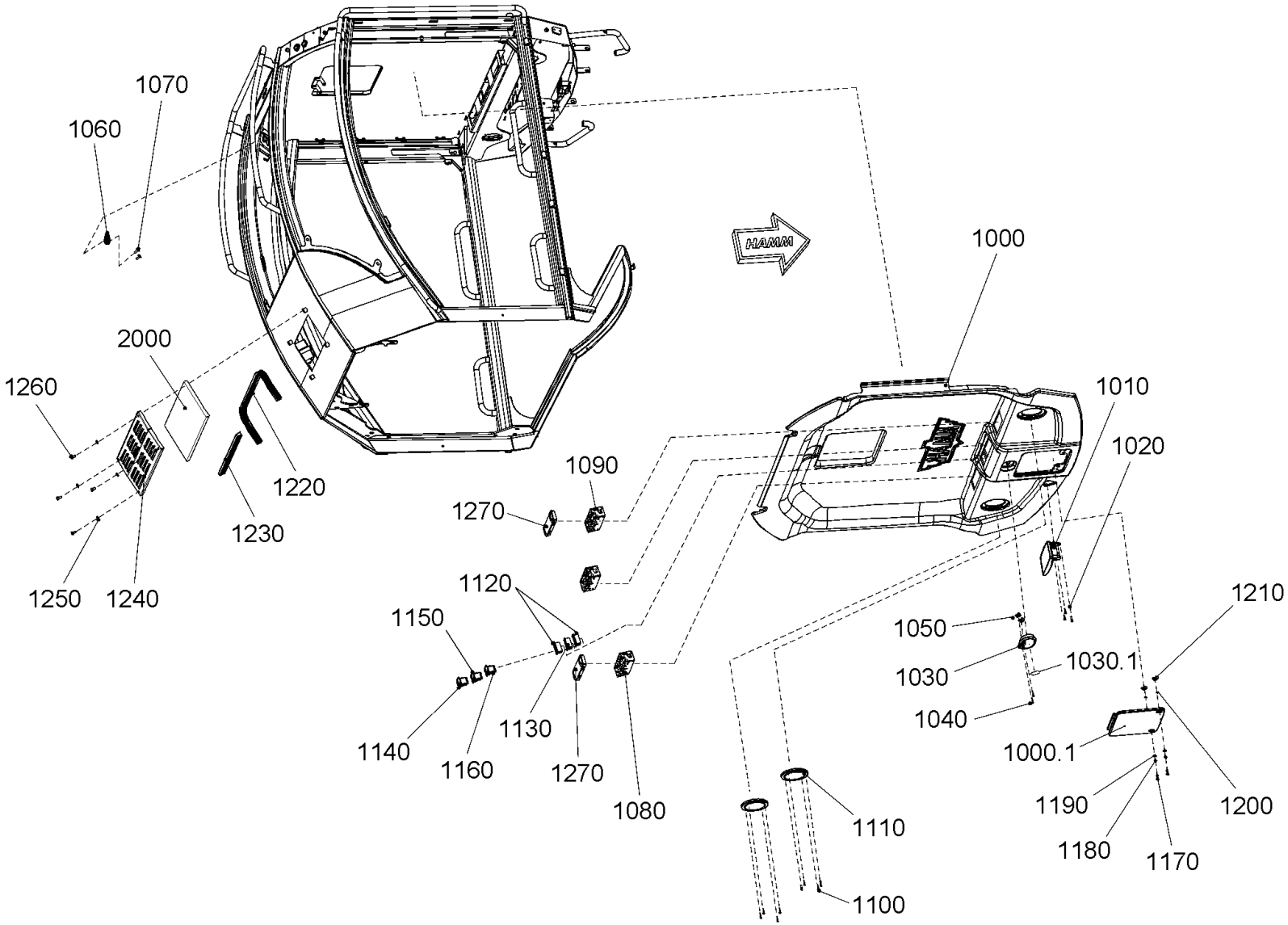

Baureihe: *Series:* *Código der serie:* *Code de série:*	H184	*Gruppe:* *Assembly:* *Grupo:* *Groupe:*	02.25.13 / 01 2233713	*Benennung:* **FAHRERKABINE** *Designation:* **OPERATOR'S CABIN** *Denominación:* **CABINA DEL CONDUCTOR** *Dénomination:* **CABINE DU CONDUCTEUR**	**27/10/2020** **Seite 110**

HAMM

Position Item Posición Position	Teile-Nr. Part No. Referencia Référence	Gültig für Valid for Válido para Valable	Menge Quantity Cantidad Quantité	Einheit Unit Unidad Unité	Benennung	Designation	Denominación	Dénomination
1000	2135324	271-9999	1	PC	DACHHIMMEL	INSIDE ROOF LINING	TECHO INTERIOR	HABILLAGE DE PLAFOND
1000.1	2135048	271-9999	1	PC	DECKEL	LID	TAPA	COUVERCLE
1010	2135046	271-9999	1	PC	INNENSPIEGEL	INSIDE MIRROR	RETROVISOR INTERIOR	RÉTROVISEUR
1020	2135044	271-9999	3	PC	SENKSCHRAUBE	COUNTERSUNK SCREW	TORNILLO AVELLANADO	VIS NOYÉE
1030	2135042	271-9999	1	PC	INNENLEUCHTE	INSIDE LAMP	LUZ INTERIOR	LAMPE INTÉRIEURE
1030.1	2132159	271-9999	1	PC	LAMPE	LAMP	LÁMPARA	LAMPE
1040	2135038	271-9999	2	PC	BLECHSCHRAUBE	SHEET METAL SCREW	TORNILLO DE CHAPA	VIS À TÔLE
1050	2135407	271-9999	2	PC	CLIPSMUTTER	CLIP NUT	TUERCA CLIP	ECROU À CLIP
1060	2135322	271-9999	1	PC	KLEIDERHAKEN	COAT-HOOK	GANCHO PARA ROPA	PORTE-MANTEAU
1070	362867	271-9999	2	PC	BLECHSCHRAUBE	SHEET METAL SCREW	TORNILLO DE CHAPA	VIS À TÔLE
1080	2135033	271-9999	2	PC	RAHMEN	FRAME	BASTIDOR	CADRE
1090	2135032	271-9999	1	PC	RAHMEN	FRAME	BASTIDOR	CADRE
1100	2135031	271-9999	8	PC	LINSENSCHRAUBE	FILLISTER HEAD SCREW	TORNILLO ALOMADO PULIDO	VIS À TÊTE BOMBÉE
1110	2135028	271-9999	2	PC	ABDECKUNG	COVER	CUBIERTA	COUVERCLE
1120	1269437	271-9999	2	PC	RAHMEN	FRAME	BASTIDOR	CADRE
1130	1269445	271-9999	1	PC	RAHMEN	FRAME	BASTIDOR	CADRE
1140	2135020	271-9999	1	PC	KIPPSCHALTER	TUMBLER SWITCH	INTERRUPTOR BASCULANTE	INTERRUPTEUR BASCULANT
1150	2135011	271-9999	1	PC	KIPPSCHALTER	TUMBLER SWITCH	INTERRUPTOR BASCULANTE	INTERRUPTEUR BASCULANT
1160	2135012	271-9999	1	PC	KIPPSCHALTER	TUMBLER SWITCH	INTERRUPTOR BASCULANTE	INTERRUPTEUR BASCULANT
1170	2135008	271-9999	2	PC	ZAPFEN	TENON	ESPIGA	TENON
1180	2135006	271-9999	2	PC	DRUCKFEDER	COMPRESSION SPRING	MUELLE DE PRESIÓN	RESSORT DE PRESSION
1190	2135005	271-9999	2	PC	SCHEIBE	WASHER	ARANDELA	RONDELLE
1200	2135000	271-9999	2	PC	SICHERUNGSRING	CIRCLIP	ANILLO FIJADOR	BAGUE D'ARRÊT
1210	2134894	271-9999	2	PC	CLIPSMUTTER	CLIP NUT	TUERCA CLIP	ECROU À CLIP
1220	2134879	271-9999	0,824	M	DICHTUNGSPROFIL	SEALING PROFILE	PERFIL DE IMPERMEABILIZACIÓN	JOINT D'ÉTANCHÉITÉ PROFILÉ
1230	2134879	271-9999	0,44	M	DICHTUNGSPROFIL	SEALING PROFILE	PERFIL DE IMPERMEABILIZACIÓN	JOINT D'ÉTANCHÉITÉ PROFILÉ
1240	2134878	271-9999	1	PC	BLECH	METAL PLATE	CHAPA	TÔLE
1250	216593	271-9999	4	PC	SCHEIBE	WASHER	ARANDELA	RONDELLE
1260	213675	271-9999	4	PC	SECHSKANTSCHRAUBE	HEXAGON SCREW	TORNILLO HEXAGONAL	VIS HEXAGONALE
1270	2134875	271-9999	2	PC	BLENDE	ORIFICE PLATE	DIAFRAGMA ESTRANGULADOR	PASTILLE CALIBRÉE
2000	2122432	271-9999	0,350	M2	FILTERMATTE	FILTER MAT	TEJIDO FILTRANTE	TISSU FILTRANT

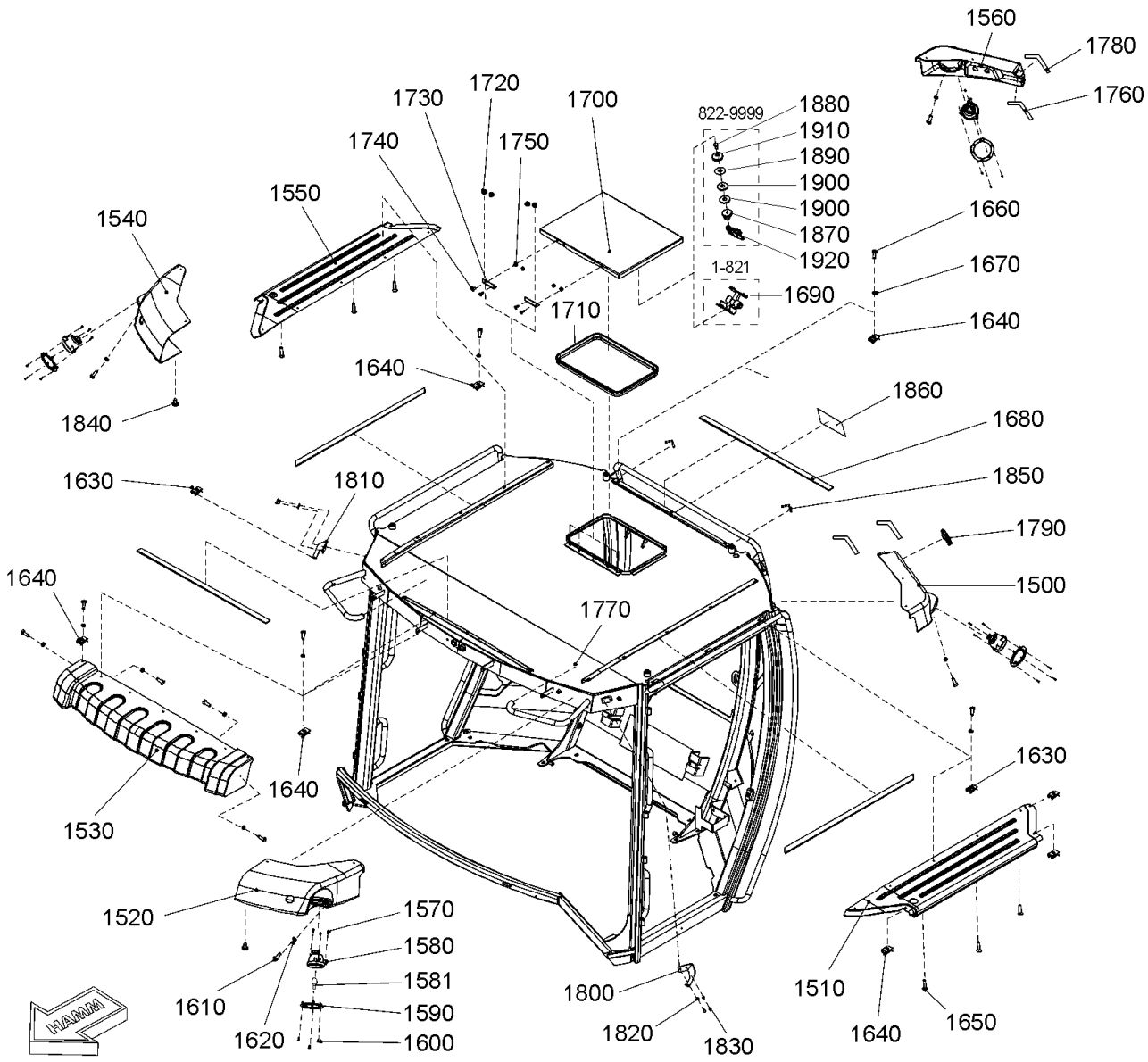

Baureihe: *Series:* *Código der serie:* *Code de série:*	H184	*Gruppe:* *Assembly:* *Grupo:* *Groupe:*	02.25.14 / 01 2233714	*Benennung:* **FAHRERKABINE** *Designation:* **OPERATOR'S CABIN** *Denominación:* **CABINA DEL CONDUCTOR** *Dénomination:* **CABINE DU CONDUCTEUR**	**27/10/2020** **Seite 112**

HAMM

Position Item Posición Position	Teile-Nr. Part No. Referencia Référence	Gültig für Valid for Válido para Valable	Menge Quantity Cantidad Quantité	Einheit Unit Unidad Unité	Benennung	Designation	Denominación	Dénomination
1500	2135268	271-9999	1	PC	VERKLEIDUNGSTEIL	COVERING PART	PIEZA DE RECUBRIMIENTO	PIÈCE DE REVÊTEMENT
1510	2135266	271-9999	1	PC	VERKLEIDUNGSTEIL	COVERING PART	PIEZA DE RECUBRIMIENTO	PIÈCE DE REVÊTEMENT
1520	2135279	271-9999	1	PC	VERKLEIDUNGSTEIL	COVERING PART	PIEZA DE RECUBRIMIENTO	PIÈCE DE REVÊTEMENT
1530	2135278	271-9999	1	PC	VERKLEIDUNGSTEIL	COVERING PART	PIEZA DE RECUBRIMIENTO	PIÈCE DE REVÊTEMENT
1540	2135277	271-9999	1	PC	VERKLEIDUNGSTEIL	COVERING PART	PIEZA DE RECUBRIMIENTO	PIÈCE DE REVÊTEMENT
1550	2135260	271-9999	1	PC	VERKLEIDUNGSTEIL	COVERING PART	PIEZA DE RECUBRIMIENTO	PIÈCE DE REVÊTEMENT
1560	2135258	271-9999	1	PC	VERKLEIDUNGSTEIL	COVERING PART	PIEZA DE RECUBRIMIENTO	PIÈCE DE REVÊTEMENT
1570	2135518	271-9999	12	PC	SCHRAUBE	SCREW	TORNILLO	VIS
1580	2074846	271-9999	4	PC	ARBEITSSCHEINWERFER	WORKING LIGHT	FARO DE TRABAJO	PROJECTEUR DE TRAVAIL
1581	2139155	271-9999	1	PC	LAMPE	LAMP	LÁMPARA	LAMPE
1590	2135431	271-9999	4	PC	FLANSCH	FLANGE	BRIDA	BRIDE
1600	2162338	271-9999	12	PC	SENKSCHRAUBE	COUNTERSUNK SCREW	TORNILLO AVELLANADO	VIS NOYÉE
1610	2135188	271-9999	4	PC	LINSENSCHRAUBE	FILLISTER HEAD SCREW	TORNILLO ALOMADO PULIDO	VIS À TÊTE BOMBÉE
1620	216569	271-9999	4	PC	SCHEIBE	WASHER	ARANDELA	RONDELLE
1630	2135430	271-9999	10	PC	CLIPSMUTTER	CLIP NUT	TUERCA CLIP	ECROU À CLIP
1640	2135429	271-9999	30	PC	CLIPSMUTTER	CLIP NUT	TUERCA CLIP	ECROU À CLIP
1650	2135522	271-9999	6	PC	SENKSCHRAUBE	COUNTERSUNK SCREW	TORNILLO AVELLANADO	VIS NOYÉE
1660	229911	271-9999	30	PC	LINSENSCHRAUBE	FILLISTER HEAD SCREW	TORNILLO ALOMADO PULIDO	VIS À TÊTE BOMBÉE
1670	2135241	271-9999	30	PC	DICHTSCHEIBE	SEALING WASHER	DISCO DE ESTANQUEIDAD	RONDELLE D'ÉTANCHÉITÉ
1680	2135232	271-9999	4,10	M	DICHTUNGSPROFIL	SEALING PROFILE	PERFIL DE IMPERMEABILIZACIÓN	JOINT D'ÉTANCHÉITÉ PROFILÉ
1700	2162336	271-9999	1	PC	DACHLUKE	SKYLIGHT	TECHO CORREDIZO	TOIT OUVRANT
1710	2135231	271-9999	1,46	M	DICHTUNGSPROFIL	SEALING PROFILE	PERFIL DE IMPERMEABILIZACIÓN	JOINT D'ÉTANCHÉITÉ PROFILÉ
1720	216437	271-9999	4	PC	SECHSKANTMUTTER	HEXAGONAL NUT	TUERCA HEXAGONAL	ECROU HEXAGONAL
1730	2135183	271-9999	2	PC	SCHARNIER	HINGE	CHARNELA	CHARNIÈRE
1740	2135526	271-9999	4	PC	SENKSCHRAUBE	COUNTERSUNK SCREW	TORNILLO AVELLANADO	VIS NOYÉE
1750	1264362	271-9999	4	PC	SECHSKANTMUTTER	HEXAGONAL NUT	TUERCA HEXAGONAL	ECROU HEXAGONAL
1760	2135227	271-9999	0,20	M	DICHTUNGSPROFIL	SEALING PROFILE	PERFIL DE IMPERMEABILIZACIÓN	JOINT D'ÉTANCHÉITÉ PROFILÉ
1770	2135286	271-9999	2	PC	STOPFEN	BUNG	TAPÓN	BOUCHON
1780	2135226	271-9999	0,20	M	DICHTUNGSPROFIL	SEALING PROFILE	PERFIL DE IMPERMEABILIZACIÓN	JOINT D'ÉTANCHÉITÉ PROFILÉ
1790	2135282	271-9999	1	PC	DECKEL	LID	TAPA	COUVERCLE
1800	2135253	271-9999	1	PC	HALTER	HOLDER	SOPORTE	SUPPORT
1810	2135251	271-9999	1	PC	HALTER	HOLDER	SOPORTE	SUPPORT
1820	216577	271-9999	4	PC	SCHEIBE	WASHER	ARANDELA	RONDELLE

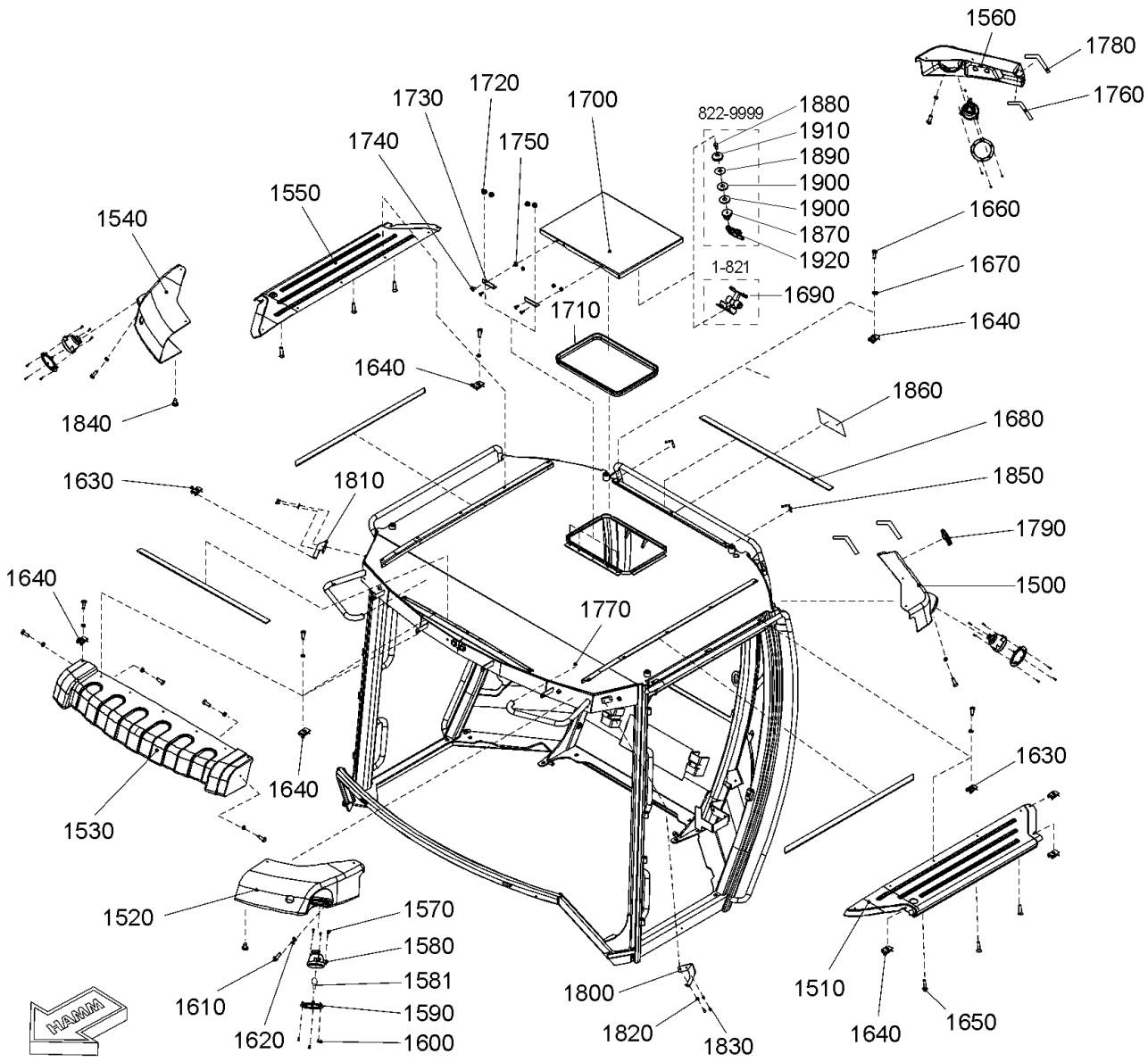

Baureihe: *Series:* *Código der serie:* *Code de série:*	H184	*Gruppe:* *Assembly:* *Grupo:* *Groupe:*	02.25.14 / 01 2233714	*Benennung:* **FAHRERKABINE** *Designation:* **OPERATOR'S CABIN** *Denominación:* **CABINA DEL CONDUCTOR** *Dénomination:* **CABINE DU CONDUCTEUR**	**27/10/2020** **Seite 114**

HAMM

Position Item Posición Position	Teile-Nr. Part No. Referencia Référence	Gültig für Valid for Válido para Valable	Menge Quantity Cantidad Quantité	Einheit Unit Unidad Unité	Benennung	Designation	Denominación	Dénomination
1830	283568	271-9999	4	PC	SECHSKANTSCHRAUBE	HEXAGON SCREW	TORNILLO HEXAGONAL	VIS HEXAGONALE
1840	2162296	271-9999	2	PC	BLECHSCHRAUBE	SHEET METAL SCREW	TORNILLO DE CHAPA	VIS À TÔLE
1850	2135229	271-9999	0,02	M	KANTENSCHUTZ	EDGE PROTECTION	PROTECCIÓN DE CANTOS	PROTÈGE-ARÊTE
1860	2232595	271-9999	1	PC	SCHRIFTZUG	TYPE PLATE	PLACA INDICADORA	PLAQUE SIGNALÉTIQUE
1870	2332856	822-9999	1	PC	HALTER	HOLDER	SOPORTE	SUPPORT
1880	2119327	822-9999	1	PC	SECHSKANTSCHRAUBE	HEXAGON SCREW	TORNILLO HEXAGONAL	VIS HEXAGONALE
1890	2232597	822-9999	1	PC	SCHEIBE	WASHER	ARANDELA	RONDELLE
1900	1260014	822-9999	2	PC	DICHTUNG	SEALING	JUNTA	JOINT
1910	1260006	822-9999	1	PC	SCHEIBE	WASHER	ARANDELA	RONDELLE
1920	2276849	822-9999	1	PC	GRIFF	HANDLE	MANECILLA	POIGNÉE

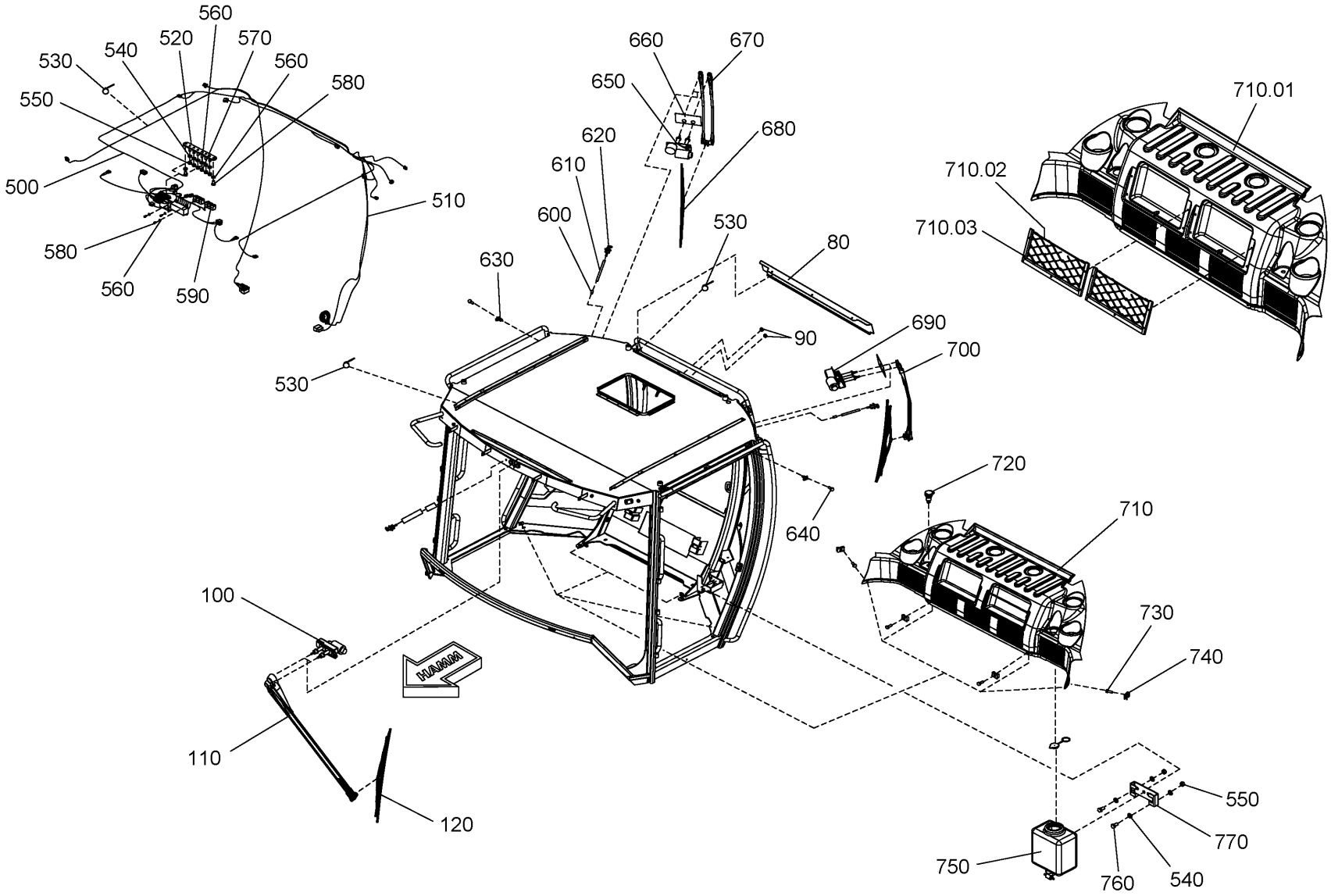

Baureihe: *Series:* *Código der serie:* *Code de série:*	H184	*Gruppe:* *Assembly:* *Grupo:* *Groupe:*	02.25.15 / 01 2233715	*Benennung:* **FAHRERKABINE** *Designation:* **OPERATOR'S CABIN** *Denominación:* **CABINA DEL CONDUCTOR** *Dénomination:* **CABINE DU CONDUCTEUR**	**27/10/2020** **Seite 116**

HAMM

Position Item Posición Position	Teile-Nr. Part No. Referencia Référence	Gültig für Valid for Válido para Valable	Menge Quantity Cantidad Quantité	Einheit Unit Unidad Unité	Benennung	Designation	Denominación	Dénomination
80	2174859	271-9999	1	PC	VERKLEIDUNGSTEIL	COVERING PART	PIEZA DE RECUBRIMIENTO	PIÈCE DE REVÊTEMENT
90	1295659	271-9999	2	PC	VERSCHLUSSSTOPFEN	FILLER CAP	TAPÓN DE CIERRE	BOUCHON
100	2132775	271-9999	1	PC	WISCHERMOTOR	WIPER MOTOR	MOTOR DEL LIMPIAPARABRISAS	MOTEUR D'ESSUIE-GLACE
110	2135321	271-9999	1	PC	WISCHERARM	WIPER ARM	LIMPIAPARABRISAS	PORTE BALAI
120	2135320	271-9999	1	PC	WISCHERBLATT	WINDSHIELD RUBBER	BARREDERA DE CAUCHO-LIMPIAP.	RACLETTE D'ESSUI-GLACE
500	2135509	271-9999	1	PC	HAUPTKABELBAUM	MAIN WIRE HARNESS	MAZO DE CABLES PRINCIPAL	FAISCEAU DE CÂBLES PRINCIPAL
510	2135508	271-9999	1	PC	KABELBAUM	CABLE HARNESS	MAZO DE CABLES	FAISCEAU DE CÂBLES
520	2135506	271-9999	1	PC	KLEMMLEISTE	MECHANICAL BAR	BARRA DE ABRAZADORA	ÉLÉMENT DE SERRAGE
530	2135504	271-9999	37	PC	KABELBINDER	WIRE FASTENER	SUJETACABLES	ATTACHE DE CÂBLE
540	216593	271-9999	5	PC	SCHEIBE	WASHER	ARANDELA	RONDELLE
550	216070	271-9999	3	PC	SECHSKANTMUTTER	HEXAGONAL NUT	TUERCA HEXAGONAL	ECROU HEXAGONAL
560	216577	271-9999	10	PC	SCHEIBE	WASHER	ARANDELA	RONDELLE
570	216062	271-9999	5	PC	SECHSKANTMUTTER	HEXAGONAL NUT	TUERCA HEXAGONAL	ECROU HEXAGONAL
580	283568	271-9999	5	PC	SECHSKANTSCHRAUBE	HEXAGON SCREW	TORNILLO HEXAGONAL	VIS HEXAGONALE
590	1263986	271-9999	6	PC	RELAIS	RELAY	RELE	RELAIS
600	2135501	271-9999	3	PC	RÜCKSCHLAGVENTIL	NON-RETURN VALVE	VÁLVULA DE RETENCION	SOUPAPE DE NON-RETOUR
610	2135500	271-9999	0,30	M	SCHLAUCH	HOSE	MANGUERA	TUYAU FLEXIBLES
620	2135499	271-9999	3	PC	WINKELSTUTZEN	ELBOW	CODO	RACCORD COUDÉ
630	2135511	271-9999	2	PC	TÜRKONTAKTSCHALTER	DOOR CONTACT SWITCH	INTERRUPTOR DE CONTACTO PUERTA	CONTACTEUR DE PORTE
640	2135209	271-9999	2	PC	BLECHSCHRAUBE	SHEET METAL SCREW	TORNILLO DE CHAPA	VIS À TÔLE
650	2132778	271-9999	1	PC	WISCHERMOTOR HINTEN, RECHTS	WIPER MOTOR REAR, RIGHT	MOTOR DEL LIMPIAPARABRISAS DETRÁS, DERECHA	MOTEUR D'ESSUIE-GLACE ARRIÈRE, DROITE
660	2135498	271-9999	2	PC	BLECH	METAL PLATE	CHAPA	TÔLE
670	2135313	271-9999	1	PC	WISCHERARM	WIPER ARM	LIMPIAPARABRISAS	PORTE BALAI
680	2135311	271-9999	2	PC	WISCHERBLATT	WINDSHIELD RUBBER	BARREDERA DE CAUCHO-LIMPIAP.	RACLETTE D'ESSUI-GLACE
690	2132774	271-9999	1	PC	WISCHERMOTOR	WIPER MOTOR	MOTOR DEL LIMPIAPARABRISAS	MOTEUR D'ESSUIE-GLACE
700	2135308	271-9999	1	PC	WISCHERARM	WIPER ARM	LIMPIAPARABRISAS	PORTE BALAI
710	2135510	271-9999	1	PC	VERKLEIDUNGSTEIL	COVERING PART	PIEZA DE RECUBRIMIENTO	PIÈCE DE REVÊTEMENT
710.01	2232677	271-9999	1	PC	VERKLEIDUNGSTEIL	COVERING PART	PIEZA DE RECUBRIMIENTO	PIÈCE DE REVÊTEMENT
710.02	2232676	271-9999	2	PC	GEPÄCKNETZ	LUGGAGE RACK	REJILLA PARA EQUIPAJES	FILET À BAGAGES
710.03	215309	271-9999	10	PC	LINSENSENKSCHRAUBE	RAISED COUNTERSUNK HEAD SCREW	TORNILLO AVELLANADO DE LENTE	VIS À TÊTE FRAISÉE BOMBÉE
720	2232608	271-9999	1	PC	STECKDOSE	POWER SOCKET	CAJA DE ENCHUFE	PRISE DE COURANT
730	2135527	271-9999	4	PC	LINSENSCHRAUBE	FILLISTER HEAD SCREW	TORNILLO ALOMADO PULIDO	VIS À TÊTE BOMBÉE

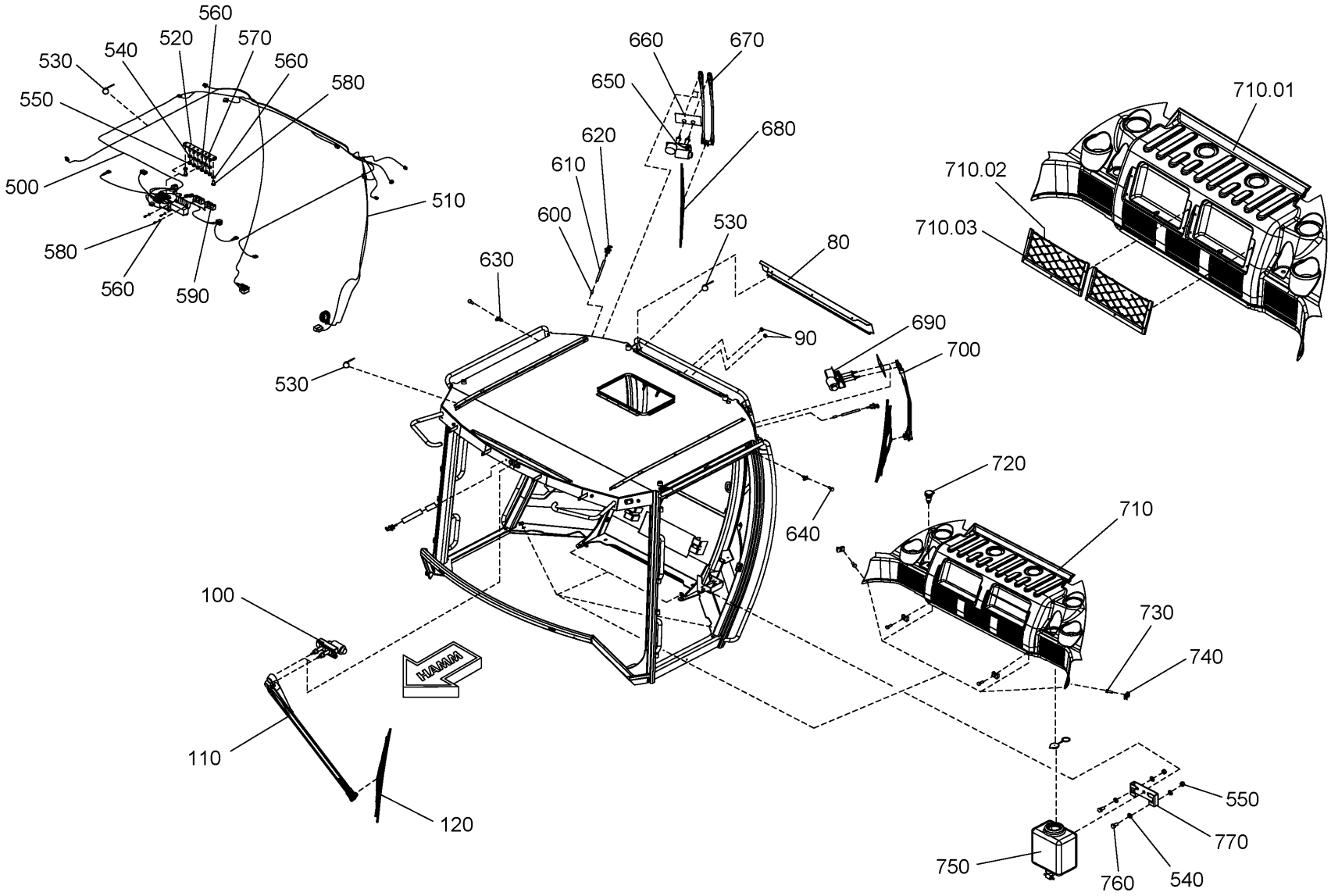

Baureihe: *Series:* *Código der serie:* *Code de série:*	H184	*Gruppe:* *Assembly:* *Grupo:* *Groupe:*	02.25.15 / 01 2233715	*Benennung:* **FAHRERKABINE** *Designation:* **OPERATOR'S CABIN** *Denominación:* **CABINA DEL CONDUCTOR** *Dénomination:* **CABINE DU CONDUCTEUR**	**27/10/2020** **Seite 118**

HAMM

Position Item Posición Position	Teile-Nr. Part No. Referencia Référence	Gültig für Valid for Válido para Valable	Menge Quantity Cantidad Quantité	Einheit Unit Unidad Unité	Benennung	Designation	Denominación	Dénomination
740	2135492	271-9999	4	PC	CLIPSMUTTER	CLIP NUT	TUERCA CLIP	ECROU À CLIP
750	2135513	271-9999	1	PC	BEHÄLTER MIT PUMPE	TANK WITH PUMP	CONTENEDOR CON BOMBA	RÉSERVOIR AVEC POMPE
760	214426	271-9999	2	PC	ZYLINDERSCHRAUBE	CHEESE-HEAD SCREW	TORNILLO CILÍNDRICO	VIS À TÊTE CYLINDRIQUE
770	2135512	271-9999	1	PC	KLEMMLEISTE	MECHANICAL BAR	BARRA DE ABRAZADORA	ÉLÉMENT DE SERRAGE

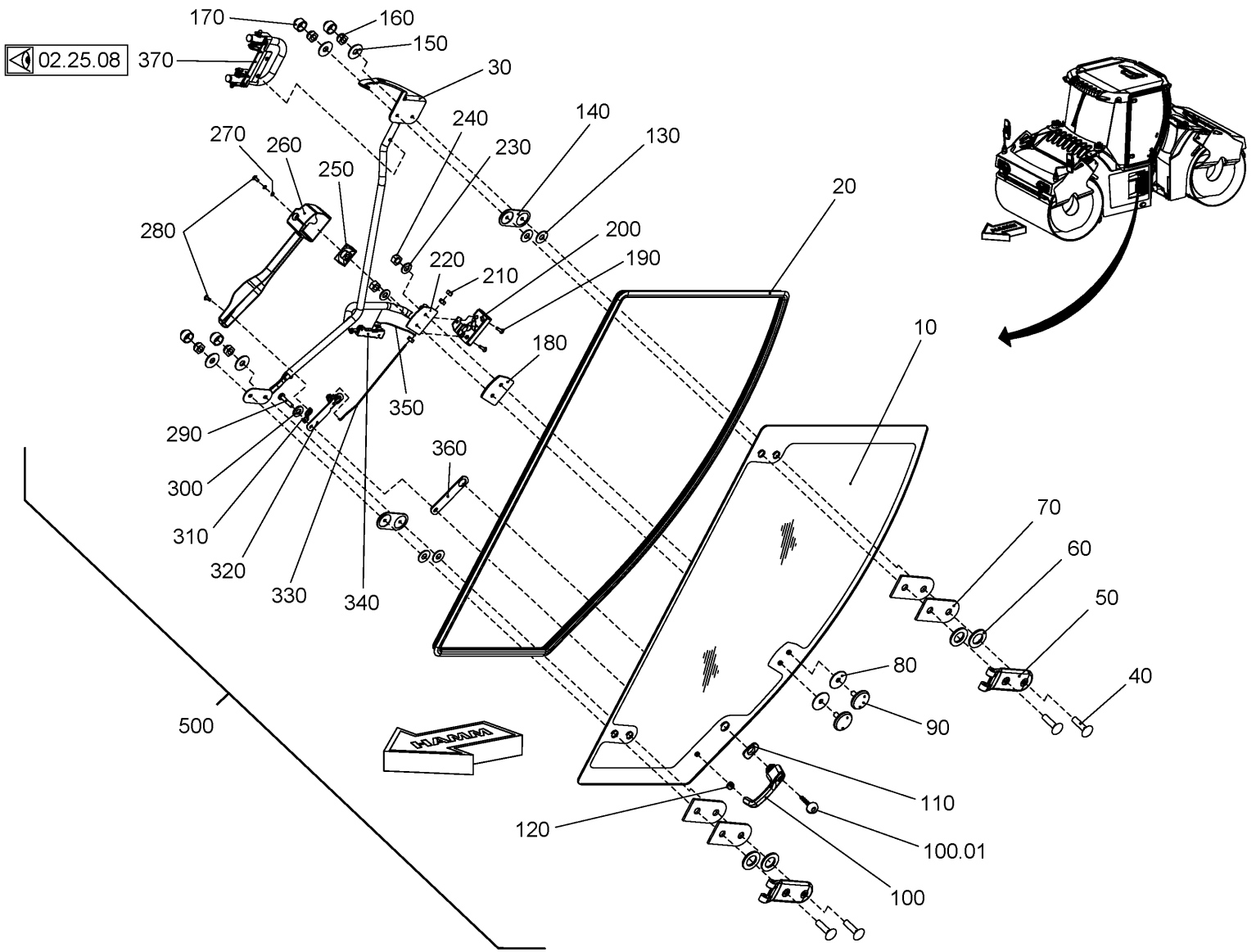

Baureihe: *Series:* *Código der serie:* *Code de série:*	H184	*Gruppe:* *Assembly:* *Grupo:* *Groupe:*	02.25.16 / 01 2233718	*Benennung:* **FAHRERKABINE** *Designation:* **OPERATOR'S CABIN** *Denominación:* **CABINA DEL CONDUCTOR** *Dénomination:* **CABINE DU CONDUCTEUR**	**27/10/2020** **Seite 120**

HAMM

Position Item Posición Position	Teile-Nr. Part No. Referencia Référence	Gültig für Valid for Válido para Valable	Menge Quantity Cantidad Quantité	Einheit Unit Unidad Unité	Benennung	Designation	Denominación	Dénomination
10	2135373	271-9999	1	PC	TÜRSCHEIBE	DOOR PANE	LUNA DE LA PUERTA	GLACE POUR PORTE
20	2232615	271-9999	1	PC	DICHTUNGSPROFIL	SEALING PROFILE	PERFIL DE IMPERMEABILIZACIÓN	JOINT D'ÉTANCHÉITÉ PROFILÉ
30	2135384	271-9999	1	PC	GRIFF	HANDLE	MANECILLA	POIGNÉE
40	2135397	271-9999	4	PC	FLACHRUNDSCHRAUBE	MUSHROOM HEAD SCREW	TORNILLO CIL. CABEZA REBAJADA	VIS À TÊTE BOMBÉE
50	2135378	271-9999	2	PC	SCHARNIER	HINGE	CHARNELA	CHARNIÈRE
60	2135245	271-9999	4	PC	DICHTSCHEIBE	SEALING WASHER	DISCO DE ESTANQUEIDAD	RONDELLE D'ÉTANCHÉITÉ
70	2135236	271-9999	4	PC	GUMMIDICHTUNG	RUBBER SEAL	JUNTA DE GOMA	JOINT ANNULAIRE CAOUTCHOUC
80	2135248	271-9999	2	PC	DICHTSCHEIBE	SEALING WASHER	DISCO DE ESTANQUEIDAD	RONDELLE D'ÉTANCHÉITÉ
90	2135406	271-9999	2	PC	SCHRAUBE	SCREW	TORNILLO	VIS
100	2135386	271-9999	1	PC	SCHLOSSAUSSENGRIFF	LOCK OUTSIDE HANDLE	TIRADOR EXTERIOR	POIGNÉE EXTÉRIEURE
100.01	367125	271-9999	1	PC	SCHLÜSSEL	KEY	LLAVE	CLÉ
110	2135367	271-9999	1	PC	UNTERLAGE	SUPPORTING PLATE	CHAPA DE ASIENTO	TÔLE D'APPUI
120	2135364	271-9999	1	PC	UNTERLAGE	SUPPORTING PLATE	CHAPA DE ASIENTO	TÔLE D'APPUI
130	2135243	271-9999	4	PC	DICHTSCHEIBE	SEALING WASHER	DISCO DE ESTANQUEIDAD	RONDELLE D'ÉTANCHÉITÉ
140	2135376	271-9999	2	PC	PLATTE	PLATE	PLACA	PLAQUE
150	339172	271-9999	4	PC	SCHEIBE	WASHER	ARANDELA	RONDELLE
160	216453	271-9999	4	PC	SECHSKANTMUTTER	HEXAGONAL NUT	TUERCA HEXAGONAL	ECROU HEXAGONAL
170	2134870	271-9999	4	PC	SCHUTZKAPPE	PROTECTIVE CAP	CAPERUZA DE PROTECCIÓN	CAPUCHON DE PROTECTION
180	2135235	271-9999	1	PC	GUMMIDICHTUNG	RUBBER SEAL	JUNTA DE GOMA	JOINT ANNULAIRE CAOUTCHOUC
190	2110601	271-9999	2	PC	SENKSCHRAUBE	COUNTERSUNK SCREW	TORNILLO AVELLANADO	VIS NOYÉE
200	2135348	271-9999	1	PC	DREHFALLENSCHLOSS	CABINET BOLT	CIERRE GIRATORIO	VERROUILLAGE ROTATIF
210	216046	271-9999	3	PC	SECHSKANTMUTTER	HEXAGONAL NUT	TUERCA HEXAGONAL	ECROU HEXAGONAL
220	2135346	271-9999	1	PC	HALTER	HOLDER	SOPORTE	SUPPORT
230	216593	271-9999	2	PC	SCHEIBE	WASHER	ARANDELA	RONDELLE
240	216445	271-9999	2	PC	SECHSKANTMUTTER	HEXAGONAL NUT	TUERCA HEXAGONAL	ECROU HEXAGONAL
250	2135343	271-9999	1	PC	FÜHRUNG	GUIDANCE	GUÍA	GUIDE
260	2135341	271-9999	1	PC	VERKLEIDUNGSTEIL	COVERING PART	PIEZA DE RECUBRIMIENTO	PIÈCE DE REVÊTEMENT
270	2135413	271-9999	2	PC	SCHEIBE	WASHER	ARANDELA	RONDELLE
280	2135412	271-9999	2	PC	LINSENSCHRAUBE	FILLISTER HEAD SCREW	TORNILLO ALOMADO PULIDO	VIS À TÊTE BOMBÉE
290	2135392	271-9999	1	PC	LINSENSCHRAUBE	FILLISTER HEAD SCREW	TORNILLO ALOMADO PULIDO	VIS À TÊTE BOMBÉE
300	216577	271-9999	1	PC	SCHEIBE	WASHER	ARANDELA	RONDELLE
310	2135337	271-9999	1	PC	BEFESTIGUNG	FIXATION	FIJACIÓN	FIXATION
320	2135336	271-9999	1	PC	UMLENKUNG	DEVIATION	CAMBIO DE DIRECCIÓN	ELÉMENT DE RENVOI

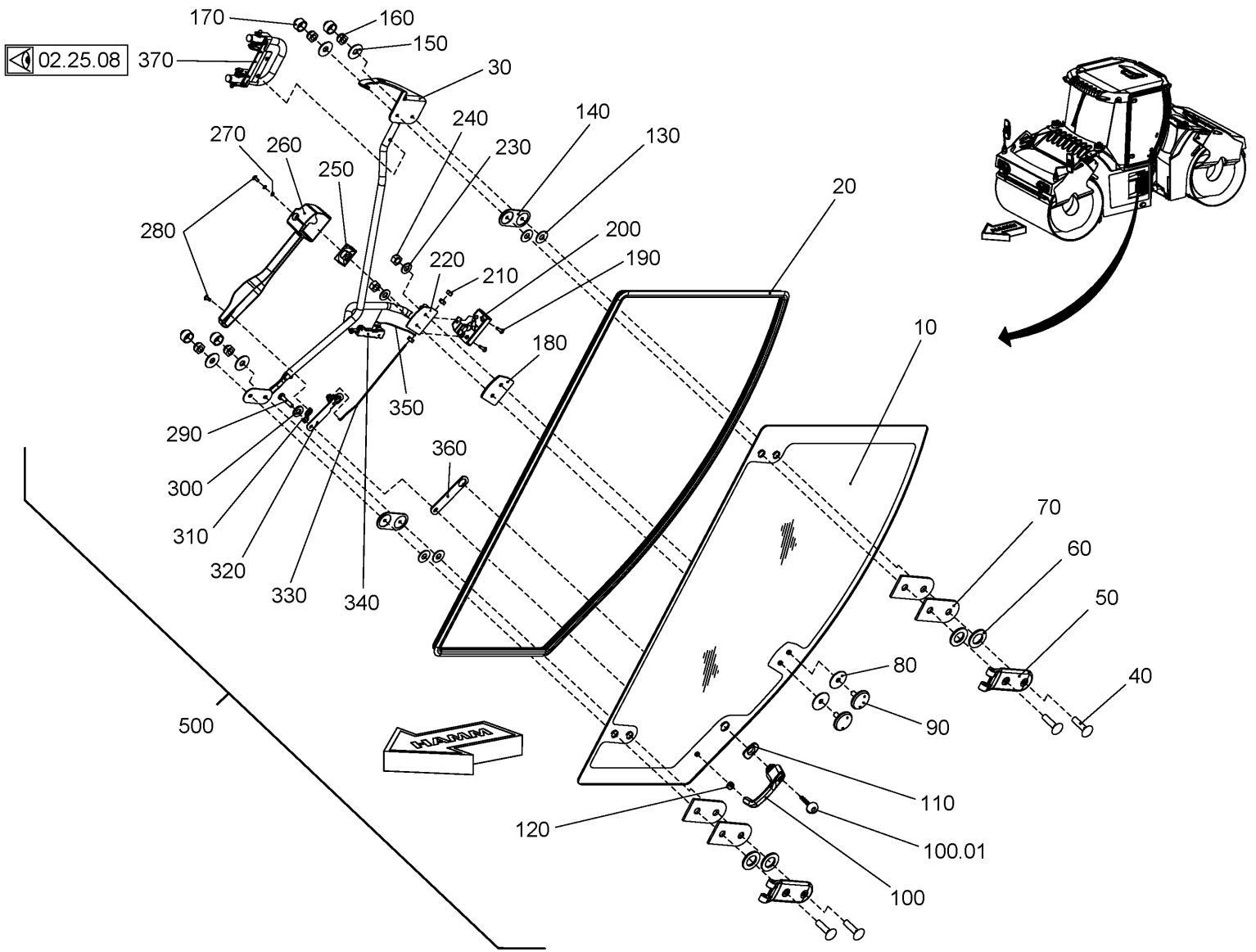

Baureihe: *Series:* *Código der serie:* *Code de série:*	H184	*Gruppe:* *Assembly:* *Grupo:* *Groupe:*	02.25.16 / 01 2233718	*Benennung:* **FAHRERKABINE** *Designation:* **OPERATOR'S CABIN** *Denominación:* **CABINA DEL CONDUCTOR** *Dénomination:* **CABINE DU CONDUCTEUR**	**27/10/2020** **Seite 122**

HAMM

Position Item Posición Position	Teile-Nr. Part No. Referencia Référence	Gültig für Valid for Válido para Valable	Menge Quantity Cantidad Quantité	Einheit Unit Unidad Unité	Benennung	Designation	Denominación	Dénomination
330	2135334	271-9999	1	PC	STANGE	BAR	BARRA	BARRE
340	2135328	271-9999	1	PC	GESTÄNGE	LINKAGE	VARILLAJE	TRINGLES
350	2135314	271-9999	1	PC	STANGE	BAR	BARRA	BARRE
360	2135234	271-9999	1	PC	GUMMIDICHTUNG	RUBBER SEAL	JUNTA DE GOMA	JOINT ANNULAIRE CAOUTCHOUC
370	2232656	271-9999	1	PC	GRIFF KOMPL.	HANDLE COMPL.	MANECILLA COMPL.	POIGNÉE COMPL.
500	2134869	271-9999	1	PC	KABINENTÜR, LINKS	CABIN DOOR, LEFT	PUERTA DE CABINA IZQUIERDA	PORTIÈRE DE LA CABINE, GAUCHE

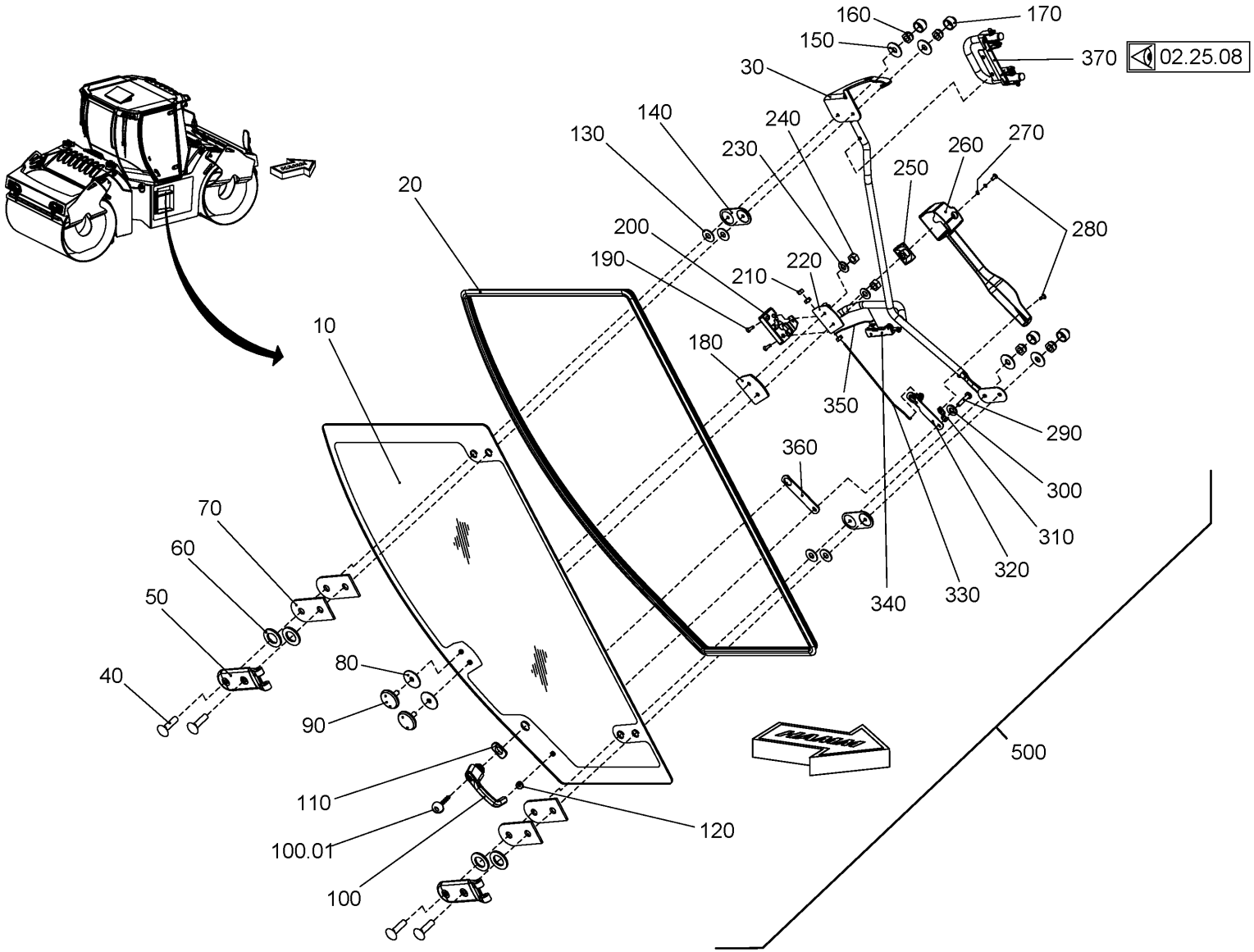

Baureihe: *Series:* *Código der serie:* *Code de série:*	H184	*Gruppe:* *Assembly:* *Grupo:* *Groupe:*	02.25.17 / 01 2233719	*Benennung:* **FAHRERKABINE** *Designation:* **OPERATOR'S CABIN** *Denominación:* **CABINA DEL CONDUCTOR** *Dénomination:* **CABINE DU CONDUCTEUR**	**27/10/2020** **Seite 124**

HAMM

Position Item Posición Position	Teile-Nr. Part No. Referencia Référence	Gültig für Valid for Válido para Valable	Menge Quantity Cantidad Quantité	Einheit Unit Unidad Unité	Benennung	Designation	Denominación	Dénomination
10	2135371	271-9999	1	PC	TÜRSCHEIBE	DOOR PANE	LUNA DE LA PUERTA	GLACE POUR PORTE
20	2232615	271-9999	1	PC	DICHTUNGSPROFIL	SEALING PROFILE	PERFIL DE IMPERMEABILIZACIÓN	JOINT D'ÉTANCHÉITÉ PROFILÉ
30	2135381	271-9999	1	PC	GRIFF	HANDLE	MANECILLA	POIGNÉE
40	2135397	271-9999	4	PC	FLACHRUNDSCHRAUBE	MUSHROOM HEAD SCREW	TORNILLO CIL. CABEZA REBAJADA	VIS À TÊTE BOMBÉE
50	2135378	271-9999	2	PC	SCHARNIER	HINGE	CHARNELA	CHARNIÈRE
60	2135245	271-9999	4	PC	DICHTSCHEIBE	SEALING WASHER	DISCO DE ESTANQUEIDAD	RONDELLE D'ÉTANCHÉITÉ
70	2135236	271-9999	4	PC	GUMMIDICHTUNG	RUBBER SEAL	JUNTA DE GOMA	JOINT ANNULAIRE CAOUTCHOUC
80	2135248	271-9999	2	PC	DICHTSCHEIBE	SEALING WASHER	DISCO DE ESTANQUEIDAD	RONDELLE D'ÉTANCHÉITÉ
90	2135406	271-9999	2	PC	SCHRAUBE	SCREW	TORNILLO	VIS
100	2135386	271-9999	1	PC	SCHLOSSAUSSENGRIFF	LOCK OUTSIDE HANDLE	TIRADOR EXTERIOR	POIGNÉE EXTÉRIEURE
100.01	367125	271-9999	1	PC	SCHLÜSSEL	KEY	LLAVE	CLÉ
110	2135367	271-9999	1	PC	UNTERLAGE	SUPPORTING PLATE	CHAPA DE ASIENTO	TÔLE D'APPUI
120	2135364	271-9999	1	PC	UNTERLAGE	SUPPORTING PLATE	CHAPA DE ASIENTO	TÔLE D'APPUI
130	2135243	271-9999	4	PC	DICHTSCHEIBE	SEALING WASHER	DISCO DE ESTANQUEIDAD	RONDELLE D'ÉTANCHÉITÉ
140	2135376	271-9999	2	PC	PLATTE	PLATE	PLACA	PLAQUE
150	339172	271-9999	4	PC	SCHEIBE	WASHER	ARANDELA	RONDELLE
160	216453	271-9999	4	PC	SECHSKANTMUTTER	HEXAGONAL NUT	TUERCA HEXAGONAL	ECROU HEXAGONAL
170	2134870	271-9999	4	PC	SCHUTZKAPPE	PROTECTIVE CAP	CAPERUZA DE PROTECCIÓN	CAPUCHON DE PROTECTION
180	2135235	271-9999	1	PC	GUMMIDICHTUNG	RUBBER SEAL	JUNTA DE GOMA	JOINT ANNULAIRE CAOUTCHOUC
190	2110601	271-9999	2	PC	SENKSCHRAUBE	COUNTERSUNK SCREW	TORNILLO AVELLANADO	VIS NOYÉE
200	2135348	271-9999	1	PC	DREHFALLENSCHLOSS	CABINET BOLT	CIERRE GIRATORIO	VERROUILLAGE ROTATIF
210	216046	271-9999	3	PC	SECHSKANTMUTTER	HEXAGONAL NUT	TUERCA HEXAGONAL	ECROU HEXAGONAL
220	2135344	271-9999	1	PC	HALTER	HOLDER	SOPORTE	SUPPORT
230	216593	271-9999	2	PC	SCHEIBE	WASHER	ARANDELA	RONDELLE
240	216445	271-9999	2	PC	SECHSKANTMUTTER	HEXAGONAL NUT	TUERCA HEXAGONAL	ECROU HEXAGONAL
250	2135343	271-9999	1	PC	FÜHRUNG	GUIDANCE	GUÍA	GUIDE
260	2135339	271-9999	1	PC	VERKLEIDUNGSTEIL	COVERING PART	PIEZA DE RECUBRIMIENTO	PIÈCE DE REVÊTEMENT
270	2135413	271-9999	2	PC	SCHEIBE	WASHER	ARANDELA	RONDELLE
280	2135412	271-9999	2	PC	LINSENSCHRAUBE	FILLISTER HEAD SCREW	TORNILLO ALOMADO PULIDO	VIS À TÊTE BOMBÉE
290	2135392	271-9999	1	PC	LINSENSCHRAUBE	FILLISTER HEAD SCREW	TORNILLO ALOMADO PULIDO	VIS À TÊTE BOMBÉE
300	216577	271-9999	1	PC	SCHEIBE	WASHER	ARANDELA	RONDELLE
310	2135337	271-9999	1	PC	BEFESTIGUNG	FIXATION	FIJACIÓN	FIXATION
320	2135336	271-9999	1	PC	UMLENKUNG	DEVIATION	CAMBIO DE DIRECCIÓN	ELÉMENT DE RENVOI

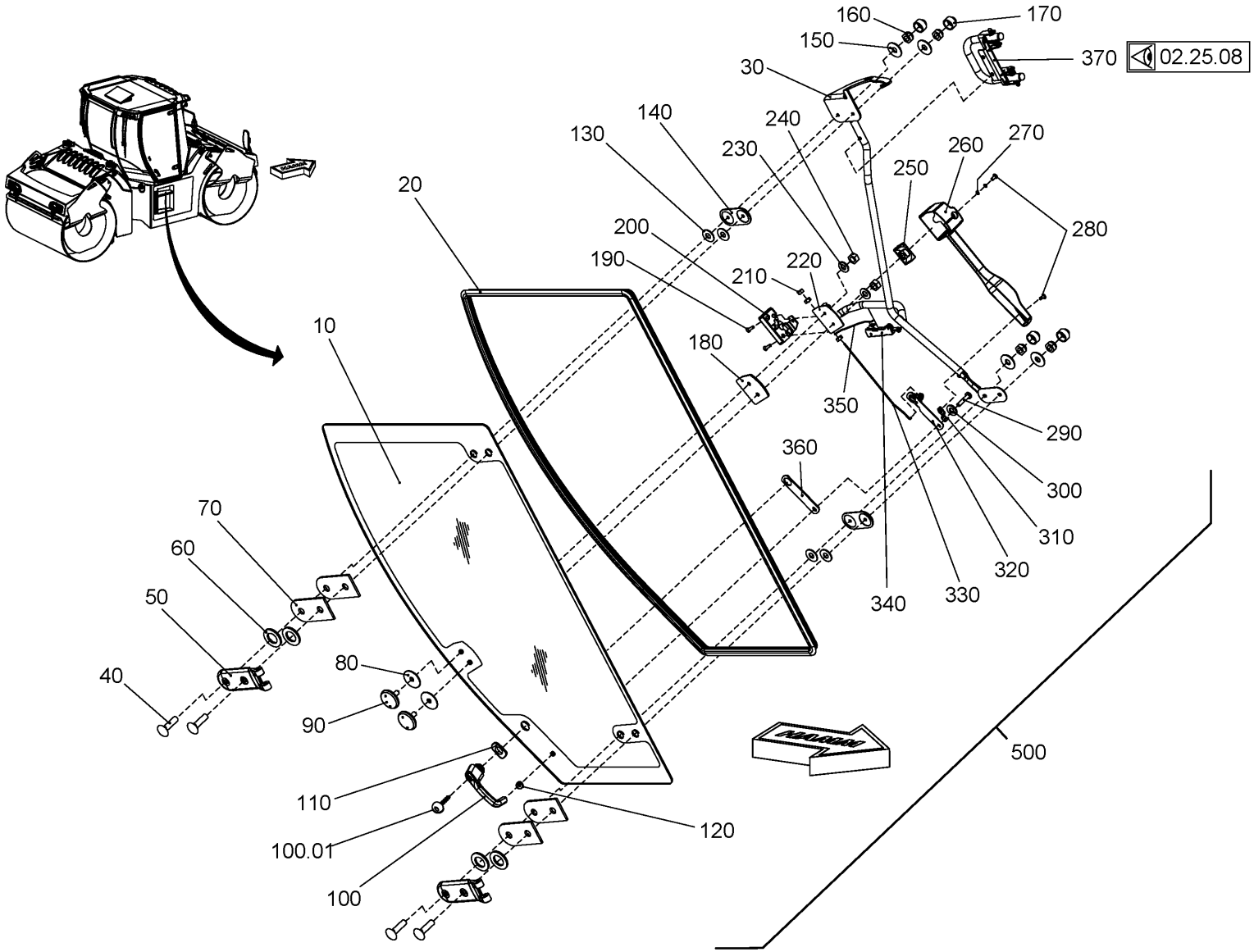

Baureihe: *Series:* *Código der serie:* *Code de série:*	H184	*Gruppe:* *Assembly:* *Grupo:* *Groupe:*	02.25.17 / 01 2233719	*Benennung:* **FAHRERKABINE** *Designation:* **OPERATOR'S CABIN** *Denominación:* **CABINA DEL CONDUCTOR** *Dénomination:* **CABINE DU CONDUCTEUR**	**27/10/2020** **Seite 126**

HAMM

Position Item Posición Position	Teile-Nr. Part No. Referencia Référence	Gültig für Valid for Válido para Valable	Menge Quantity Cantidad Quantité	Einheit Unit Unidad Unité	Benennung	Designation	Denominación	Dénomination
330	2135331	271-9999	1	PC	STANGE	BAR	BARRA	BARRE
340	2135328	271-9999	1	PC	GESTÄNGE	LINKAGE	VARILLAJE	TRINGLES
350	2135327	271-9999	1	PC	STANGE	BAR	BARRA	BARRE
360	2135234	271-9999	1	PC	GUMMIDICHTUNG	RUBBER SEAL	JUNTA DE GOMA	JOINT ANNULAIRE CAOUTCHOUC
370	2232656	271-9999	1	PC	GRIFF KOMPL.	HANDLE COMPL.	MANECILLA COMPL.	POIGNÉE COMPL.
500	2134871	271-9999	1	PC	KABINENTÜR, RECHTS	CABIN DOOR, RIGHT	PUERTA DE CABINA DERECHA	PORTIÈRE DE LA CABINE, DROITE

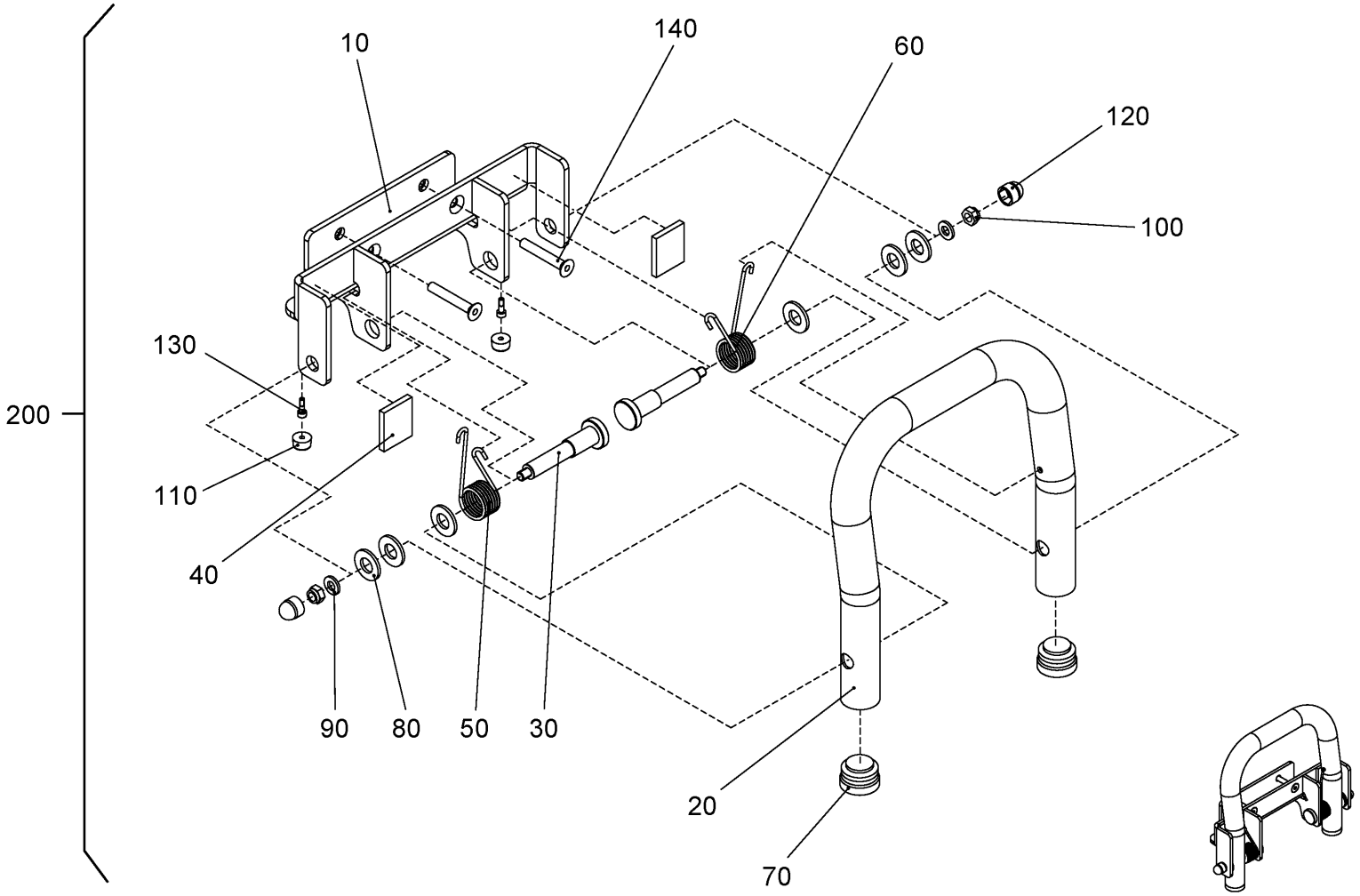

Baureihe: *Series:* *Código der serie:* *Code de série:*	H184	*Gruppe:* *Assembly:* *Grupo:* *Groupe:*	02.25.18 / 01 2233720	*Benennung:* **FAHRERKABINE** *Designation:* **OPERATOR'S CABIN** *Denominación:* **CABINA DEL CONDUCTOR** *Dénomination:* **CABINE DU CONDUCTEUR**	**27/10/2020** **Seite 128**

HAMM

Position Item Posición Position	Teile-Nr. Part No. Referencia Référence	Gültig für Valid for Válido para Valable	Menge Quantity Cantidad Quantité	Einheit Unit Unidad Unité	Benennung	Designation	Denominación	Dénomination
10	2232673	271-9999	1	PC	HALTER	HOLDER	SOPORTE	SUPPORT
20	2232672	271-9999	1	PC	HALTEGRIFF	GRAB HANDLE	ASIDERO	POIGNÉE
30	2232671	271-9999	2	PC	GEWINDESTIFT	THREADED PIN	ESPIGA ROSCADA	GOUPILLE FILETÉE
40	2232669	271-9999	2	PC	ANSCHLAGPUFFER	RUBBER BUFFER	TAMPÓN DE TOPE	BUTOIR
50	2232664	271-9999	1	PC	SCHENKELFEDER	YOKE SPRING	MUELLE CON PATAS	RESSORT BRANCHES
60	2232663	271-9999	1	PC	SCHENKELFEDER	YOKE SPRING	MUELLE CON PATAS	RESSORT BRANCHES
70	2135286	271-9999	2	PC	STOPFEN	BUNG	TAPÓN	BOUCHON
80	216607	271-9999	6	PC	SCHEIBE	WASHER	ARANDELA	RONDELLE
90	216577	271-9999	2	PC	SCHEIBE	WASHER	ARANDELA	RONDELLE
100	216437	271-9999	2	PC	SECHSKANTMUTTER	HEXAGONAL NUT	TUERCA HEXAGONAL	ECROU HEXAGONAL
110	2232662	271-9999	2	PC	GUMMIPUFFER	RUBBER BUFFER	SILENTBLOC	SILENTBLOC
120	2162585	271-9999	2	PC	SCHUTZKAPPE	PROTECTIVE CAP	CAPERUZA DE PROTECCIÓN	CAPUCHON DE PROTECTION
130	2232657	271-9999	2	PC	ZYLINDERSCHRAUBE	CHEESE-HEAD SCREW	TORNILLO CILÍNDRICO	VIS À TÊTE CYLINDRIQUE
140	1298186	271-9999	2	PC	SENKSCHRAUBE	COUNTERSUNK SCREW	TORNILLO AVELLANADO	VIS NOYÉE
200	2232656	271-9999	1	PC	GRIFF KOMPL.	HANDLE COMPL.	MANECILLA COMPL.	POIGNÉE COMPL.

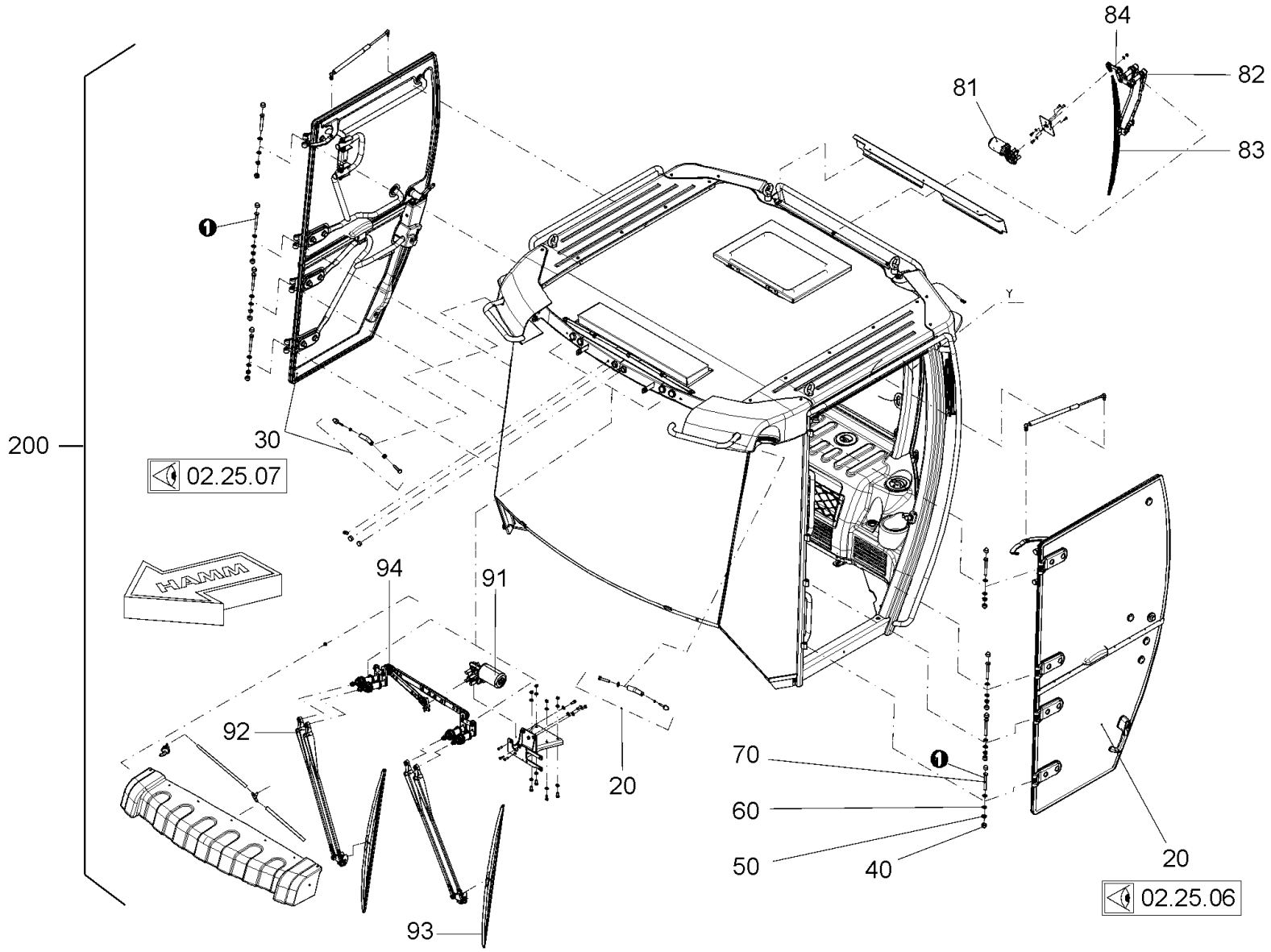

Baureihe: *Series:* *Código der serie:* *Code de série:*	H184	*Gruppe:* *Assembly:* *Grupo:* *Groupe:*	02.25.21 / 01 2333016	*Benennung:* **FAHRERKABINE (KOMFORT)** *Designation:* **OPERATOR'S CABIN (COMFORT)** *Denominación:* **CABINA DEL CONDUCTOR (CONFORT)** *Dénomination:* **CABINE DU CONDUCTEUR (CONFORT)**	**27/10/2020** **Seite 130**

HAMM

Position Item Posición Position	Teile-Nr. Part No. Referencia Référence	Gültig für Valid for Válido para Valable	Menge Quantity Cantidad Quantité	Einheit Unit Unidad Unité	Benennung	Designation	Denominación	Dénomination
20	2172154	271-9999	1	PC	KABINENTÜR, LINKS	CABIN DOOR, LEFT	PUERTA DE CABINA IZQUIERDA	PORTIÈRE DE LA CABINE, GAUCHE
30	2172153	271-9999	1	PC	KABINENTÜR, RECHTS	CABIN DOOR, RIGHT	PUERTA DE CABINA DERECHA	PORTIÈRE DE LA CABINE, DROITE
40	2134870	271-9999	16	PC	SCHUTZKAPPE	PROTECTIVE CAP	CAPERUZA DE PROTECCIÓN	CAPUCHON DE PROTECTION
50	216453	271-9999	8	PC	SECHSKANTMUTTER	HEXAGONAL NUT	TUERCA HEXAGONAL	ECROU HEXAGONAL
60	216607	271-9999	16	PC	SCHEIBE	WASHER	ARANDELA	RONDELLE
70	1213857	271-9999	8	PC	SECHSKANTSCHRAUBE	HEXAGON SCREW	TORNILLO HEXAGONAL	VIS HEXAGONALE
81	2277047	271-9999	1	PC	WISCHERMOTOR	WIPER MOTOR	MOTOR DEL LIMPIAPARABRISAS	MOTEUR D'ESSUIE-GLACE
82	2135313	271-9999	1	PC	WISCHERARM	WIPER ARM	LIMPIAPARABRISAS	PORTE BALAI
83	2135311	271-9999	1	PC	WISCHERBLATT	WINDSHIELD RUBBER	BARREDERA DE CAUCHO-LIMPIAP.	RACLETTE D'ESSUI-GLACE
84	2277045	271-9999	1	PC	GESTÄNGE	LINKAGE	VARILLAJE	TRINGLES
91	2264974	271-9999	1	PC	WISCHERMOTOR	WIPER MOTOR	MOTOR DEL LIMPIAPARABRISAS	MOTEUR D'ESSUIE-GLACE
92	2264973	271-9999	2	PC	WISCHERARM	WIPER ARM	LIMPIAPARABRISAS	PORTE BALAI
93	2264972	271-9999	2	PC	WISCHERBLATT	WINDSHIELD RUBBER	BARREDERA DE CAUCHO-LIMPIAP.	RACLETTE D'ESSUI-GLACE
94	2264970	271-9999	1	PC	GESTÄNGE	LINKAGE	VARILLAJE	TRINGLES
200	2172141	271-9999	1	PC	FAHRERKABINE KOMPL.	DRIVER'S CABIN COMPL.	CABINA DEL CONDUCTOR COMPL.	CABINE DU CONDUCTEUR COMPL.

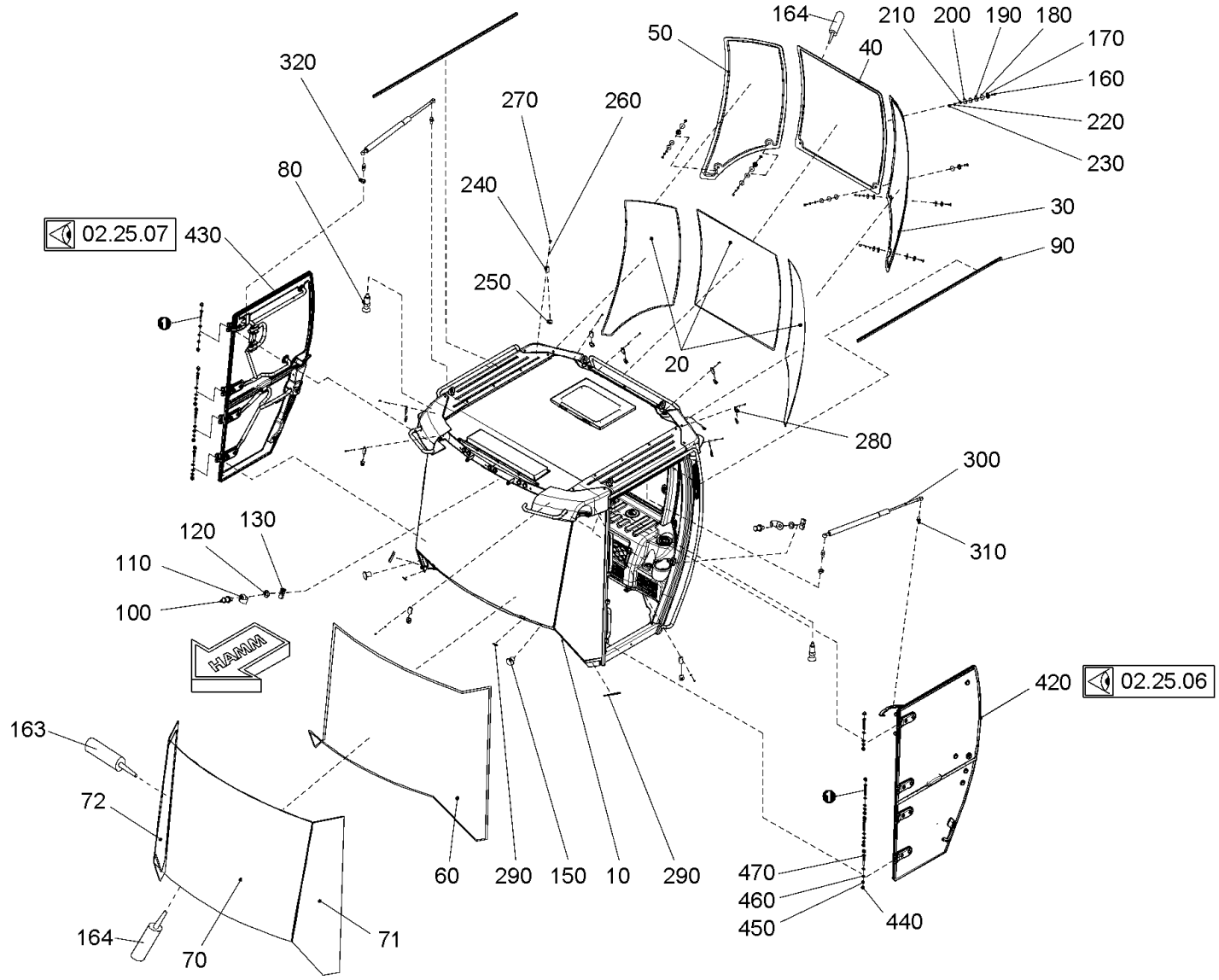

Baureihe: *Series:* *Código der serie:* *Code de série:*	H184	*Gruppe:* *Assembly:* *Grupo:* *Groupe:*	02.25.22 / 01 2333017	*Benennung:* **FAHRERKABINE (KOMFORT)** *Designation:* **OPERATOR'S CABIN (COMFORT)** *Denominación:* **CABINA DEL CONDUCTOR (CONFORT)** *Dénomination:* **CABINE DU CONDUCTEUR (CONFORT)**	**27/10/2020** **Seite 132**

Position Item Posición Position	Teile-Nr. Part No. Referencia Référence	Gültig für Valid for Válido para Valable	Menge Quantity Cantidad Quantité	Einheit Unit Unidad Unité	Benennung	Designation	Denominación	Dénomination
10	2135307	271-9999	1	PC	RAHMEN	FRAME	BASTIDOR	CADRE
20	2134862	271-9999	10,00	M	DICHTUNGSPROFIL	SEALING PROFILE	PERFIL DE IMPERMEABILIZACIÓN	JOINT D'ÉTANCHÉITÉ PROFILÉ
30	2134861	271-9999	1	PC	HECKSCHEIBE LINKS	REAR PANE LEFT	LUNA TRASERA IZQUIERDA	VITRE ARRIÈRE GAUCHE
40	2135304	271-9999	1	PC	HECKSCHEIBE	REAR PANE	LUNA TRASERA	VITRE ARRIÈRE
50	2134859	271-9999	1	PC	HECKSCHEIBE	REAR PANE	LUNA TRASERA	VITRE ARRIÈRE
60	2134818	271-9999	7,90	M	MOOSGUMMIPROFIL	FOAM RUBBER PROFILE	PERFIL DE GOMA ESPUMOSA	JOINT EN CAOUTCHOUC
70	2132769	271-9999	1	PC	FRONTSCHEIBE	FRONT WINDOW	VIDRIO FRONTAL	VITRE FRONTALE
71	2135270	271-9999	1	PC	FRONTSCHEIBE	FRONT WINDOW	VIDRIO FRONTAL	VITRE FRONTALE
72	2135275	271-9999	1	PC	FRONTSCHEIBE	FRONT WINDOW	VIDRIO FRONTAL	VITRE FRONTALE
80	2134810	271-9999	2	PC	BOLZEN	BOLT	BULÓN	BOULON
90	2134807	271-9999	1,62	M	KANTENSCHUTZ	EDGE PROTECTION	PROTECCIÓN DE CANTOS	PROTÈGE-ARÊTE
100	2134804	271-9999	2	PC	SCHLIESSBOLZEN	CLOSING BOLT	PERNO DE CIERRE	BOULON DE FERMETURE
110	2134800	271-9999	2	PC	BÜGEL	BRACKET	ESTRIBO	BRIDE DE FIXATION
120	226882	271-9999	2	PC	SCHEIBE	WASHER	ARANDELA	RONDELLE
130	2134796	271-9999	2	PC	PLATTE	PLATE	PLACA	PLAQUE
150	2162372	271-9999	2	PC	STOPFEN	BUNG	TAPÓN	BOUCHON
160	222852	271-9999	6	PC	FLACHRUNDSCHRAUBE	MUSHROOM HEAD SCREW	TORNILLO CIL. CABEZA REBAJADA	VIS À TÊTE BOMBÉE
163	2162789	271-9999	1	PC	KLEBER	ADHESIVE	ADHESIVO	COLLE
164	1270265	271-9999	1	PC	KLEBESET	ADHESIVE SET	JUEGO DE ADHESIVO	JEU D'ADHÉSIF
170	1260006	271-9999	6	PC	SCHEIBE	WASHER	ARANDELA	RONDELLE
180	1260014	271-9999	6	PC	DICHTUNG	SEALING	JUNTA	JOINT
190	1260022	271-9999	6	PC	DICHTUNG	SEALING	JUNTA	JOINT
200	2232597	271-9999	6	PC	SCHEIBE	WASHER	ARANDELA	RONDELLE
210	216593	271-9999	6	PC	SCHEIBE	WASHER	ARANDELA	RONDELLE
220	1209302	271-9999	6	PC	SICHERUNGSMUTTER	SAFETY NUT	TUERCA DE SEGURIDAD	CONTRE-ÉCROU
230	380512	271-9999	6	PC	SCHUTZKAPPE	PROTECTIVE CAP	CAPERUZA DE PROTECCIÓN	CAPUCHON DE PROTECTION
240	2232593	271-9999	9	PC	PLATTE	PLATE	PLACA	PLAQUE
250	2232653	271-9999	10	PC	GUMMIFORMTEIL	RUBBER PIECE	PIEZA DE CAUCHO	PIÈCE EN CAOUTCHOUC
260	216577	271-9999	10	PC	SCHEIBE	WASHER	ARANDELA	RONDELLE
270	2128330	271-9999	10	PC	SECHSKANTSCHRAUBE	HEXAGON SCREW	TORNILLO HEXAGONAL	VIS HEXAGONALE
280	2232592	271-9999	1	PC	PLATTE	PLATE	PLACA	PLAQUE
290	2232585	271-9999	0,36	M	DICHTUNGSPROFIL	SEALING PROFILE	PERFIL DE IMPERMEABILIZACIÓN	JOINT D'ÉTANCHÉITÉ PROFILÉ
300	2276927	271-9999	2	PC	GASFEDER	GAS SPRING	AMORTIGUADOR NEUMÁTICO	AMORTISSEUR PNEUMATIQUE

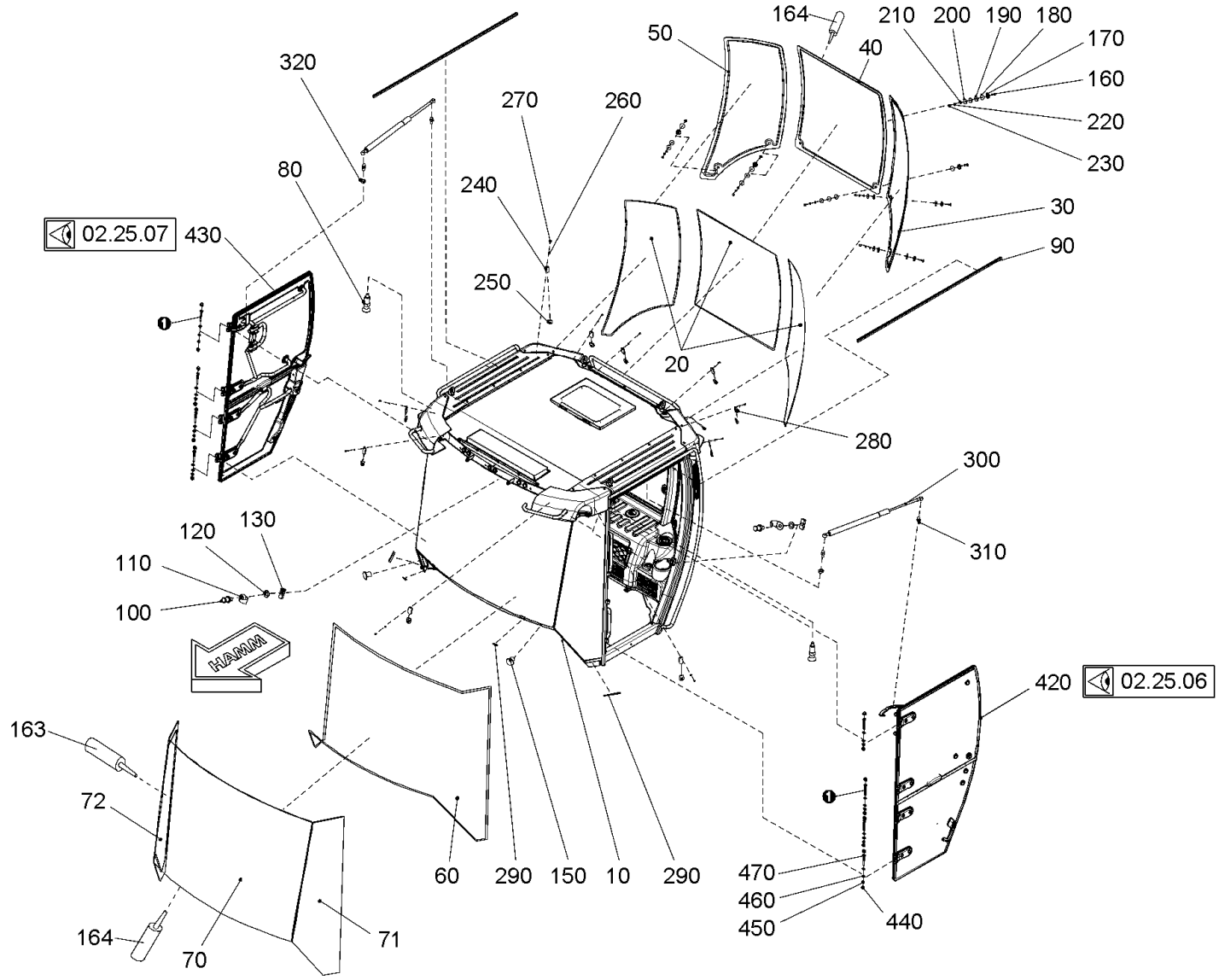

Baureihe: *Series:* *Código der serie:* *Code de série:*	H184	*Gruppe:* *Assembly:* *Grupo:* *Groupe:*	02.25.22 / 01 2333017	*Benennung:* **FAHRERKABINE (KOMFORT)** *Designation:* **OPERATOR'S CABIN (COMFORT)** *Denominación:* **CABINA DEL CONDUCTOR (CONFORT)** *Dénomination:* **CABINE DU CONDUCTEUR (CONFORT)**	**27/10/2020** **Seite 134**

Position Item Posición Position	Teile-Nr. Part No. Referencia Référence	Gültig für Valid for Válido para Valable	Menge Quantity Cantidad Quantité	Einheit Unit Unidad Unité	Benennung	Designation	Denominación	Dénomination
310	2134866	271-9999	4	PC	KUGELZAPFEN	BALL PIVOT	PERNO DE BOLA	PIVOT À ROTULE
320	216445	271-9999	2	PC	SECHSKANTMUTTER	HEXAGONAL NUT	TUERCA HEXAGONAL	ECROU HEXAGONAL
420	2172154	271-9999	1	PC	KABINENTÜR, LINKS	CABIN DOOR, LEFT	PUERTA DE CABINA IZQUIERDA	PORTIÈRE DE LA CABINE, GAUCHE
430	2172153	271-9999	1	PC	KABINENTÜR, RECHTS	CABIN DOOR, RIGHT	PUERTA DE CABINA DERECHA	PORTIÈRE DE LA CABINE, DROITE
440	2134870	271-9999	16	PC	SCHUTZKAPPE	PROTECTIVE CAP	CAPERUZA DE PROTECCIÓN	CAPUCHON DE PROTECTION
450	216453	271-9999	8	PC	SECHSKANTMUTTER	HEXAGONAL NUT	TUERCA HEXAGONAL	ECROU HEXAGONAL
460	216607	271-9999	16	PC	SCHEIBE	WASHER	ARANDELA	RONDELLE
470	1213857	271-9999	8	PC	SECHSKANTSCHRAUBE	HEXAGON SCREW	TORNILLO HEXAGONAL	VIS HEXAGONALE

HAMM

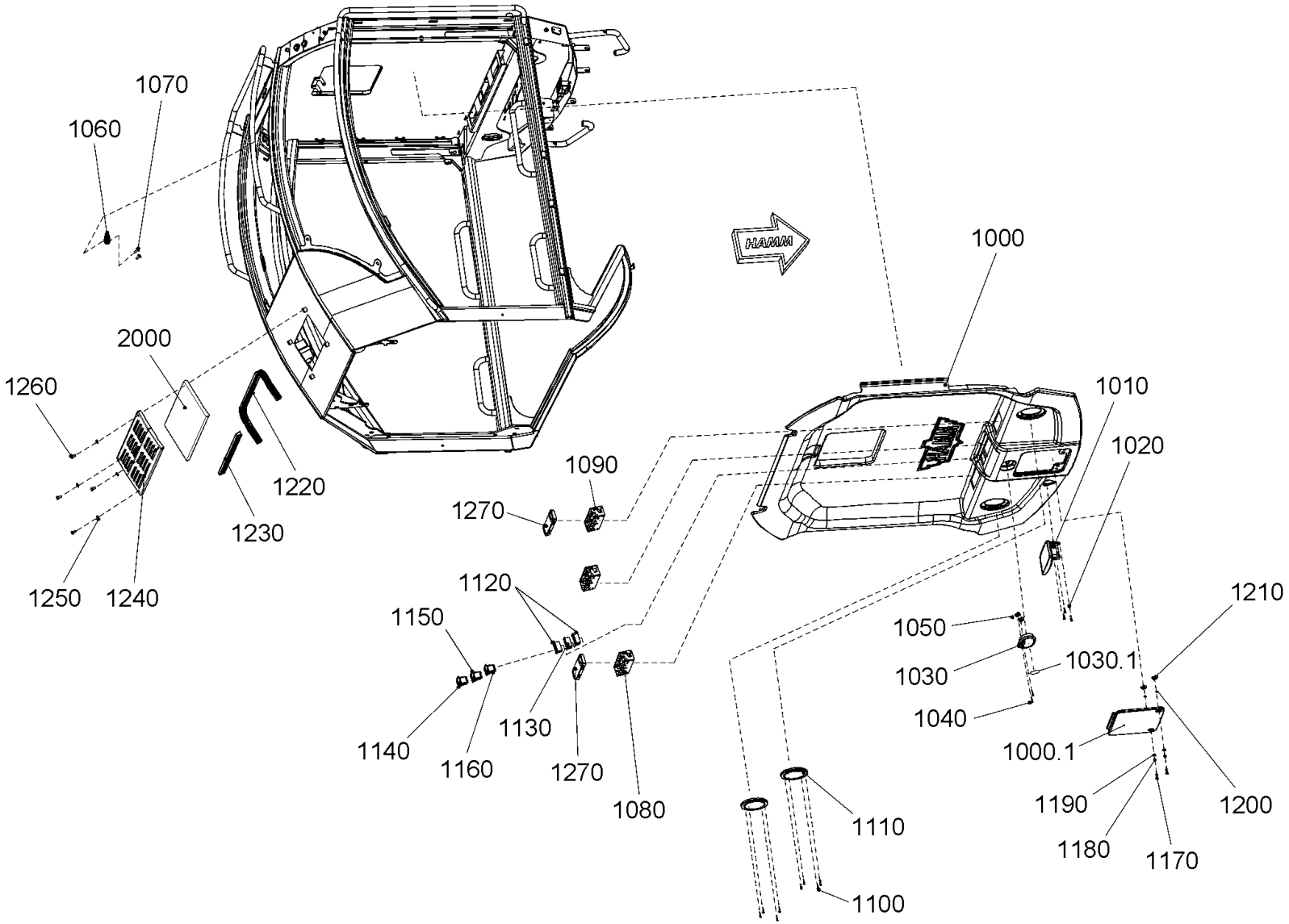

Baureihe: *Series:* *Código der serie:* *Code de série:*	H184	*Gruppe:* *Assembly:* *Grupo:* *Groupe:*	02.25.23 / 01 2333018	*Benennung:* **FAHRERKABINE (KOMFORT)** *Designation:* **OPERATOR'S CABIN (COMFORT)** *Denominación:* **CABINA DEL CONDUCTOR (CONFORT)** *Dénomination:* **CABINE DU CONDUCTEUR (CONFORT)**	**27/10/2020** **Seite 136**

HAMM

Position Item Posición Position	Teile-Nr. Part No. Referencia Référence	Gültig für Valid for Válido para Valable	Menge Quantity Cantidad Quantité	Einheit Unit Unidad Unité	Benennung	Designation	Denominación	Dénomination
1000	2135324	271-9999	1	PC	DACHHIMMEL	INSIDE ROOF LINING	TECHO INTERIOR	HABILLAGE DE PLAFOND
1000.1	2135048	271-9999	1	PC	DECKEL	LID	TAPA	COUVERCLE
1010	2135046	271-9999	1	PC	INNENSPIEGEL	INSIDE MIRROR	RETROVISOR INTERIOR	RÉTROVISEUR
1020	2135044	271-9999	3	PC	SENKSCHRAUBE	COUNTERSUNK SCREW	TORNILLO AVELLANADO	VIS NOYÉE
1030	2135042	271-9999	1	PC	INNENLEUCHTE	INSIDE LAMP	LUZ INTERIOR	LAMPE INTÉRIEURE
1030.1	2132159	271-9999	1	PC	LAMPE	LAMP	LÁMPARA	LAMPE
1040	2135038	271-9999	2	PC	BLECHSCHRAUBE	SHEET METAL SCREW	TORNILLO DE CHAPA	VIS À TÔLE
1050	2135407	271-9999	2	PC	CLIPSMUTTER	CLIP NUT	TUERCA CLIP	ECROU À CLIP
1060	2135322	271-9999	1	PC	KLEIDERHAKEN	COAT-HOOK	GANCHO PARA ROPA	PORTE-MANTEAU
1070	362867	271-9999	2	PC	BLECHSCHRAUBE	SHEET METAL SCREW	TORNILLO DE CHAPA	VIS À TÔLE
1080	2135033	271-9999	2	PC	RAHMEN	FRAME	BASTIDOR	CADRE
1090	2135032	271-9999	1	PC	RAHMEN	FRAME	BASTIDOR	CADRE
1100	2135031	271-9999	8	PC	LINSENSCHRAUBE	FILLISTER HEAD SCREW	TORNILLO ALOMADO PULIDO	VIS À TÊTE BOMBÉE
1110	2135028	271-9999	2	PC	ABDECKUNG	COVER	CUBIERTA	COUVERCLE
1120	1269437	271-9999	2	PC	RAHMEN	FRAME	BASTIDOR	CADRE
1130	1269445	271-9999	1	PC	RAHMEN	FRAME	BASTIDOR	CADRE
1140	2135020	271-9999	1	PC	KIPPSCHALTER	TUMBLER SWITCH	INTERRUPTOR BASCULANTE	INTERRUPTEUR BASCULANT
1150	2135011	271-9999	1	PC	KIPPSCHALTER	TUMBLER SWITCH	INTERRUPTOR BASCULANTE	INTERRUPTEUR BASCULANT
1160	2135012	271-9999	1	PC	KIPPSCHALTER	TUMBLER SWITCH	INTERRUPTOR BASCULANTE	INTERRUPTEUR BASCULANT
1170	2135008	271-9999	2	PC	ZAPFEN	TENON	ESPIGA	TENON
1180	2135006	271-9999	2	PC	DRUCKFEDER	COMPRESSION SPRING	MUELLE DE PRESIÓN	RESSORT DE PRESSION
1190	2135005	271-9999	2	PC	SCHEIBE	WASHER	ARANDELA	RONDELLE
1200	2135000	271-9999	2	PC	SICHERUNGSRING	CIRCLIP	ANILLO FIJADOR	BAGUE D'ARRÊT
1210	2134894	271-9999	2	PC	CLIPSMUTTER	CLIP NUT	TUERCA CLIP	ECROU À CLIP
1220	2134879	271-9999	0,824	M	DICHTUNGSPROFIL	SEALING PROFILE	PERFIL DE IMPERMEABILIZACIÓN	JOINT D'ÉTANCHÉITÉ PROFILÉ
1230	2134879	271-9999	0,44	M	DICHTUNGSPROFIL	SEALING PROFILE	PERFIL DE IMPERMEABILIZACIÓN	JOINT D'ÉTANCHÉITÉ PROFILÉ
1240	2134878	271-9999	1	PC	BLECH	METAL PLATE	CHAPA	TÔLE
1250	216593	271-9999	4	PC	SCHEIBE	WASHER	ARANDELA	RONDELLE
1260	213675	271-9999	4	PC	SECHSKANTSCHRAUBE	HEXAGON SCREW	TORNILLO HEXAGONAL	VIS HEXAGONALE
1270	2134875	271-9999	2	PC	BLENDE	ORIFICE PLATE	DIAFRAGMA ESTRANGULADOR	PASTILLE CALIBRÉE
2000	2122432	271-9999	0,350	M2	FILTERMATTE	FILTER MAT	TEJIDO FILTRANTE	TISSU FILTRANT

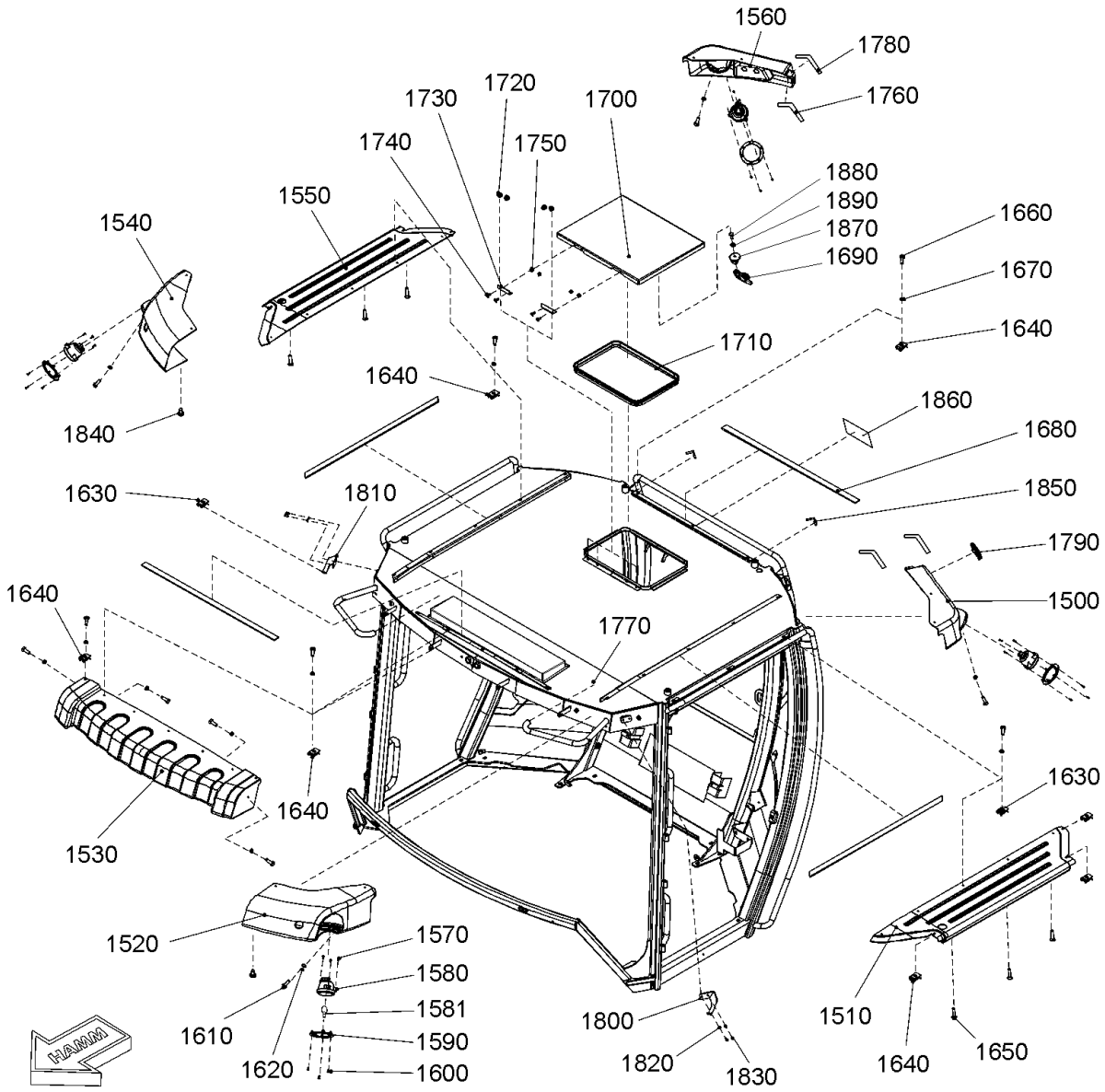

Baureihe: *Series:* *Código der serie:* *Code de série:*	H184	*Gruppe:* *Assembly:* *Grupo:* *Groupe:*	02.25.24 / 01 2333019	*Benennung:* **FAHRERKABINE (KOMFORT)** *Designation:* **OPERATOR'S CABIN (COMFORT)** *Denominación:* **CABINA DEL CONDUCTOR (CONFORT)** *Dénomination:* **CABINE DU CONDUCTEUR (CONFORT)**	**27/10/2020** **Seite 138**

HAMM

Position Item Posición Position	Teile-Nr. Part No. Referencia Référence	Gültig für Valid for Válido para Valable	Menge Quantity Cantidad Quantité	Einheit Unit Unidad Unité	Benennung	Designation	Denominación	Dénomination
1500	2135268	271-9999	1	PC	VERKLEIDUNGSTEIL	COVERING PART	PIEZA DE RECUBRIMIENTO	PIÈCE DE REVÊTEMENT
1510	2135266	271-9999	1	PC	VERKLEIDUNGSTEIL	COVERING PART	PIEZA DE RECUBRIMIENTO	PIÈCE DE REVÊTEMENT
1520	2135279	271-9999	1	PC	VERKLEIDUNGSTEIL	COVERING PART	PIEZA DE RECUBRIMIENTO	PIÈCE DE REVÊTEMENT
1530	2135278	271-9999	1	PC	VERKLEIDUNGSTEIL	COVERING PART	PIEZA DE RECUBRIMIENTO	PIÈCE DE REVÊTEMENT
1540	2135277	271-9999	1	PC	VERKLEIDUNGSTEIL	COVERING PART	PIEZA DE RECUBRIMIENTO	PIÈCE DE REVÊTEMENT
1550	2135260	271-9999	1	PC	VERKLEIDUNGSTEIL	COVERING PART	PIEZA DE RECUBRIMIENTO	PIÈCE DE REVÊTEMENT
1560	2135258	271-9999	1	PC	VERKLEIDUNGSTEIL	COVERING PART	PIEZA DE RECUBRIMIENTO	PIÈCE DE REVÊTEMENT
1570	2135518	271-9999	12	PC	SCHRAUBE	SCREW	TORNILLO	VIS
1580	2074846	271-9999	4	PC	ARBEITSSCHEINWERFER	WORKING LIGHT	FARO DE TRABAJO	PROJECTEUR DE TRAVAIL
1581	2139155	271-9999	1	PC	LAMPE	LAMP	LÁMPARA	LAMPE
1590	2135431	271-9999	4	PC	FLANSCH	FLANGE	BRIDA	BRIDE
1600	2162338	271-9999	12	PC	SENKSCHRAUBE	COUNTERSUNK SCREW	TORNILLO AVELLANADO	VIS NOYÉE
1610	2135188	271-9999	4	PC	LINSENSCHRAUBE	FILLISTER HEAD SCREW	TORNILLO ALOMADO PULIDO	VIS À TÊTE BOMBÉE
1620	216569	271-9999	4	PC	SCHEIBE	WASHER	ARANDELA	RONDELLE
1630	2135430	271-9999	10	PC	CLIPSMUTTER	CLIP NUT	TUERCA CLIP	ECROU À CLIP
1640	2135429	271-9999	30	PC	CLIPSMUTTER	CLIP NUT	TUERCA CLIP	ECROU À CLIP
1650	2135522	271-9999	6	PC	SENKSCHRAUBE	COUNTERSUNK SCREW	TORNILLO AVELLANADO	VIS NOYÉE
1660	229911	271-9999	30	PC	LINSENSCHRAUBE	FILLISTER HEAD SCREW	TORNILLO ALOMADO PULIDO	VIS À TÊTE BOMBÉE
1670	2135241	271-9999	30	PC	DICHTSCHEIBE	SEALING WASHER	DISCO DE ESTANQUEIDAD	RONDELLE D'ÉTANCHÉITÉ
1680	2135232	271-9999	4,10	M	DICHTUNGSPROFIL	SEALING PROFILE	PERFIL DE IMPERMEABILIZACIÓN	JOINT D'ÉTANCHÉITÉ PROFILÉ
1690	2276849	271-9999	1	PC	GRIFF	HANDLE	MANECILLA	POIGNÉE
1700	2162336	271-9999	1	PC	DACHLUKE KOMPL.	SKYLIGHT COMPL.	TECHO CORREDIZO COMPL.	TOIT OUVRANT COMPL.
1710	2135231	271-9999	1,46	M	DICHTUNGSPROFIL	SEALING PROFILE	PERFIL DE IMPERMEABILIZACIÓN	JOINT D'ÉTANCHÉITÉ PROFILÉ
1720	216437	271-9999	4	PC	SECHSKANTMUTTER	HEXAGONAL NUT	TUERCA HEXAGONAL	ECROU HEXAGONAL
1730	2135183	271-9999	2	PC	SCHARNIER	HINGE	CHARNELA	CHARNIÈRE
1740	2135526	271-9999	4	PC	SENKSCHRAUBE	COUNTERSUNK SCREW	TORNILLO AVELLANADO	VIS NOYÉE
1750	1264362	271-9999	4	PC	SECHSKANTMUTTER	HEXAGONAL NUT	TUERCA HEXAGONAL	ECROU HEXAGONAL
1760	2135227	271-9999	0,20	M	DICHTUNGSPROFIL	SEALING PROFILE	PERFIL DE IMPERMEABILIZACIÓN	JOINT D'ÉTANCHÉITÉ PROFILÉ
1770	2135286	271-9999	2	PC	STOPFEN	BUNG	TAPÓN	BOUCHON
1780	2135226	271-9999	0,20	M	DICHTUNGSPROFIL	SEALING PROFILE	PERFIL DE IMPERMEABILIZACIÓN	JOINT D'ÉTANCHÉITÉ PROFILÉ
1790	2135282	271-9999	1	PC	DECKEL	LID	TAPA	COUVERCLE
1800	2135253	271-9999	1	PC	HALTER	HOLDER	SOPORTE	SUPPORT
1810	2135251	271-9999	1	PC	HALTER	HOLDER	SOPORTE	SUPPORT

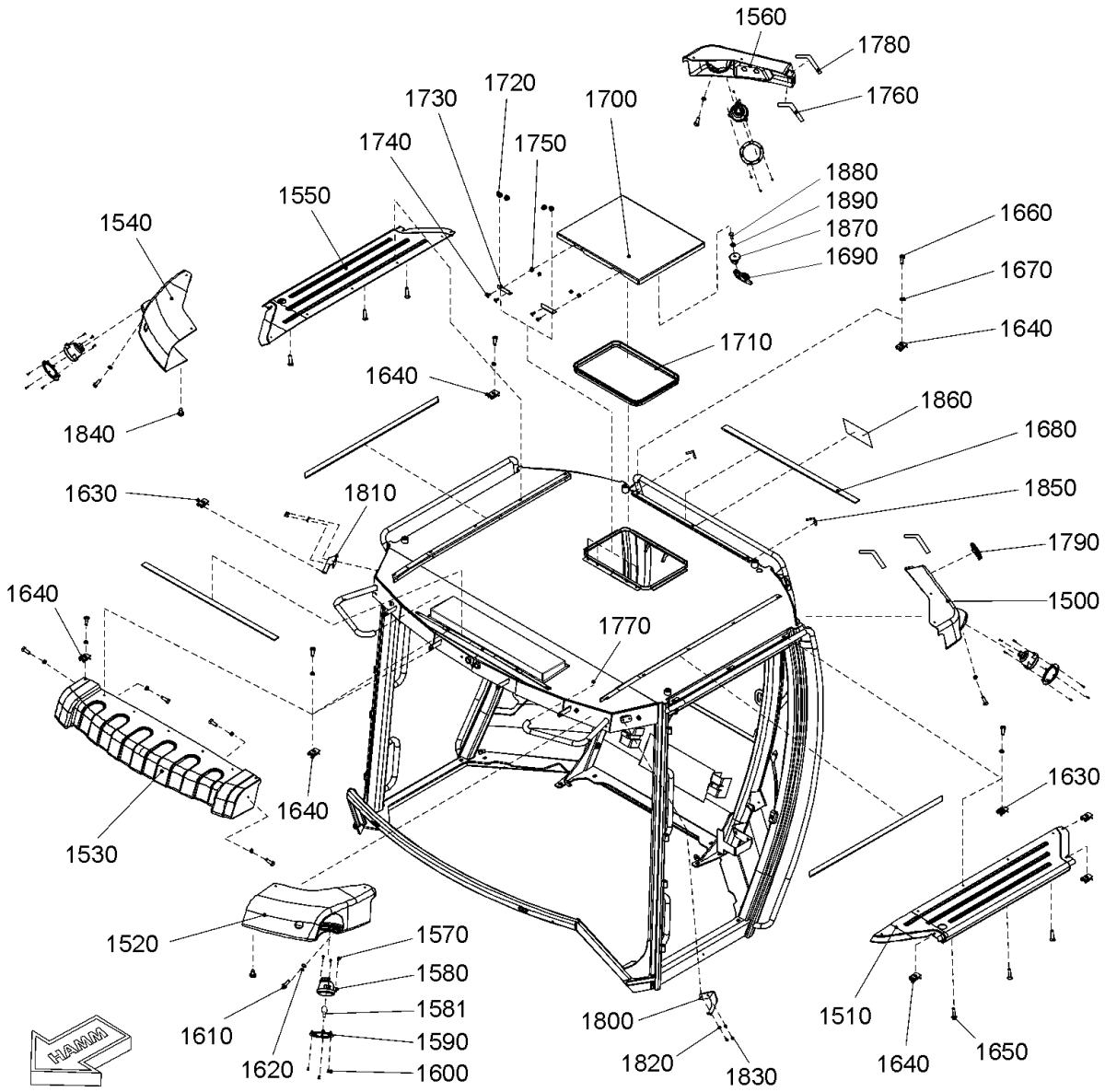

Baureihe: *Series:* *Código der serie:* *Code de série:*	H184	*Gruppe:* *Assembly:* *Grupo:* *Groupe:*	02.25.24 / 01 2333019	*Benennung:* **FAHRERKABINE (KOMFORT)** *Designation:* **OPERATOR'S CABIN (COMFORT)** *Denominación:* **CABINA DEL CONDUCTOR (CONFORT)** *Dénomination:* **CABINE DU CONDUCTEUR (CONFORT)**	**27/10/2020** **Seite 140**

HAMM

Position Item Posición Position	Teile-Nr. Part No. Referencia Référence	Gültig für Valid for Válido para Valable	Menge Quantity Cantidad Quantité	Einheit Unit Unidad Unité	Benennung	Designation	Denominación	Dénomination
1820	216577	271-9999	4	PC	SCHEIBE	WASHER	ARANDELA	RONDELLE
1830	283568	271-9999	4	PC	SECHSKANTSCHRAUBE	HEXAGON SCREW	TORNILLO HEXAGONAL	VIS HEXAGONALE
1840	2162296	271-9999	2	PC	BLECHSCHRAUBE	SHEET METAL SCREW	TORNILLO DE CHAPA	VIS À TÔLE
1850	2135229	271-9999	0,02	M	KANTENSCHUTZ	EDGE PROTECTION	PROTECCIÓN DE CANTOS	PROTÈGE-ARÊTE
1860	2232595	271-9999	1	PC	SCHRIFTZUG	TYPE PLATE	PLACA INDICADORA	PLAQUE SIGNALÉTIQUE
1870	2332856	271-9999	1	PC	HALTER	HOLDER	SOPORTE	SUPPORT
1880	2119327	271-9999	1	PC	SECHSKANTSCHRAUBE	HEXAGON SCREW	TORNILLO HEXAGONAL	VIS HEXAGONALE
1890	216593	271-9999	1	PC	SCHEIBE	WASHER	ARANDELA	RONDELLE

HAMM

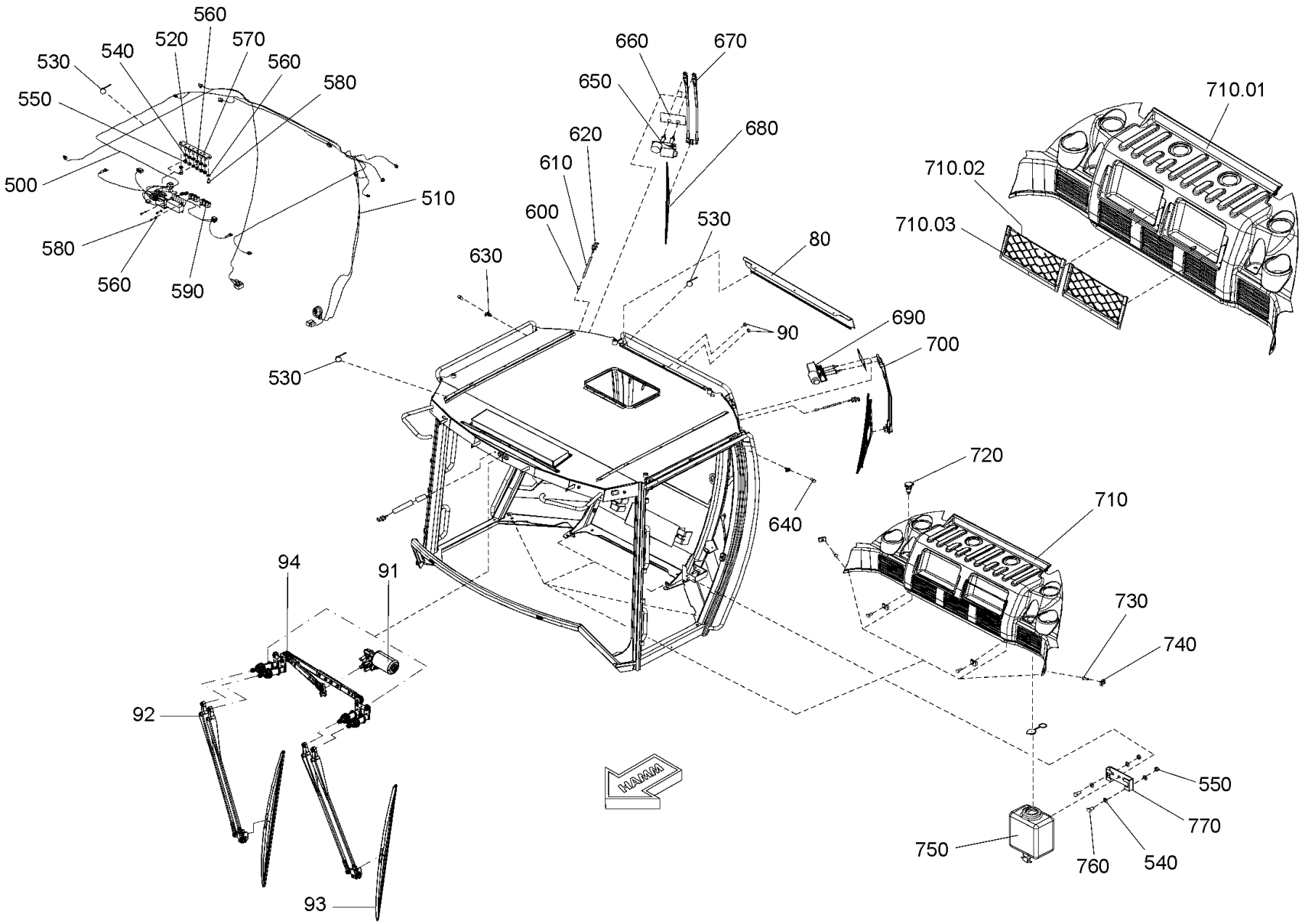

Baureihe: *Series:* *Código der serie:* *Code de série:*	H184	*Gruppe:* *Assembly:* *Grupo:* *Groupe:*	02.25.25 / 01 2333020	*Benennung:* *Designation:* *Denominación:* *Dénomination:*	**FAHRERKABINE (KOMFORT)** **OPERATOR'S CABIN (COMFORT)** **CABINA DEL CONDUCTOR (CONFORT)** **CABINE DU CONDUCTEUR (CONFORT)**

HAMM

Position Item Posición Position	Teile-Nr. Part No. Referencia Référence	Gültig für Valid for Válido para Valable	Menge Quantity Cantidad Quantité	Einheit Unit Unidad Unité	Benennung	Designation	Denominación	Dénomination
80	2174859	271-9999	1	PC	VERKLEIDUNGSTEIL	COVERING PART	PIEZA DE RECUBRIMIENTO	PIÈCE DE REVÊTEMENT
90	1295659	271-9999	2	PC	VERSCHLUSSSTOPFEN	FILLER CAP	TAPÓN DE CIERRE	BOUCHON
91	2264974	271-9999	1	PC	WISCHERMOTOR	WIPER MOTOR	MOTOR DEL LIMPIAPARABRISAS	MOTEUR D'ESSUIE-GLACE
92	2264973	271-9999	2	PC	WISCHERARM	WIPER ARM	LIMPIAPARABRISAS	PORTE BALAI
93	2264972	271-9999	2	PC	WISCHERBLATT	WINDSHIELD RUBBER	BARREDERA DE CAUCHO-LIMPIAP.	RACLETTE D'ESSUI-GLACE
94	2264970	271-9999	1	PC	GESTÄNGE	LINKAGE	VARILLAJE	TRINGLES
500	2135509	271-9999	1	PC	HAUPTKABELBAUM	MAIN WIRE HARNESS	MAZO DE CABLES PRINCIPAL	FAISCEAU DE CÂBLES PRINCIPAL
510	2135508	271-9999	1	PC	KABELBAUM	CABLE HARNESS	MAZO DE CABLES	FAISCEAU DE CÂBLES
520	2135506	271-9999	1	PC	KLEMMLEISTE	MECHANICAL BAR	BARRA DE ABRAZADORA	ÉLÉMENT DE SERRAGE
530	2135504	271-9999	37	PC	KABELBINDER	WIRE FASTENER	SUJETACABLES	ATTACHE DE CÂBLE
540	216593	271-9999	5	PC	SCHEIBE	WASHER	ARANDELA	RONDELLE
550	216070	271-9999	3	PC	SECHSKANTMUTTER	HEXAGONAL NUT	TUERCA HEXAGONAL	ECROU HEXAGONAL
560	216577	271-9999	10	PC	SCHEIBE	WASHER	ARANDELA	RONDELLE
570	216062	271-9999	5	PC	SECHSKANTMUTTER	HEXAGONAL NUT	TUERCA HEXAGONAL	ECROU HEXAGONAL
580	283568	271-9999	5	PC	SECHSKANTSCHRAUBE	HEXAGON SCREW	TORNILLO HEXAGONAL	VIS HEXAGONALE
590	1263986	271-9999	6	PC	RELAIS	RELAY	RELE	RELAIS
600	2135501	271-9999	3	PC	RÜCKSCHLAGVENTIL	NON-RETURN VALVE	VÁLVULA DE RETENCION	SOUPAPE DE NON-RETOUR
610	2135500	271-9999	0,30	M	SCHLAUCH	HOSE	MANGUERA	TUYAU FLEXIBLES
620	2135499	271-9999	3	PC	WINKELSTUTZEN	ELBOW	CODO	RACCORD COUDÉ
630	2135511	271-9999	2	PC	TÜRKONTAKTSCHALTER	DOOR CONTACT SWITCH	INTERRUPTOR DE CONTACTO PUERTA	CONTACTEUR DE PORTE
640	2135209	271-9999	2	PC	BLECHSCHRAUBE	SHEET METAL SCREW	TORNILLO DE CHAPA	VIS À TÔLE
650	2132778	271-9999	1	PC	WISCHERMOTOR HINTEN, RECHTS	WIPER MOTOR REAR, RIGHT	MOTOR DEL LIMPIAPARABRISAS DETRÁS, DERECHA	MOTEUR D'ESSUIE-GLACE ARRIÈRE, DROITE
660	2135498	271-9999	2	PC	BLECH	METAL PLATE	CHAPA	TÔLE
670	2135313	271-9999	1	PC	WISCHERARM	WIPER ARM	LIMPIAPARABRISAS	PORTE BALAI
680	2135311	271-9999	2	PC	WISCHERBLATT	WINDSHIELD RUBBER	BARREDERA DE CAUCHO-LIMPIAP.	RACLETTE D'ESSUI-GLACE
690	2132774	271-9999	1	PC	WISCHERMOTOR	WIPER MOTOR	MOTOR DEL LIMPIAPARABRISAS	MOTEUR D'ESSUIE-GLACE
700	2135308	271-9999	1	PC	WISCHERARM	WIPER ARM	LIMPIAPARABRISAS	PORTE BALAI
710	2135510	271-9999	1	PC	VERKLEIDUNGSTEIL	COVERING PART	PIEZA DE RECUBRIMIENTO	PIÈCE DE REVÊTEMENT
710.01	2232677	271-9999	1	PC	VERKLEIDUNGSTEIL	COVERING PART	PIEZA DE RECUBRIMIENTO	PIÈCE DE REVÊTEMENT
710.02	2232676	271-9999	2	PC	GEPÄCKNETZ	LUGGAGE RACK	REJILLA PARA EQUIPAJES	FILET À BAGAGES
710.03	215309	271-9999	10	PC	LINSENSENKSCHRAUBE	RAISED COUNTERSUNK HEAD SCREW	TORNILLO AVELLANADO DE LENTE	VIS À TÊTE FRAISÉE BOMBÉE
720	2232608	271-9999	1	PC	STECKDOSE	POWER SOCKET	CAJA DE ENCHUFE	PRISE DE COURANT

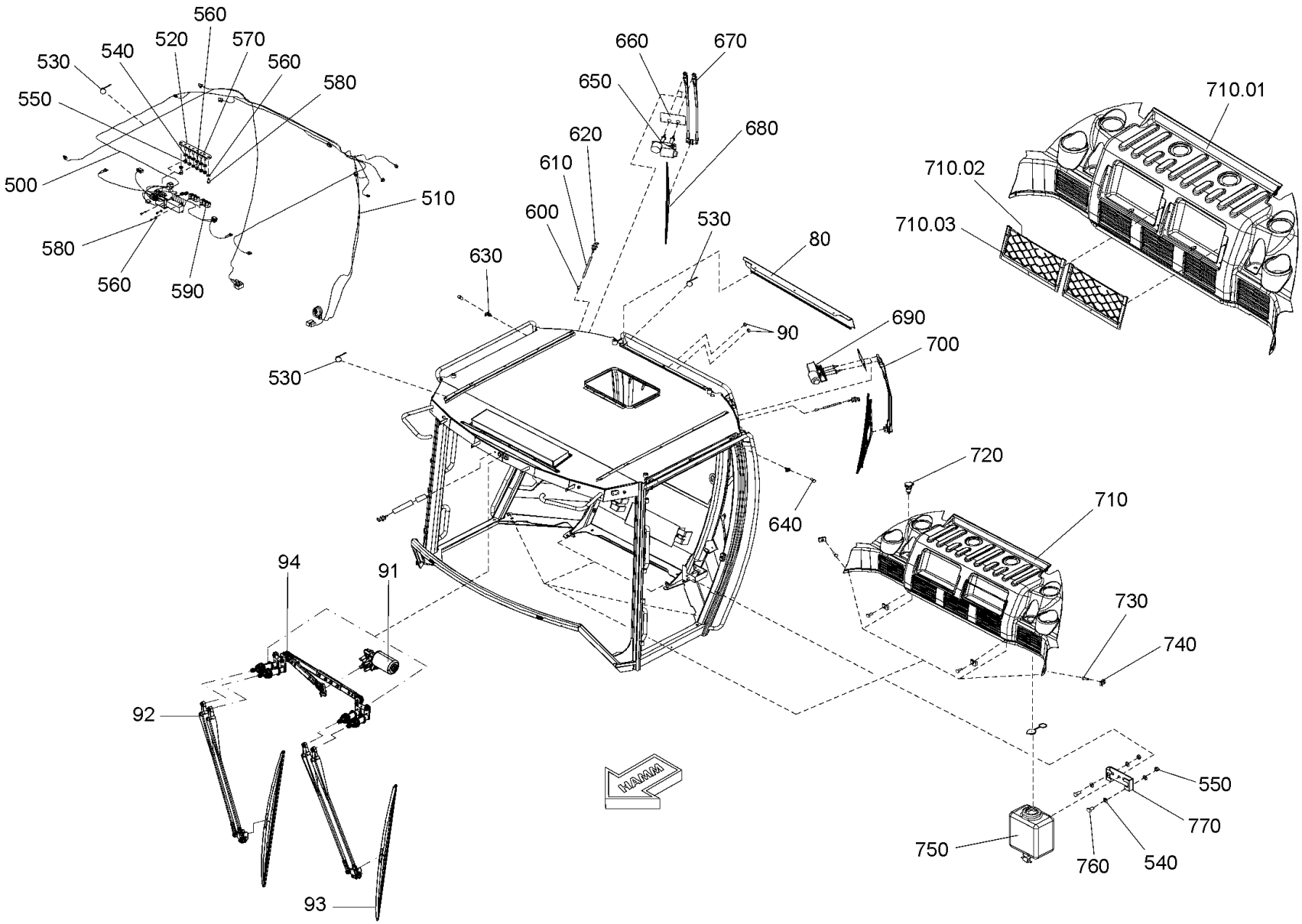

Baureihe: *Series:* *Código der serie:* *Code de série:*	H184	*Gruppe:* *Assembly:* *Grupo:* *Groupe:*	02.25.25 / 01 2333020	*Benennung:* **FAHRERKABINE (KOMFORT)** *Designation:* **OPERATOR'S CABIN (COMFORT)** *Denominación:* **CABINA DEL CONDUCTOR (CONFORT)** *Dénomination:* **CABINE DU CONDUCTEUR (CONFORT)**	**27/10/2020** **Seite 144**	HAMM

Position Item Posición Position	Teile-Nr. Part No. Referencia Référence	Gültig für Valid for Válido para Valable	Menge Quantity Cantidad Quantité	Einheit Unit Unidad Unité	Benennung	Designation	Denominación	Dénomination
730	2135527	271-9999	4	PC	LINSENSCHRAUBE	FILLISTER HEAD SCREW	TORNILLO ALOMADO PULIDO	VIS À TÊTE BOMBÉE
740	2135492	271-9999	4	PC	CLIPSMUTTER	CLIP NUT	TUERCA CLIP	ECROU À CLIP
750	2135513	271-9999	1	PC	BEHÄLTER MIT PUMPE	TANK WITH PUMP	CONTENEDOR CON BOMBA	RÉSERVOIR AVEC POMPE
760	214426	271-9999	2	PC	ZYLINDERSCHRAUBE	CHEESE-HEAD SCREW	TORNILLO CILÍNDRICO	VIS À TÊTE CYLINDRIQUE
770	2135512	271-9999	1	PC	KLEMMLEISTE	MECHANICAL BAR	BARRA DE ABRAZADORA	ÉLÉMENT DE SERRAGE

HAMM

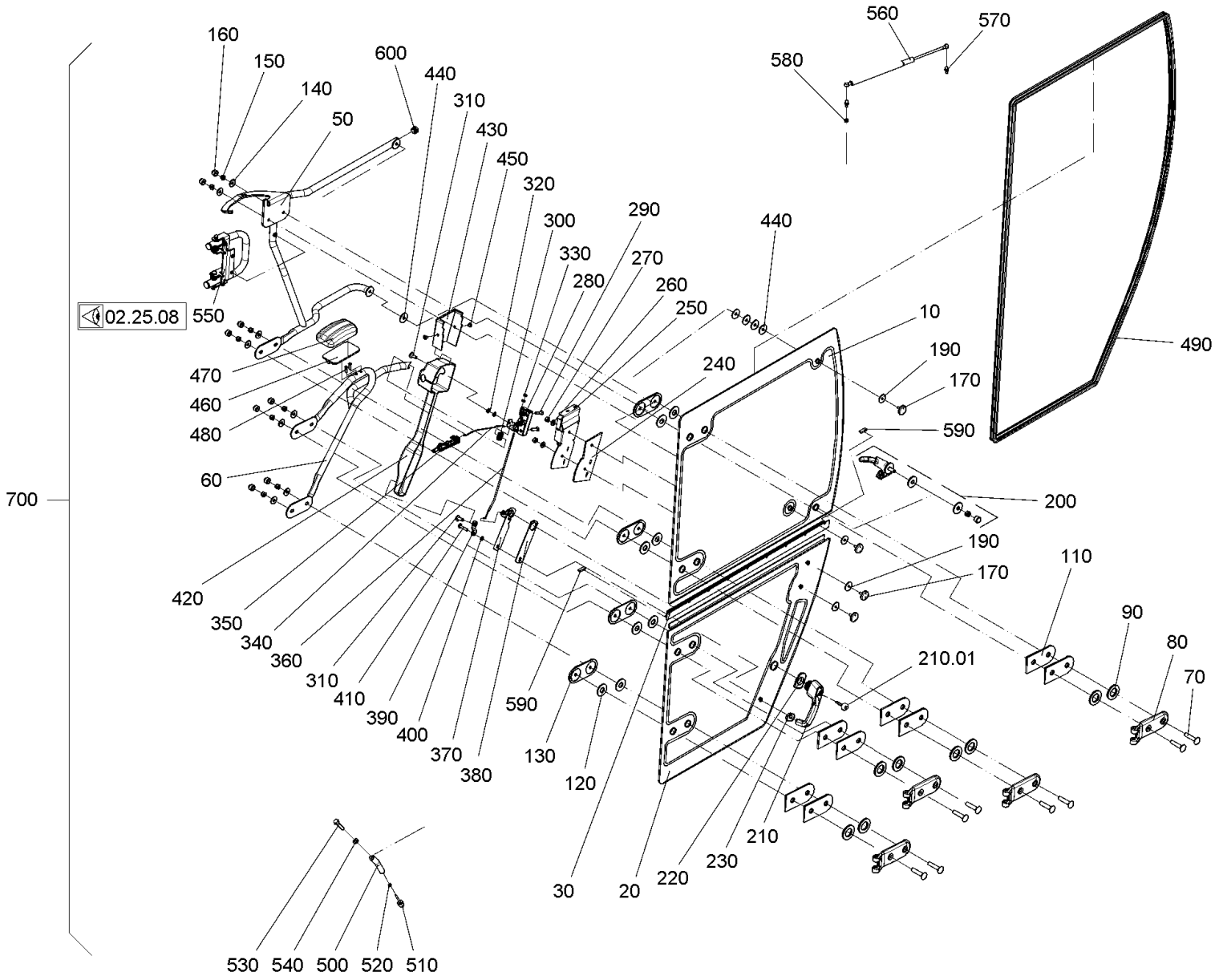

Baureihe: *Series:* *Código der serie:* *Code de série:*	H184	*Gruppe:* *Assembly:* *Grupo:* *Groupe:*	02.25.26 / 01 2333021	*Benennung:* *Designation:* *Denominación:* *Dénomination:*	**FAHRERKABINE (KOMFORT)** **OPERATOR'S CABIN (COMFORT)** **CABINA DEL CONDUCTOR (CONFORT)** **CABINE DU CONDUCTEUR (CONFORT)**

HAMM

Position Item Posición Position	Teile-Nr. Part No. Referencia Référence	Gültig für Valid for Válido para Valable	Menge Quantity Cantidad Quantité	Einheit Unit Unidad Unité	Benennung	Designation	Denominación	Dénomination
10	2277255	271-9999	1	PC	TÜRSCHEIBE	DOOR PANE	LUNA DE LA PUERTA	GLACE POUR PORTE
20	2277253	271-9999	1	PC	TÜRSCHEIBE	DOOR PANE	LUNA DE LA PUERTA	GLACE POUR PORTE
30	2277251	271-9999	1	PC	DICHTUNG	SEALING	JUNTA	JOINT
50	2277249	271-9999	1	PC	GRIFF	HANDLE	MANECILLA	POIGNÉE
60	2277248	271-9999	1	PC	GRIFF	HANDLE	MANECILLA	POIGNÉE
70	2135397	271-9999	8	PC	FLACHRUNDSCHRAUBE	MUSHROOM HEAD SCREW	TORNILLO CIL. CABEZA REBAJADA	VIS À TÊTE BOMBÉE
80	2135378	271-9999	4	PC	SCHARNIER	HINGE	CHARNELA	CHARNIÈRE
90	2135245	271-9999	8	PC	DICHTSCHEIBE	SEALING WASHER	DISCO DE ESTANQUEIDAD	RONDELLE D'ÉTANCHÉITÉ
110	2135236	271-9999	8	PC	GUMMIDICHTUNG	RUBBER SEAL	JUNTA DE GOMA	JOINT ANNULAIRE CAOUTCHOUC
120	2135243	271-9999	8	PC	DICHTSCHEIBE	SEALING WASHER	DISCO DE ESTANQUEIDAD	RONDELLE D'ÉTANCHÉITÉ
130	2135376	271-9999	4	PC	PLATTE	PLATE	PLACA	PLAQUE
140	339172	271-9999	8	PC	SCHEIBE	WASHER	ARANDELA	RONDELLE
150	216453	271-9999	8	PC	SECHSKANTMUTTER	HEXAGONAL NUT	TUERCA HEXAGONAL	ECROU HEXAGONAL
160	2134870	271-9999	8	PC	SCHUTZKAPPE	PROTECTIVE CAP	CAPERUZA DE PROTECCIÓN	CAPUCHON DE PROTECTION
170	2135406	271-9999	4	PC	SCHRAUBE	SCREW	TORNILLO	VIS
190	2135248	271-9999	4	PC	DICHTSCHEIBE	SEALING WASHER	DISCO DE ESTANQUEIDAD	RONDELLE D'ÉTANCHÉITÉ
200	2276971	271-9999	1	PC	GRIFF	HANDLE	MANECILLA	POIGNÉE
210	2135386	271-9999	1	PC	SCHLOSSAUSSENGRIFF	LOCK OUTSIDE HANDLE	TIRADOR EXTERIOR	POIGNÉE EXTÉRIEURE
210.01	367125	271-9999	1	PC	SCHLÜSSEL	KEY	LLAVE	CLÉ
220	2135367	271-9999	1	PC	UNTERLAGE	SUPPORTING PLATE	CHAPA DE ASIENTO	TÔLE D'APPUI
230	2135364	271-9999	1	PC	UNTERLAGE	SUPPORTING PLATE	CHAPA DE ASIENTO	TÔLE D'APPUI
240	2276966	271-9999	1	PC	GUMMIDICHTUNG	RUBBER SEAL	JUNTA DE GOMA	JOINT ANNULAIRE CAOUTCHOUC
250	2277260	271-9999	1	PC	HALTER	HOLDER	SOPORTE	SUPPORT
260	216593	271-9999	2	PC	SCHEIBE	WASHER	ARANDELA	RONDELLE
270	216070	271-9999	2	PC	SECHSKANTMUTTER	HEXAGONAL NUT	TUERCA HEXAGONAL	ECROU HEXAGONAL
280	2135348	271-9999	1	PC	DREHFALLENSCHLOSS	CABINET BOLT	CIERRE GIRATORIO	VERROUILLAGE ROTATIF
290	2110601	271-9999	2	PC	SENKSCHRAUBE	COUNTERSUNK SCREW	TORNILLO AVELLANADO	VIS NOYÉE
300	2135343	271-9999	1	PC	FÜHRUNG	GUIDANCE	GUÍA	GUIDE
310	2036115	271-9999	2	PC	LINSENSCHRAUBE	FILLISTER HEAD SCREW	TORNILLO ALOMADO PULIDO	VIS À TÊTE BOMBÉE
320	2135413	271-9999	2	PC	SCHEIBE	WASHER	ARANDELA	RONDELLE
330	216046	271-9999	2	PC	SECHSKANTMUTTER	HEXAGONAL NUT	TUERCA HEXAGONAL	ECROU HEXAGONAL
340	2135314	271-9999	1	PC	STANGE	BAR	BARRA	BARRE
350	2135328	271-9999	1	PC	GESTÄNGE	LINKAGE	VARILLAJE	TRINGLES

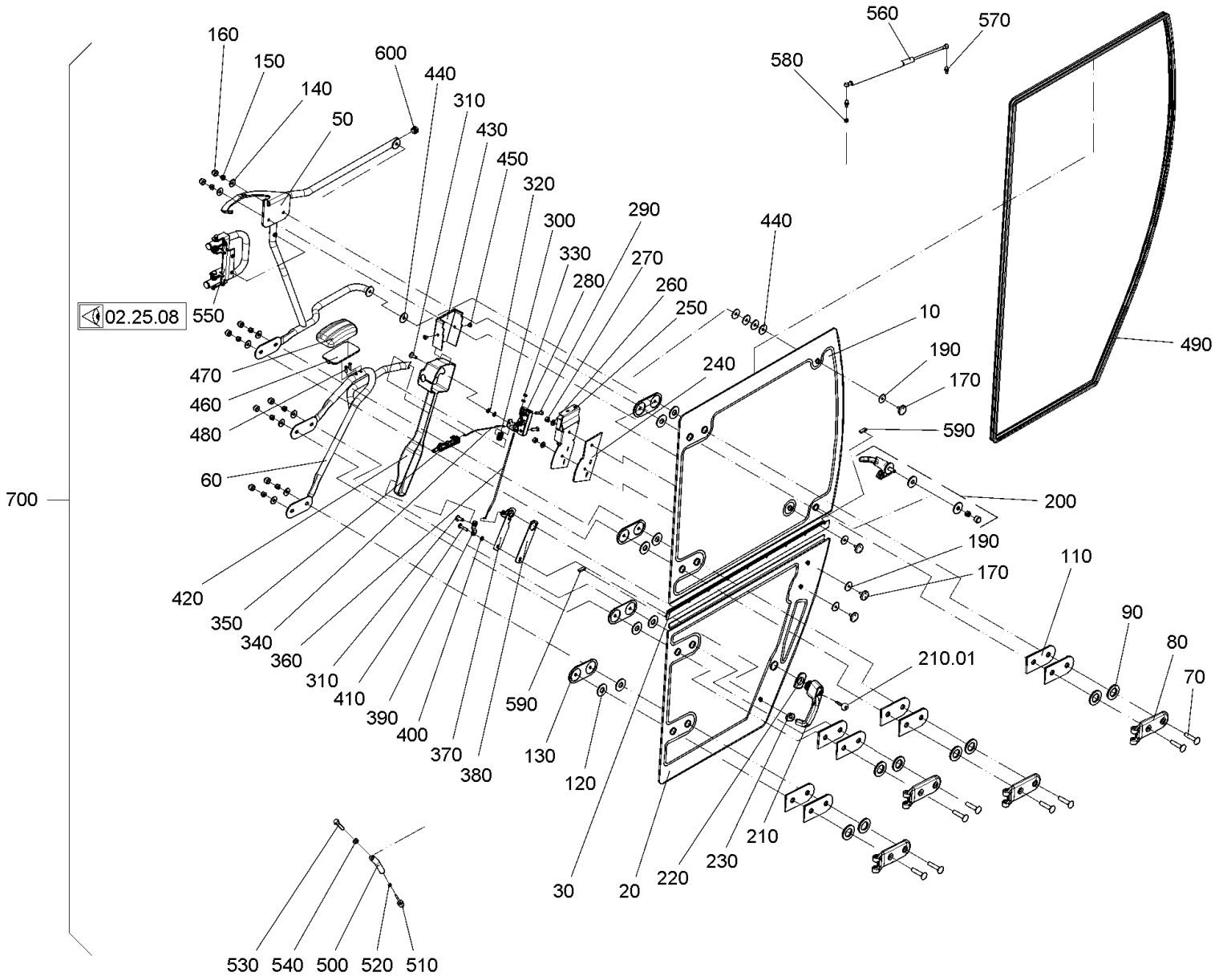

Baureihe: *Series:* *Código der serie:* *Code de série:*	H184	*Gruppe:* *Assembly:* *Grupo:* *Groupe:*	02.25.26 / 01 2333021	*Benennung:* **FAHRERKABINE (KOMFORT)** *Designation:* **OPERATOR'S CABIN (COMFORT)** *Denominación:* **CABINA DEL CONDUCTOR (CONFORT)** *Dénomination:* **CABINE DU CONDUCTEUR (CONFORT)**	**27/10/2020** **Seite 148**

Position Item Posición Position	Teile-Nr. Part No. Referencia Référence	Gültig für Valid for Válido para Valable	Menge Quantity Cantidad Quantité	Einheit Unit Unidad Unité	Benennung	Designation	Denominación	Dénomination
360	2135334	271-9999	1	PC	STANGE	BAR	BARRA	BARRE
370	2135336	271-9999	1	PC	UMLENKUNG	DEVIATION	CAMBIO DE DIRECCIÓN	ELÉMENT DE RENVOI
380	2135234	271-9999	1	PC	GUMMIDICHTUNG	RUBBER SEAL	JUNTA DE GOMA	JOINT ANNULAIRE CAOUTCHOUC
390	2135337	271-9999	1	PC	BEFESTIGUNG	FIXATION	FIJACIÓN	FIXATION
400	216577	271-9999	1	PC	SCHEIBE	WASHER	ARANDELA	RONDELLE
410	2135392	271-9999	1	PC	LINSENSCHRAUBE	FILLISTER HEAD SCREW	TORNILLO ALOMADO PULIDO	VIS À TÊTE BOMBÉE
420	2277220	271-9999	1	PC	VERKLEIDUNGSTEIL	COVERING PART	PIEZA DE RECUBRIMIENTO	PIÈCE DE REVÊTEMENT
430	2277219	271-9999	1	PC	VERKLEIDUNGSTEIL	COVERING PART	PIEZA DE RECUBRIMIENTO	PIÈCE DE REVÊTEMENT
440	1260014	271-9999	5	PC	DICHTUNG	SEALING	JUNTA	JOINT
450	215430	271-9999	2	PC	LINSENSCHRAUBE	FILLISTER HEAD SCREW	TORNILLO ALOMADO PULIDO	VIS À TÊTE BOMBÉE
460	2276954	271-9999	1	PC	HALTER	HOLDER	SOPORTE	SUPPORT
470	2276944	271-9999	1	PC	ARMLEHNE	ARMREST	APOYABRAZOS	ACCOUDOIR
480	2264964	271-9999	2	PC	SENKSCHRAUBE	COUNTERSUNK SCREW	TORNILLO AVELLANADO	VIS NOYÉE
490	2276942	271-9999	4,54	M	DICHTUNGSPROFIL	SEALING PROFILE	PERFIL DE IMPERMEABILIZACIÓN	JOINT D'ÉTANCHÉITÉ PROFILÉ
500	2276969	271-9999	1	PC	HÜLSE	SLEEVE	CASQUILLO	DOUILLE
510	2276935	271-9999	1	PC	ANSCHLAGPUFFER	RUBBER BUFFER	TAMPÓN DE TOPE	BUTOIR
520	2127017	271-9999	1	PC	SECHSKANTMUTTER	HEXAGONAL NUT	TUERCA HEXAGONAL	ECROU HEXAGONAL
530	1209833	271-9999	1	PC	SECHSKANTSCHRAUBE	HEXAGON SCREW	TORNILLO HEXAGONAL	VIS HEXAGONALE
540	216607	271-9999	1	PC	SCHEIBE	WASHER	ARANDELA	RONDELLE
550	2232656	271-9999	1	PC	GRIFF KOMPL.	HANDLE COMPL.	MANECILLA COMPL.	POIGNÉE COMPL.
560	2276927	271-9999	1	PC	GASFEDER	GAS SPRING	AMORTIGUADOR NEUMÁTICO	AMORTISSEUR PNEUMATIQUE
570	2134866	271-9999	2	PC	KUGELZAPFEN	BALL PIVOT	PERNO DE BOLA	PIVOT À ROTULE
580	2107680	271-9999	1	PC	SECHSKANTMUTTER	HEXAGONAL NUT	TUERCA HEXAGONAL	ECROU HEXAGONAL
590	2135227	271-9999	0,06	M	DICHTUNGSPROFIL	SEALING PROFILE	PERFIL DE IMPERMEABILIZACIÓN	JOINT D'ÉTANCHÉITÉ PROFILÉ
600	2135286	271-9999	1	PC	STOPFEN	BUNG	TAPÓN	BOUCHON
700	2172154	271-9999	1	PC	KABINENTÜR, LINKS	CABIN DOOR, LEFT	PUERTA DE CABINA IZQUIERDA	PORTIÈRE DE LA CABINE, GAUCHE

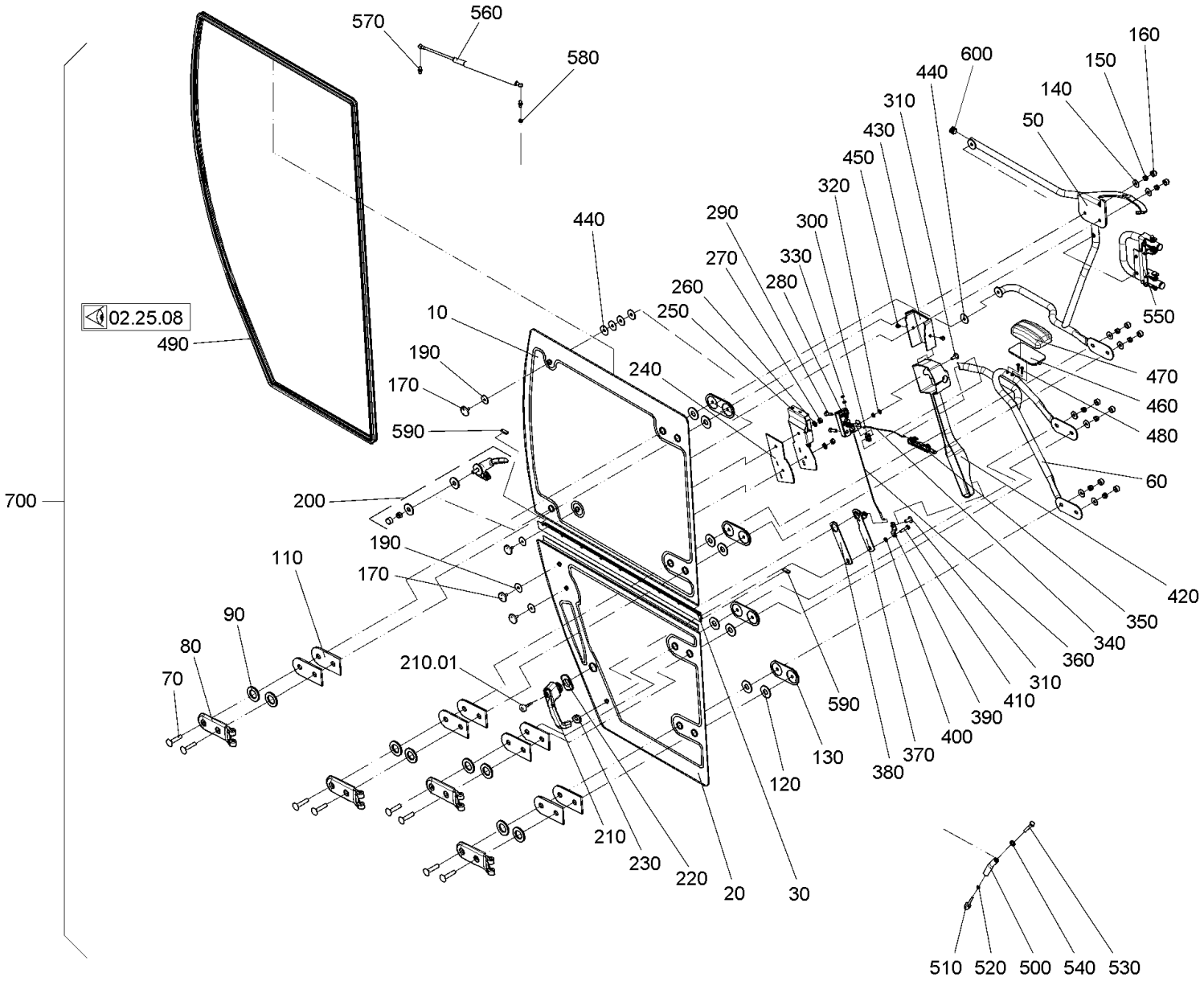

Baureihe: *Series:* *Código der serie:* *Code de série:*	H184	*Gruppe:* *Assembly:* *Grupo:* *Groupe:*	02.25.27 / 01 2333022	*Benennung:* **FAHRERKABINE (KOMFORT)** *Designation:* **OPERATOR'S CABIN (COMFORT)** *Denominación:* **CABINA DEL CONDUCTOR (CONFORT)** *Dénomination:* **CABINE DU CONDUCTEUR (CONFORT)**	**27/10/2020** **Seite 150**

HAMM

Position Item Posición Position	Teile-Nr. Part No. Referencia Référence	Gültig für Valid for Válido para Valable	Menge Quantity Cantidad Quantité	Einheit Unit Unidad Unité	Benennung	Designation	Denominación	Dénomination
10	2277026	271-9999	1	PC	TÜRSCHEIBE	DOOR PANE	LUNA DE LA PUERTA	GLACE POUR PORTE
20	2277021	271-9999	1	PC	TÜRSCHEIBE	DOOR PANE	LUNA DE LA PUERTA	GLACE POUR PORTE
30	2277014	271-9999	1	PC	DICHTUNG	SEALING	JUNTA	JOINT
50	2276974	271-9999	1	PC	GRIFF	HANDLE	MANECILLA	POIGNÉE
60	2276973	271-9999	1	PC	GRIFF	HANDLE	MANECILLA	POIGNÉE
70	2135397	271-9999	8	PC	FLACHRUNDSCHRAUBE	MUSHROOM HEAD SCREW	TORNILLO CIL. CABEZA REBAJADA	VIS À TÊTE BOMBÉE
80	2135378	271-9999	4	PC	SCHARNIER	HINGE	CHARNELA	CHARNIÈRE
90	2135245	271-9999	8	PC	DICHTSCHEIBE	SEALING WASHER	DISCO DE ESTANQUEIDAD	RONDELLE D'ÉTANCHÉITÉ
110	2135236	271-9999	8	PC	GUMMIDICHTUNG	RUBBER SEAL	JUNTA DE GOMA	JOINT ANNULAIRE CAOUTCHOUC
120	2135243	271-9999	8	PC	DICHTSCHEIBE	SEALING WASHER	DISCO DE ESTANQUEIDAD	RONDELLE D'ÉTANCHÉITÉ
130	2135376	271-9999	4	PC	PLATTE	PLATE	PLACA	PLAQUE
140	339172	271-9999	8	PC	SCHEIBE	WASHER	ARANDELA	RONDELLE
150	216453	271-9999	8	PC	SECHSKANTMUTTER	HEXAGONAL NUT	TUERCA HEXAGONAL	ECROU HEXAGONAL
160	2134870	271-9999	8	PC	SCHUTZKAPPE	PROTECTIVE CAP	CAPERUZA DE PROTECCIÓN	CAPUCHON DE PROTECTION
170	2135406	271-9999	4	PC	SCHRAUBE	SCREW	TORNILLO	VIS
190	2135248	271-9999	4	PC	DICHTSCHEIBE	SEALING WASHER	DISCO DE ESTANQUEIDAD	RONDELLE D'ÉTANCHÉITÉ
200	2276971	271-9999	1	PC	GRIFF	HANDLE	MANECILLA	POIGNÉE
210	367125	271-9999	1	PC	SCHLÜSSEL	KEY	LLAVE	CLÉ
210	2135386	271-9999	1	PC	SCHLOSSAUSSENGRIFF	LOCK OUTSIDE HANDLE	TIRADOR EXTERIOR	POIGNÉE EXTÉRIEURE
220	2135367	271-9999	1	PC	UNTERLAGE	SUPPORTING PLATE	CHAPA DE ASIENTO	TÔLE D'APPUI
230	2135364	271-9999	1	PC	UNTERLAGE	SUPPORTING PLATE	CHAPA DE ASIENTO	TÔLE D'APPUI
240	2276966	271-9999	1	PC	GUMMIDICHTUNG	RUBBER SEAL	JUNTA DE GOMA	JOINT ANNULAIRE CAOUTCHOUC
250	2276963	271-9999	1	PC	HALTER	HOLDER	SOPORTE	SUPPORT
260	216593	271-9999	2	PC	SCHEIBE	WASHER	ARANDELA	RONDELLE
270	216070	271-9999	2	PC	SECHSKANTMUTTER	HEXAGONAL NUT	TUERCA HEXAGONAL	ECROU HEXAGONAL
280	2135348	271-9999	1	PC	DREHFALLENSCHLOSS	CABINET BOLT	CIERRE GIRATORIO	VERROUILLAGE ROTATIF
290	2110601	271-9999	2	PC	SENKSCHRAUBE	COUNTERSUNK SCREW	TORNILLO AVELLANADO	VIS NOYÉE
300	2135343	271-9999	1	PC	FÜHRUNG	GUIDANCE	GUÍA	GUIDE
310	2036115	271-9999	2	PC	LINSENSCHRAUBE	FILLISTER HEAD SCREW	TORNILLO ALOMADO PULIDO	VIS À TÊTE BOMBÉE
320	2135413	271-9999	2	PC	SCHEIBE	WASHER	ARANDELA	RONDELLE
330	216046	271-9999	2	PC	SECHSKANTMUTTER	HEXAGONAL NUT	TUERCA HEXAGONAL	ECROU HEXAGONAL
340	2135327	271-9999	1	PC	STANGE	BAR	BARRA	BARRE
350	2135328	271-9999	1	PC	GESTÄNGE	LINKAGE	VARILLAJE	TRINGLES

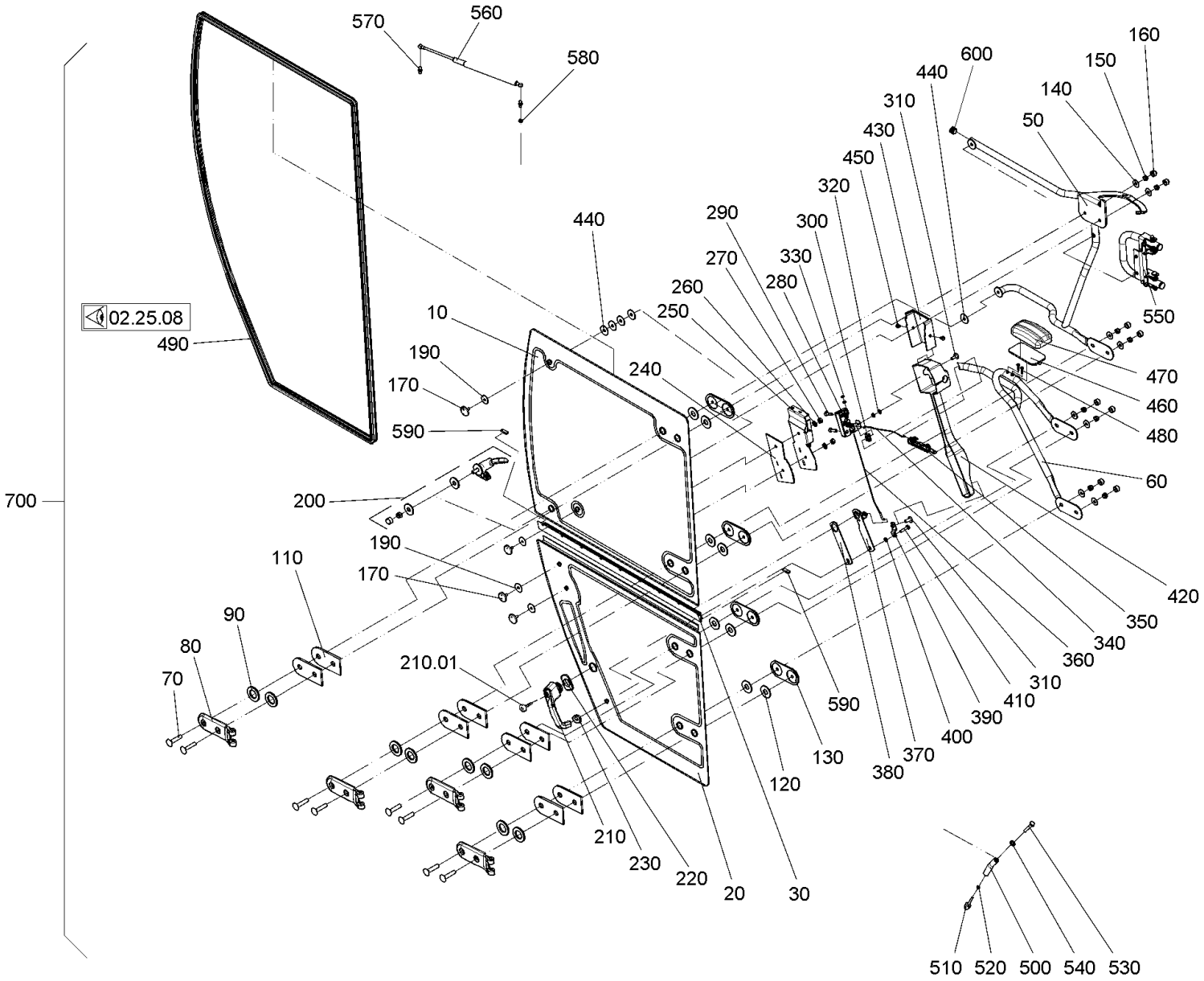

Baureihe: *Series:* *Código der serie:* *Code de série:*	H184	*Gruppe:* *Assembly:* *Grupo:* *Groupe:*	02.25.27 / 01 2333022	*Benennung:* **FAHRERKABINE (KOMFORT)** *Designation:* **OPERATOR'S CABIN (COMFORT)** *Denominación:* **CABINA DEL CONDUCTOR (CONFORT)** *Dénomination:* **CABINE DU CONDUCTEUR (CONFORT)**	**27/10/2020** **Seite 152**

HAMM

Position Item Posición Position	Teile-Nr. Part No. Referencia Référence	Gültig für Valid for Válido para Valable	Menge Quantity Cantidad Quantité	Einheit Unit Unidad Unité	Benennung	Designation	Denominación	Dénomination
360	2135331	271-9999	1	PC	STANGE	BAR	BARRA	BARRE
370	2135336	271-9999	1	PC	UMLENKUNG	DEVIATION	CAMBIO DE DIRECCIÓN	ELÉMENT DE RENVOI
380	2135234	271-9999	1	PC	GUMMIDICHTUNG	RUBBER SEAL	JUNTA DE GOMA	JOINT ANNULAIRE CAOUTCHOUC
390	2135337	271-9999	1	PC	BEFESTIGUNG	FIXATION	FIJACIÓN	FIXATION
400	216577	271-9999	1	PC	SCHEIBE	WASHER	ARANDELA	RONDELLE
410	2135392	271-9999	1	PC	LINSENSCHRAUBE	FILLISTER HEAD SCREW	TORNILLO ALOMADO PULIDO	VIS À TÊTE BOMBÉE
420	2276959	271-9999	1	PC	VERKLEIDUNGSTEIL	COVERING PART	PIEZA DE RECUBRIMIENTO	PIÈCE DE REVÊTEMENT
430	2276957	271-9999	1	PC	VERKLEIDUNGSTEIL	COVERING PART	PIEZA DE RECUBRIMIENTO	PIÈCE DE REVÊTEMENT
440	1260014	271-9999	5	PC	DICHTUNG	SEALING	JUNTA	JOINT
450	215430	271-9999	2	PC	LINSENSCHRAUBE	FILLISTER HEAD SCREW	TORNILLO ALOMADO PULIDO	VIS À TÊTE BOMBÉE
460	2276954	271-9999	1	PC	HALTER	HOLDER	SOPORTE	SUPPORT
470	2276944	271-9999	1	PC	ARMLEHNE	ARMREST	APOYABRAZOS	ACCOUDOIR
480	2264964	271-9999	2	PC	SENKSCHRAUBE	COUNTERSUNK SCREW	TORNILLO AVELLANADO	VIS NOYÉE
490	2276942	271-9999	4,54	M	DICHTUNGSPROFIL	SEALING PROFILE	PERFIL DE IMPERMEABILIZACIÓN	JOINT D'ÉTANCHÉITÉ PROFILÉ
500	2276969	271-9999	1	PC	HÜLSE	SLEEVE	CASQUILLO	DOUILLE
510	2276935	271-9999	1	PC	ANSCHLAGPUFFER	RUBBER BUFFER	TAMPÓN DE TOPE	BUTOIR
520	2127017	271-9999	1	PC	SECHSKANTMUTTER	HEXAGONAL NUT	TUERCA HEXAGONAL	ECROU HEXAGONAL
530	1209833	271-9999	1	PC	SECHSKANTSCHRAUBE	HEXAGON SCREW	TORNILLO HEXAGONAL	VIS HEXAGONALE
540	216607	271-9999	1	PC	SCHEIBE	WASHER	ARANDELA	RONDELLE
550	2232656	271-9999	1	PC	GRIFF KOMPL.	HANDLE COMPL.	MANECILLA COMPL.	POIGNÉE COMPL.
560	2276927	271-9999	1	PC	GASFEDER	GAS SPRING	AMORTIGUADOR NEUMÁTICO	AMORTISSEUR PNEUMATIQUE
570	2134866	271-9999	2	PC	KUGELZAPFEN	BALL PIVOT	PERNO DE BOLA	PIVOT À ROTULE
580	2107680	271-9999	1	PC	SECHSKANTMUTTER	HEXAGONAL NUT	TUERCA HEXAGONAL	ECROU HEXAGONAL
590	2135227	271-9999	0,06	M	DICHTUNGSPROFIL	SEALING PROFILE	PERFIL DE IMPERMEABILIZACIÓN	JOINT D'ÉTANCHÉITÉ PROFILÉ
600	2135286	271-9999	1	PC	STOPFEN	BUNG	TAPÓN	BOUCHON
700	2172153	271-9999	1	PC	KABINENTÜR, RECHTS	CABIN DOOR, RIGHT	PUERTA DE CABINA DERECHA	PORTIÈRE DE LA CABINE, DROITE

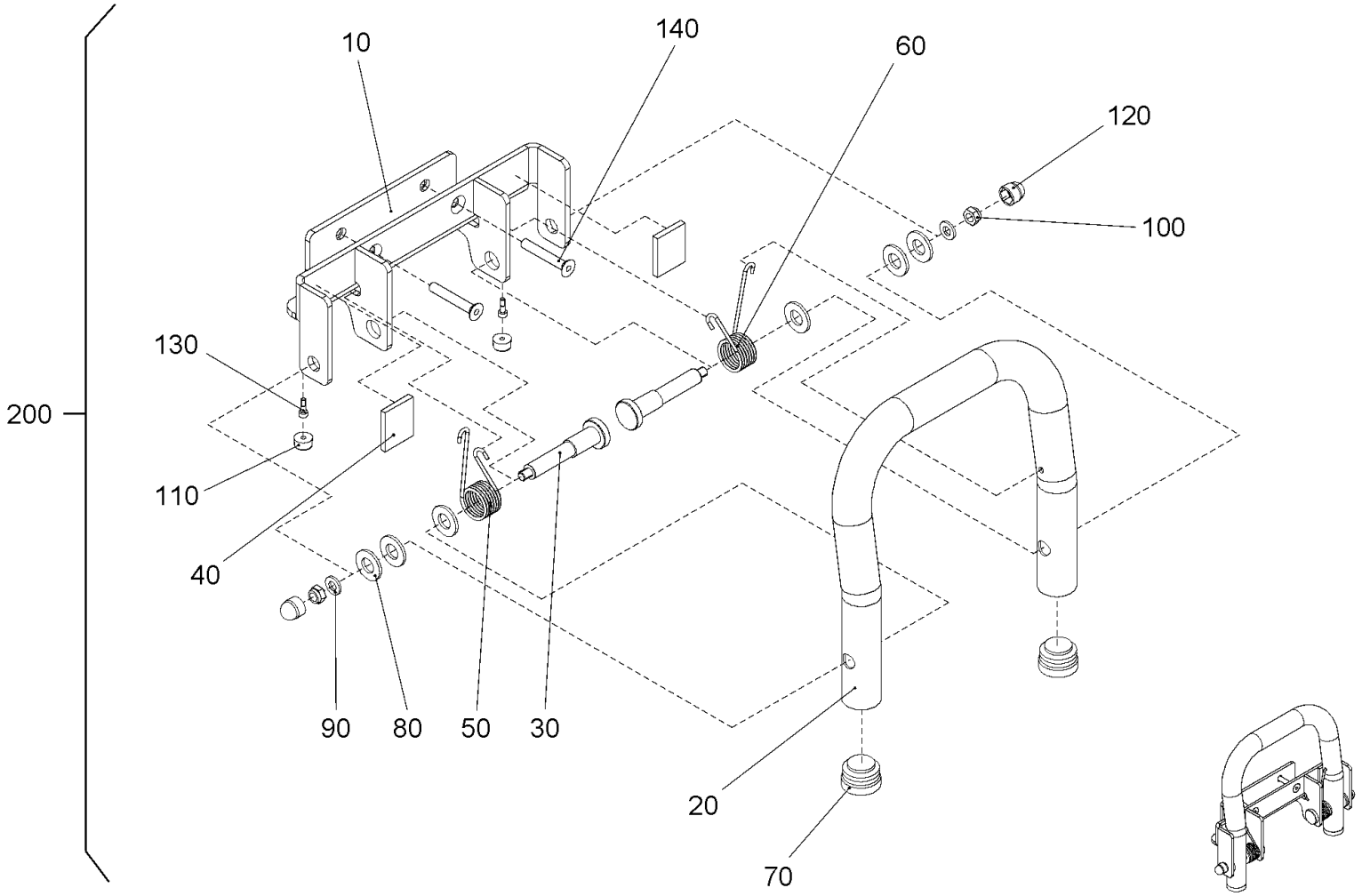

Baureihe: *Series:* *Código der serie:* *Code de série:*	H184	*Gruppe:* *Assembly:* *Grupo:* *Groupe:*	02.25.28 / 01 2333029	*Benennung:* **FAHRERKABINE (KOMFORT)** *Designation:* **OPERATOR'S CABIN (COMFORT)** *Denominación:* **CABINA DEL CONDUCTOR (CONFORT)** *Dénomination:* **CABINE DU CONDUCTEUR (CONFORT)**	**27/10/2020** **Seite 154**

HAMM

Position Item Posición Position	Teile-Nr. Part No. Referencia Référence	Gültig für Valid for Válido para Valable	Menge Quantity Cantidad Quantité	Einheit Unit Unidad Unité	Benennung	Designation	Denominación	Dénomination
10	2232673	271-9999	1	PC	HALTER	HOLDER	SOPORTE	SUPPORT
20	2232672	271-9999	1	PC	HALTEGRIFF	GRAB HANDLE	ASIDERO	POIGNÉE
30	2232671	271-9999	2	PC	GEWINDESTIFT	THREADED PIN	ESPIGA ROSCADA	GOUPILLE FILETÉE
40	2232669	271-9999	2	PC	ANSCHLAGPUFFER	RUBBER BUFFER	TAMPÓN DE TOPE	BUTOIR
50	2232664	271-9999	1	PC	SCHENKELFEDER	YOKE SPRING	MUELLE CON PATAS	RESSORT BRANCHES
60	2232663	271-9999	1	PC	SCHENKELFEDER	YOKE SPRING	MUELLE CON PATAS	RESSORT BRANCHES
70	2135286	271-9999	2	PC	STOPFEN	BUNG	TAPÓN	BOUCHON
80	216607	271-9999	6	PC	SCHEIBE	WASHER	ARANDELA	RONDELLE
90	216577	271-9999	2	PC	SCHEIBE	WASHER	ARANDELA	RONDELLE
100	216437	271-9999	2	PC	SECHSKANTMUTTER	HEXAGONAL NUT	TUERCA HEXAGONAL	ECROU HEXAGONAL
110	2232662	271-9999	2	PC	GUMMIPUFFER	RUBBER BUFFER	SILENTBLOC	SILENTBLOC
120	2162585	271-9999	2	PC	SCHUTZKAPPE	PROTECTIVE CAP	CAPERUZA DE PROTECCIÓN	CAPUCHON DE PROTECTION
130	2232657	271-9999	2	PC	ZYLINDERSCHRAUBE	CHEESE-HEAD SCREW	TORNILLO CILÍNDRICO	VIS À TÊTE CYLINDRIQUE
140	1298186	271-9999	2	PC	SENKSCHRAUBE	COUNTERSUNK SCREW	TORNILLO AVELLANADO	VIS NOYÉE
200	2232656	271-9999	1	PC	GRIFF KOMPL.	HANDLE COMPL.	MANECILLA COMPL.	POIGNÉE COMPL.

HAMM

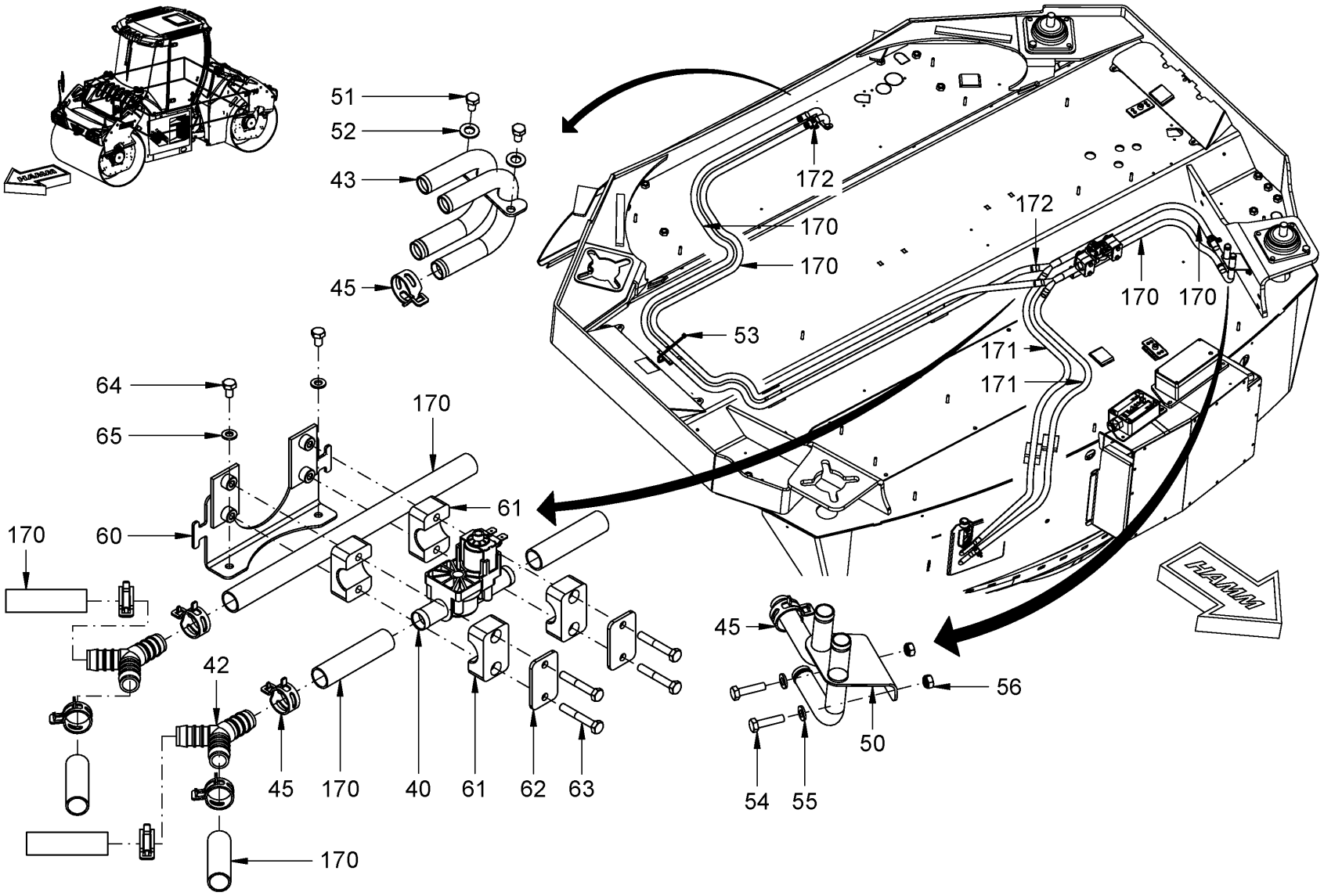

Baureihe: *Series:* *Código der serie:* *Code de série:*	H184	*Gruppe:* *Assembly:* *Grupo:* *Groupe:*	02.30.01 / 00 2146959	*Benennung:* **KABINENHEIZUNG** *Designation:* **CABIN-HEATING** *Denominación:* **CALEFACCIÓN DE CABINA** *Dénomination:* **CHAUFFAGE DE CABINE**	**27/10/2020** **Seite 156**

HAMM

Position Item Posición Position	Teile-Nr. Part No. Referencia Référence	Gültig für Valid for Válido para Valable	Menge Quantity Cantidad Quantité	Einheit Unit Unidad Unité	Benennung	Designation	Denominación	Dénomination
40	2071190	1-9999	1	PC	VENTIL	VALVE	VÁLVULA	VALVE
42	2086122	1-9999	2	PC	VERBINDUNGSSTUTZEN	UNION	RACOR DE UNIÓN	RACCORD
43	2074308	1-9999	1	PC	ROHRKRÜMMER	PIPE ELBOW	CODO DEL TUBO	COUDE DE TUBE
45	225789	1-9999	14	PC	SCHLAUCHSCHELLE	HOSE CLAMP	ABRAZADERA	COLLIER DE SERRAGE
50	2096868	1-9999	1	PC	ROHRKRÜMMER	PIPE ELBOW	CODO DEL TUBO	COUDE DE TUBE
51	234605	1-9999	2	PC	ZYLINDERSCHRAUBE	CHEESE-HEAD SCREW	TORNILLO CILÍNDRICO	VIS À TÊTE CYLINDRIQUE
52	2175169	1-9999	2	PC	SICHERUNGSSCHEIBE	LOCKING WASHER	DISCO DE SEGURIDAD	RONDELLE D'ARRÊT
53	2053886	1-9999	16	PC	KABELBINDER	WIRE FASTENER	SUJETACABLES	ATTACHE DE CÂBLE
54	242535	1-9999	2	PC	ZYLINDERSCHRAUBE	CHEESE-HEAD SCREW	TORNILLO CILÍNDRICO	VIS À TÊTE CYLINDRIQUE
55	2175169	1-9999	4	PC	SICHERUNGSSCHEIBE	LOCKING WASHER	DISCO DE SEGURIDAD	RONDELLE D'ARRÊT
56	2127017	1-9999	2	PC	SECHSKANTMUTTER	HEXAGONAL NUT	TUERCA HEXAGONAL	ECROU HEXAGONAL
60	2077773	1-9999	1	PC	BLECH	METAL PLATE	CHAPA	TÔLE
61	314234	1-9999	4	PC	SCHELLENHÄLFTE	HALF-CLIP	MEDIA ABRAZADERA	DEMI-COLLIER
62	314021	1-9999	2	PC	DECKPLATTE	TOP COVER	PLACA DE RECUBRIMIENTO	PLAQUE DE RECOUVREMENT
63	214655	1-9999	4	PC	ZYLINDERSCHRAUBE	CHEESE-HEAD SCREW	TORNILLO CILÍNDRICO	VIS À TÊTE CYLINDRIQUE
64	2036600	1-9999	2	PC	LINSENSCHRAUBE	FILLISTER HEAD SCREW	TORNILLO ALOMADO PULIDO	VIS À TÊTE BOMBÉE
65	2175169	1-9999	2	PC	SICHERUNGSSCHEIBE	LOCKING WASHER	DISCO DE SEGURIDAD	RONDELLE D'ARRÊT
170	2053480	1-9999	8,60	M	KÜHLWASSERSCHLAUCH	COOLING-WATER HOSE	MANGA AGUA DE REFRIGERACION	TUYAU CAOUTCHOUC DE RADIATEUR
171	2053480	1-9999	3,30	M	KÜHLWASSERSCHLAUCH	COOLING-WATER HOSE	MANGA AGUA DE REFRIGERACION	TUYAU CAOUTCHOUC DE RADIATEUR
172	2053886	1-9999	3	PC	KABELBINDER	WIRE FASTENER	SUJETACABLES	ATTACHE DE CÂBLE

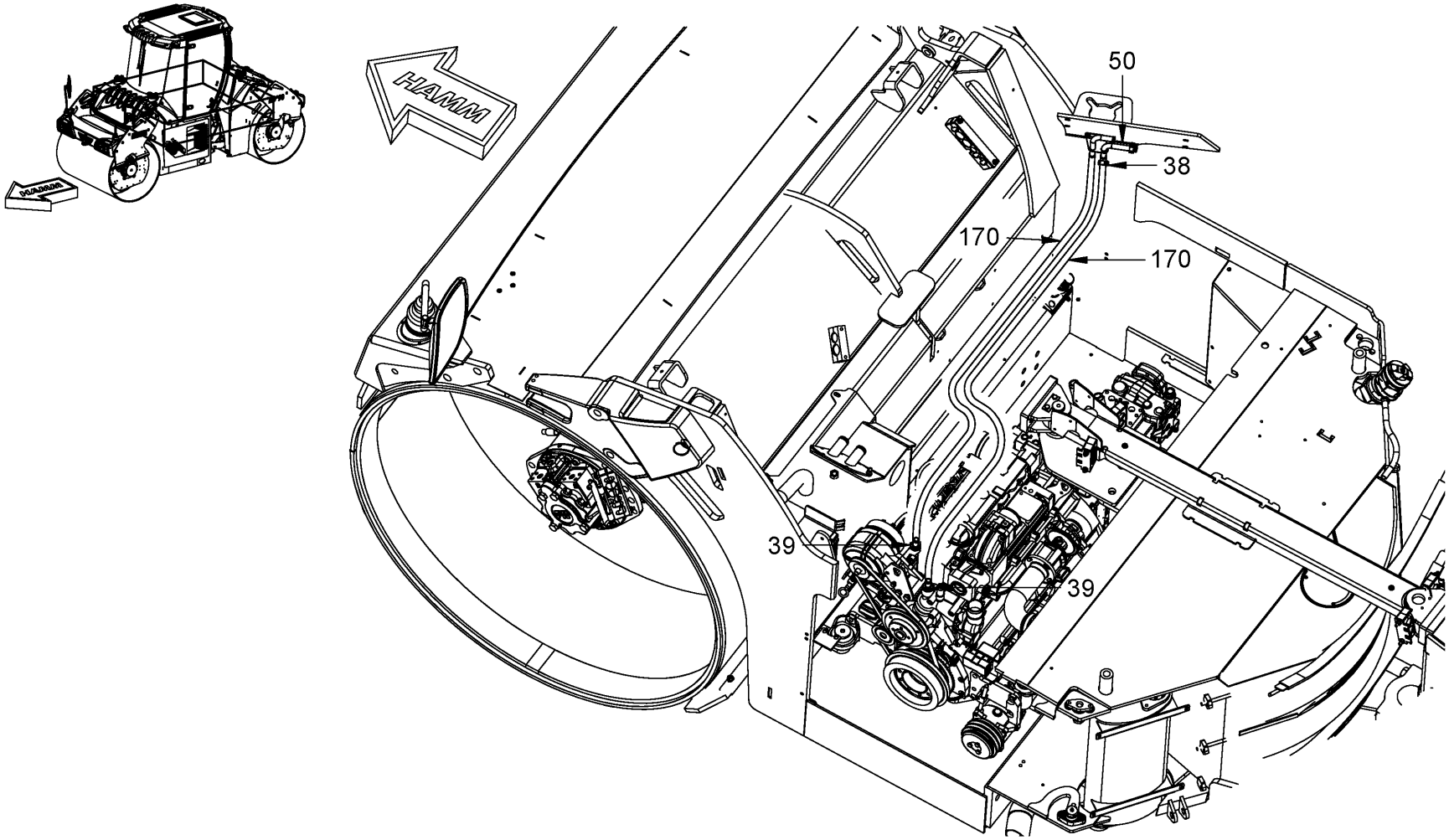

Baureihe: *Series:* *Código der serie:* *Code de série:*	H184	*Gruppe:* *Assembly:* *Grupo:* *Groupe:*	02.30.02 / 00 2146960	*Benennung:* *Designation:* *Denominación:* *Dénomination:*	**KABINENHEIZUNG** **CABIN-HEATING** **CALEFACCIÓN DE CABINA** **CHAUFFAGE DE CABINE**	**27/10/2020** **Seite 158**	HAMM

Position Item Posición Position	Teile-Nr. Part No. Referencia Référence	Gültig für Valid for Válido para Valable	Menge Quantity Cantidad Quantité	Einheit Unit Unidad Unité	Benennung	Designation	Denominación	Dénomination
38	225789	1-9999	4	PC	SCHLAUCHSCHELLE	HOSE CLAMP	ABRAZADERA	COLLIER DE SERRAGE
39	2103311	1-9999	2	PC	STUTZEN	SOCKET	RACOR	TUYAU DE RALLONGE
50	2096868	1-9999	1	PC	ROHRKRÜMMER	PIPE ELBOW	CODO DEL TUBO	COUDE DE TUBE
170	2053480	1-9999	8,60	M	KÜHLWASSERSCHLAUCH	COOLING-WATER HOSE	MANGA AGUA DE REFRIGERACION	TUYAU CAOUTCHOUC DE RADIATEUR

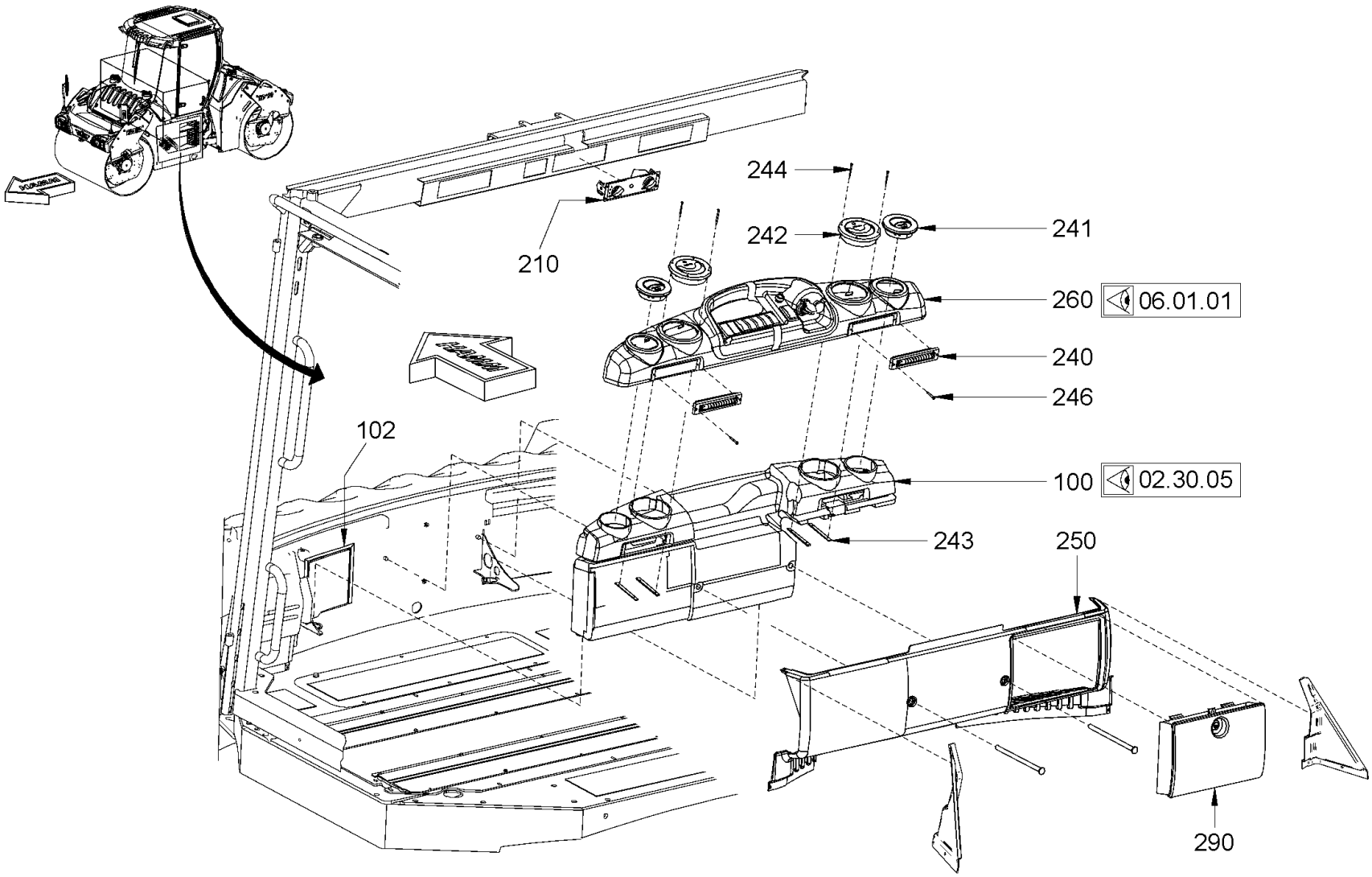

Baureihe: *Series:* *Código der serie:* *Code de série:*	H184	*Gruppe:* *Assembly:* *Grupo:* *Groupe:*	02.30.03 / 00 2146962	*Benennung:* **KABINENHEIZUNG** *Designation:* **CABIN-HEATING** *Denominación:* **CALEFACCIÓN DE CABINA** *Dénomination:* **CHAUFFAGE DE CABINE**	**27/10/2020** **Seite 160**

HAMM

Position Item Posición Position	Teile-Nr. Part No. Referencia Référence	Gültig für Valid for Válido para Valable	Menge Quantity Cantidad Quantité	Einheit Unit Unidad Unité	Benennung	Designation	Denominación	Dénomination
100	2102577	1-9999	1	PC	EINHEIT	UNIT	UNIDAD	UNITÉ
102	2026932	1-9999	0,60	M	DICHTUNGSBAND	SEALING TAPE	CINTA IMPERMEABILIZANTE	RUBAN D'ÉTANCHÉITÉ
210	2586243	1-9999	1	PC	STEUERGERÄT	CONTROL DEVICE	UNIDAD DE CONTROL	APPAREIL DE COMMANDE
240	2112380	1-9999	2	PC	DÜSE	NOZZLE	TOBERA	GICLEUR
241	2112379	1-9999	2	PC	RUNDDÜSE	ROUND NOZZLE	TOBERA REDONDA	GICLEUR ROND
242	2586246	1-9999	2	PC	RUNDDÜSE	ROUND NOZZLE	TOBERA REDONDA	GICLEUR ROND
243	2100711	1-9999	4	PC	BLECH	METAL PLATE	CHAPA	TÔLE
244	2112515	1-9999	8	PC	SENKSCHRAUBE	COUNTERSUNK SCREW	TORNILLO AVELLANADO	VIS NOYÉE
246	396095	1-9999	4	PC	LINSENSENKSCHRAUBE	RAISED COUNTERSUNK HEAD SCREW	TORNILLO AVELLANADO DE LENTE	VIS À TÊTE FRAISÉE BOMBÉE
250	2100884	1-9999	1	PC	VERKLEIDUNGSTEIL	COVERING PART	PIEZA DE RECUBRIMIENTO	PIÈCE DE REVÊTEMENT
260	2111673	1-9999	1	PC	ARMATURENBRETT	INSTRUMENT PANEL	PANEL DE INSTRUMENTOS	TABLEAU DE BORD
290	2100895	1-9999	1	PC	ABLAGEKASTEN	TRAY	CAJA	BOÎTE

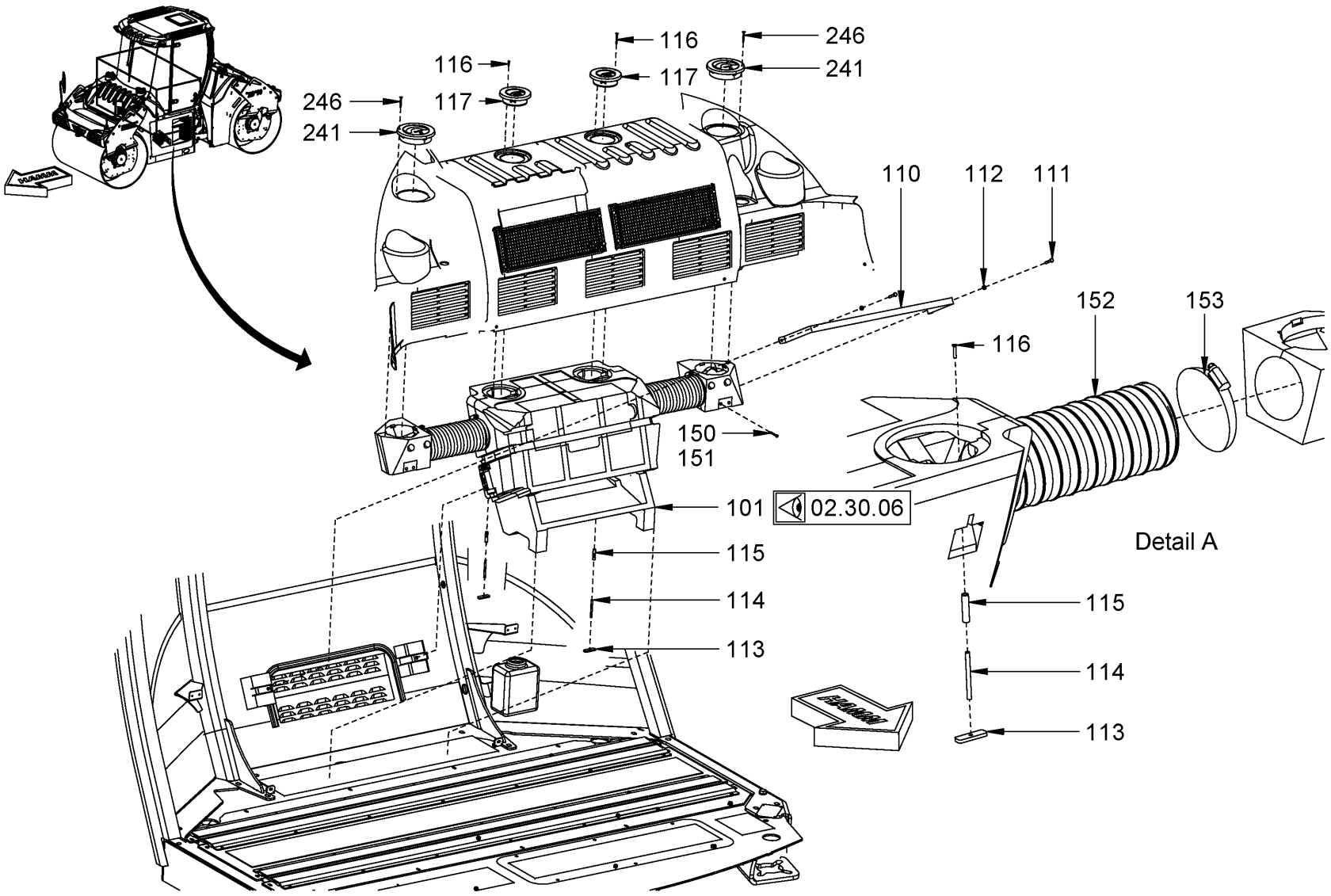

Baureihe: *Series:* *Código der serie:* *Code de série:*	H184	*Gruppe:* *Assembly:* *Grupo:* *Groupe:*	02.30.04 / 00 2146970	*Benennung:* **KABINENHEIZUNG** *Designation:* **CABIN-HEATING** *Denominación:* **CALEFACCIÓN DE CABINA** *Dénomination:* **CHAUFFAGE DE CABINE**	**27/10/2020** **Seite 162**

HAMM

Position Item Posición Position	Teile-Nr. Part No. Referencia Référence	Gültig für Valid for Válido para Valable	Menge Quantity Cantidad Quantité	Einheit Unit Unidad Unité	Benennung	Designation	Denominación	Dénomination
101	2102579	1-9999	1	PC	HEIZUNGSEINHEIT KOMPL.	HEATING UNIT COMPL.	UNIDAD DE CALEFACCIÓN COMPL.	UNITÉ DE CHAUFFAGE COMPL.
110	2117085	1-9999	1	PC	BLECH	METAL PLATE	CHAPA	TÔLE
111	2128332	1-9999	2	PC	SECHSKANTSCHRAUBE	HEXAGON SCREW	TORNILLO HEXAGONAL	VIS HEXAGONALE
112	2175169	1-9999	2	PC	SICHERUNGSSCHEIBE	LOCKING WASHER	DISCO DE SEGURIDAD	RONDELLE D'ARRÊT
113	2116976	1-9999	2	PC	BLECH	METAL PLATE	CHAPA	TÔLE
114	2127356	1-9999	2	PC	GEWINDESTIFT	THREADED PIN	ESPIGA ROSCADA	GOUPILLE FILETÉE
115	2127340	1-9999	2	PC	GEWINDEBOLZEN	THREADED BOLT	BULÓN ROSCADO	BOULON FILETÉ
116	387479	1-9999	8	PC	SENKSCHRAUBE	COUNTERSUNK SCREW	TORNILLO AVELLANADO	VIS NOYÉE
117	2112379	1-9999	2	PC	RUNDDÜSE	ROUND NOZZLE	TOBERA REDONDA	GICLEUR ROND
150	314080	1-9999	4	PC	SECHSKANTSCHRAUBE	HEXAGON SCREW	TORNILLO HEXAGONAL	VIS HEXAGONALE
151	2058166	1-9999	4	PC	SCHEIBE	WASHER	ARANDELA	RONDELLE
152	2127357	1-9999	0,60	M	LUFTSCHLAUCH	AIR HOSE	MANGUERA DE AIRE	FLEXIBLE À L'AIR
153	227579	1-9999	4	PC	SCHLAUCHSCHELLE	HOSE CLAMP	ABRAZADERA	COLLIER DE SERRAGE
241	2112381	1-9999	2	PC	RUNDDÜSE	ROUND NOZZLE	TOBERA REDONDA	GICLEUR ROND
246	396095	1-9999	8	PC	LINSENSENKSCHRAUBE	RAISED COUNTERSUNK HEAD SCREW	TORNILLO AVELLANADO DE LENTE	VIS À TÊTE FRAISÉE BOMBÉE

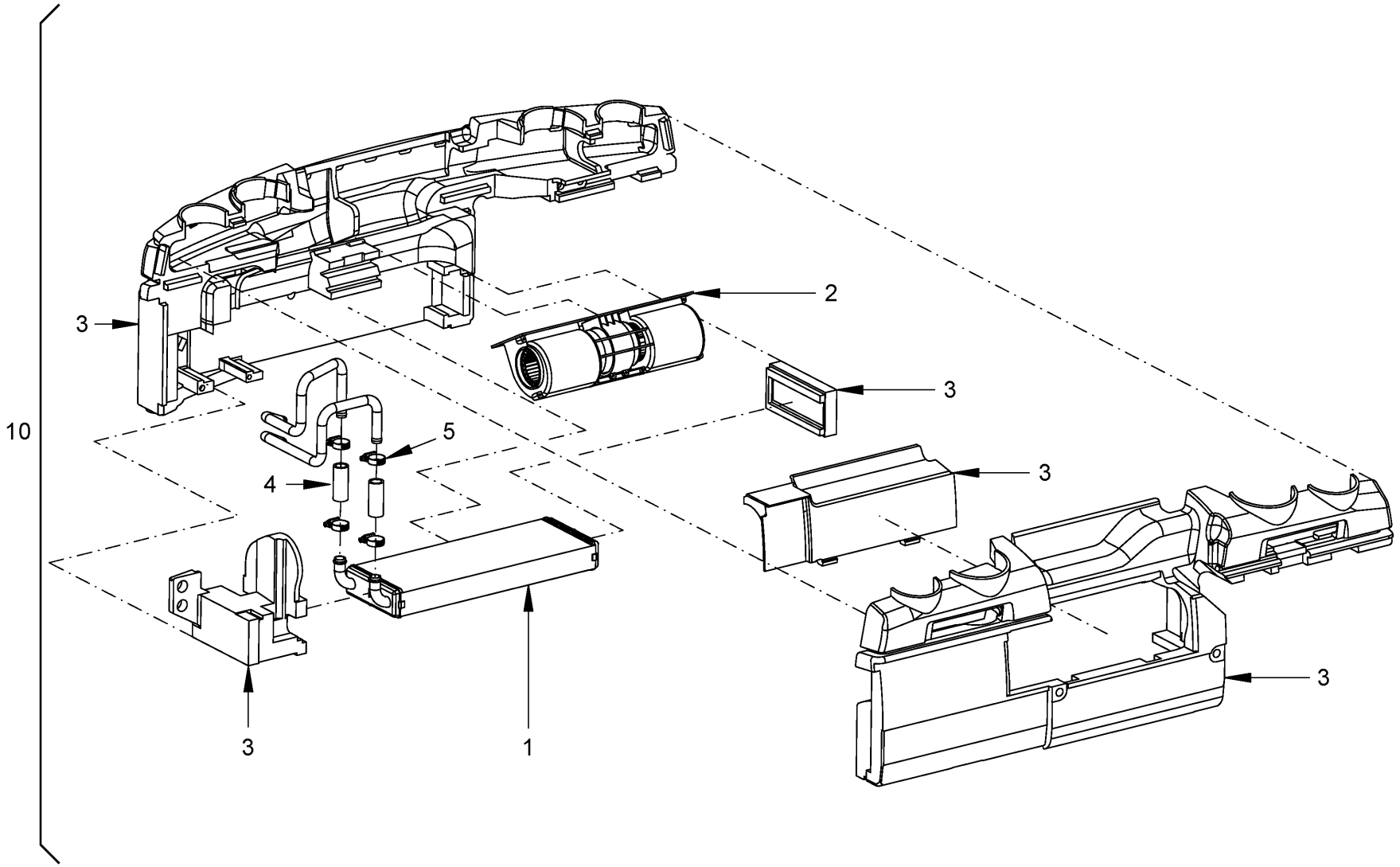

Baureihe: *Series:* *Código der serie:* *Code de série:*	H184	*Gruppe:* *Assembly:* *Grupo:* *Groupe:*	02.30.05 / 00 2146971	*Benennung:* **KABINENHEIZUNG** *Designation:* **CABIN-HEATING** *Denominación:* **CALEFACCIÓN DE CABINA** *Dénomination:* **CHAUFFAGE DE CABINE**	**27/10/2020** **Seite 164**

HAMM

Position Item Posición Position	Teile-Nr. Part No. Referencia Référence	Gültig für Valid for Válido para Valable	Menge Quantity Cantidad Quantité	Einheit Unit Unidad Unité	Benennung	Designation	Denominación	Dénomination
1	2211008	1-9999	1	PC	WÄRMETAUSCHER	HEAT EXCHANGER	INTERCAMBIADOR DE CALOR	ECHANGEUR DE CHALEUR
2	2113152	1-9999	1	PC	GEBLÄSE	BLOWER	VENTILADOR	VENTILATEUR
3	2092198	1-9999	1	PC	SCHAUMKÖRPER KOMPL.	FOAM BODY COMPL.	CUERPO DE ESPUMA COMPL.	CORPS EN MOUSSE COMPL.
4	2053480	1-9999	0,40	M	KÜHLWASSERSCHLAUCH	COOLING-WATER HOSE	MANGA AGUA DE REFRIGERACION	TUYAU CAOUTCHOUC DE RADIATEUR
5	225789	1-9999	4	PC	SCHLAUCHSCHELLE	HOSE CLAMP	ABRAZADERA	COLLIER DE SERRAGE
10	2102577	1-9999	1	PC	EINHEIT	UNIT	UNIDAD	UNITÉ

10

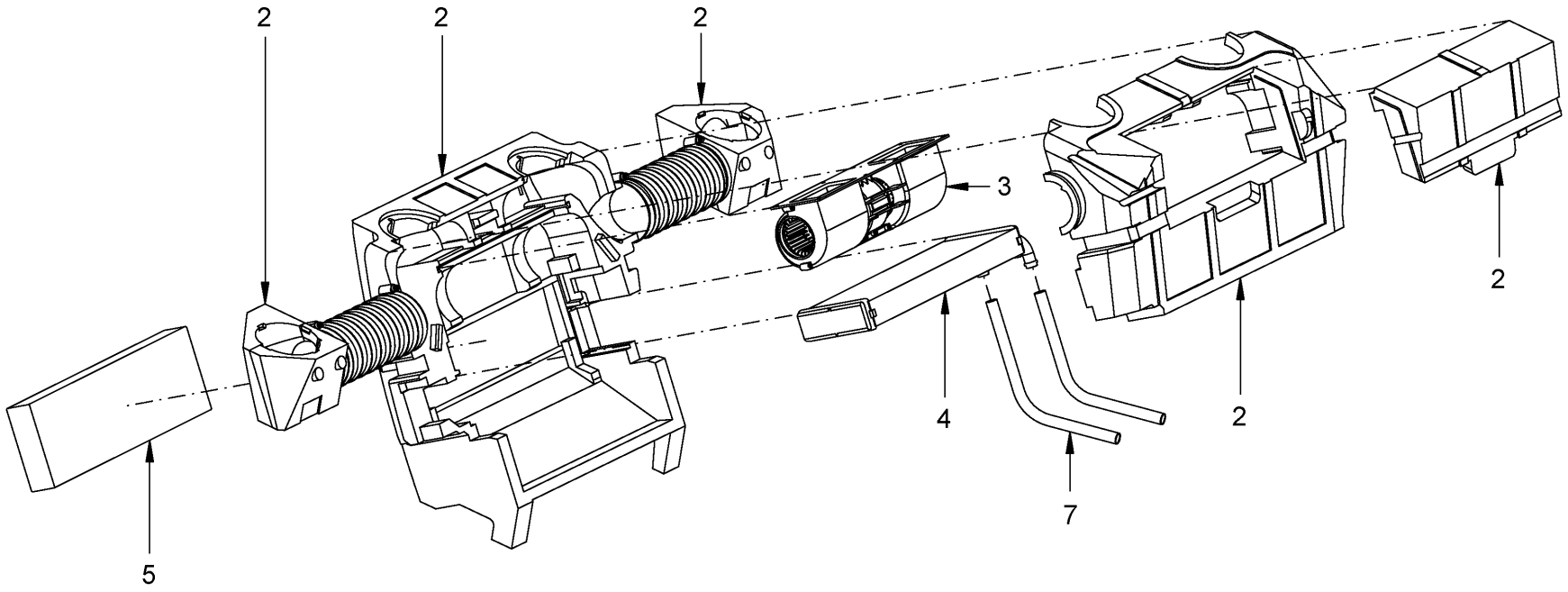

Baureihe: *Series:* *Código der serie:* *Code de série:*	H184	*Gruppe:* *Assembly:* *Grupo:* *Groupe:*	02.30.06 / 00 2146972	*Benennung:* **KABINENHEIZUNG** *Designation:* **CABIN-HEATING** *Denominación:* **CALEFACCIÓN DE CABINA** *Dénomination:* **CHAUFFAGE DE CABINE**	**27/10/2020** **Seite 166**

HAMM

Position Item Posición Position	Teile-Nr. Part No. Referencia Référence	Gültig für Valid for Válido para Valable	Menge Quantity Cantidad Quantité	Einheit Unit Unidad Unité	Benennung	Designation	Denominación	Dénomination
2	2118628	1-9999	1	PC	SCHAUMKÖRPER	FOAM BODY	CUERPO DE ESPUMA	CORPS EN MOUSSE
3	2113152	1-9999	1	PC	GEBLÄSE	BLOWER	VENTILADOR	VENTILATEUR
4	2211008	1-9999	1	PC	WÄRMETAUSCHER	HEAT EXCHANGER	INTERCAMBIADOR DE CALOR	ECHANGEUR DE CHALEUR
5	2146978	1-9999	1	PC	LUFTFILTER	AIR FILTER	FILTRO DE AIRE	FILTRE À AIR
7	2053480	1-9999	1,52	M	KÜHLWASSERSCHLAUCH	COOLING-WATER HOSE	MANGA AGUA DE REFRIGERACION	TUYAU CAOUTCHOUC DE RADIATEUR
10	2102579	1-9999	1	PC	HEIZUNGSEINHEIT KOMPL.	HEATING UNIT COMPL.	UNIDAD DE CALEFACCIÓN COMPL.	UNITÉ DE CHAUFFAGE COMPL.

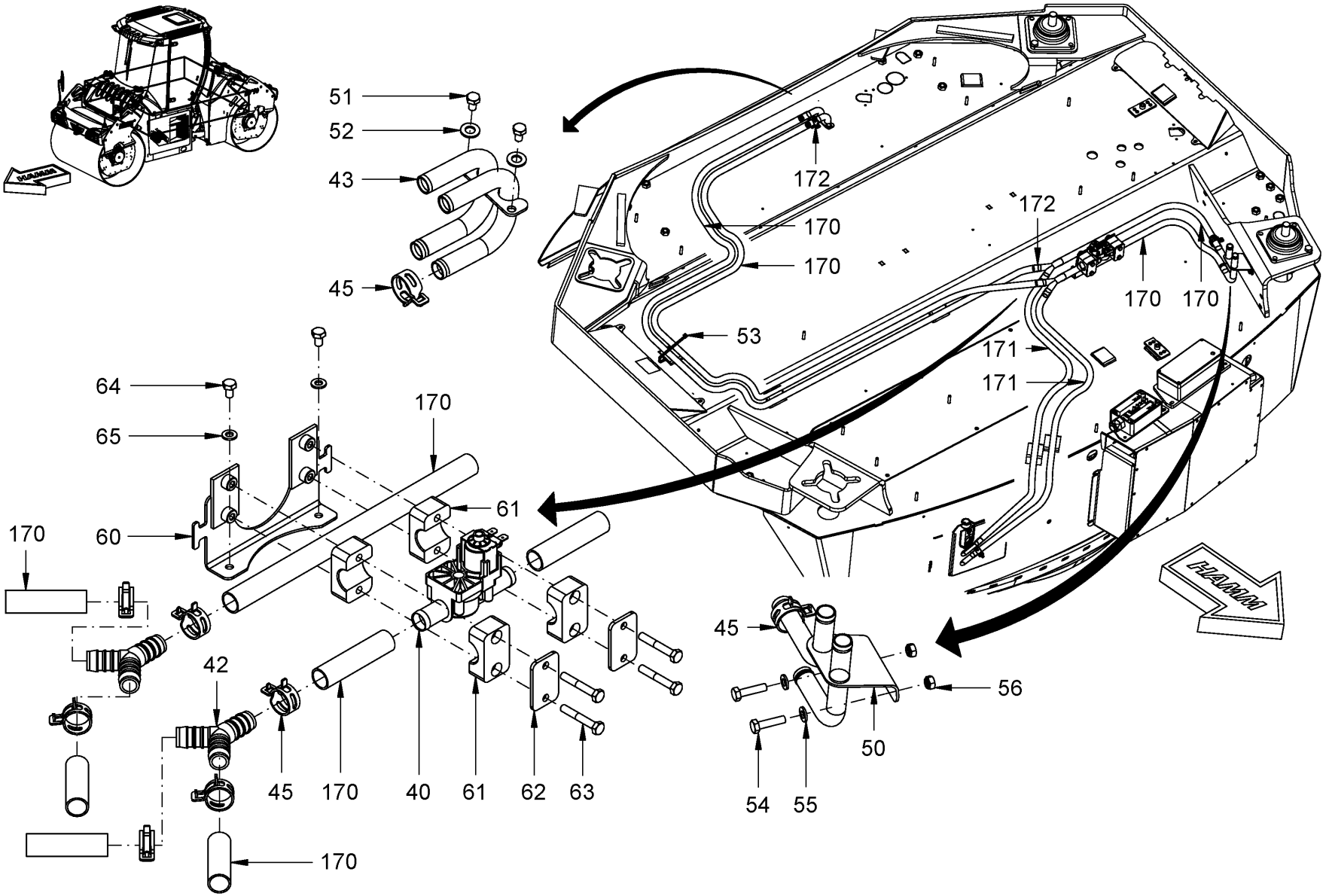

Baureihe: *Series:* *Código der serie:* *Code de série:*	H184	*Gruppe:* *Assembly:* *Grupo:* *Groupe:*	02.40.01 / 00 2147329	*Benennung:* **KLIMAANLAGE** *Designation:* **AIR CONDITIONING** *Denominación:* **AIRE ACONDICIONADO** *Dénomination:* **DISPOSITIF DE CLIMATISATION**	**27/10/2020** **Seite 168**

HAMM

Position Item Posición Position	Teile-Nr. Part No. Referencia Référence	Gültig für Valid for Válido para Valable	Menge Quantity Cantidad Quantité	Einheit Unit Unidad Unité	Benennung	Designation	Denominación	Dénomination
40	2071190	1-9999	1	PC	VENTIL	VALVE	VÁLVULA	VALVE
42	2086122	1-9999	2	PC	VERBINDUNGSSTUTZEN	UNION	RACOR DE UNIÓN	RACCORD
43	2074308	1-9999	1	PC	ROHRKRÜMMER	PIPE ELBOW	CODO DEL TUBO	COUDE DE TUBE
45	225789	1-9999	14	PC	SCHLAUCHSCHELLE	HOSE CLAMP	ABRAZADERA	COLLIER DE SERRAGE
50	2096868	1-9999	1	PC	ROHRKRÜMMER	PIPE ELBOW	CODO DEL TUBO	COUDE DE TUBE
51	234605	1-9999	2	PC	ZYLINDERSCHRAUBE	CHEESE-HEAD SCREW	TORNILLO CILÍNDRICO	VIS À TÊTE CYLINDRIQUE
52	2175169	1-9999	2	PC	SICHERUNGSSCHEIBE	LOCKING WASHER	DISCO DE SEGURIDAD	RONDELLE D'ARRÊT
53	2053886	1-9999	16	PC	KABELBINDER	WIRE FASTENER	SUJETACABLES	ATTACHE DE CÂBLE
54	242535	1-9999	2	PC	ZYLINDERSCHRAUBE	CHEESE-HEAD SCREW	TORNILLO CILÍNDRICO	VIS À TÊTE CYLINDRIQUE
55	2175169	1-9999	4	PC	SICHERUNGSSCHEIBE	LOCKING WASHER	DISCO DE SEGURIDAD	RONDELLE D'ARRÊT
56	2127017	1-9999	2	PC	SECHSKANTMUTTER	HEXAGONAL NUT	TUERCA HEXAGONAL	ECROU HEXAGONAL
60	2077773	1-9999	1	PC	BLECH	METAL PLATE	CHAPA	TÔLE
61	314234	1-9999	4	PC	SCHELLENHÄLFTE	HALF-CLIP	MEDIA ABRAZADERA	DEMI-COLLIER
62	314021	1-9999	2	PC	DECKPLATTE	TOP COVER	PLACA DE RECUBRIMIENTO	PLAQUE DE RECOUVREMENT
63	214655	1-9999	4	PC	ZYLINDERSCHRAUBE	CHEESE-HEAD SCREW	TORNILLO CILÍNDRICO	VIS À TÊTE CYLINDRIQUE
64	2036600	1-9999	2	PC	LINSENSCHRAUBE	FILLISTER HEAD SCREW	TORNILLO ALOMADO PULIDO	VIS À TÊTE BOMBÉE
65	2175169	1-9999	2	PC	SICHERUNGSSCHEIBE	LOCKING WASHER	DISCO DE SEGURIDAD	RONDELLE D'ARRÊT
170	2053480	1-9999	8,60	M	KÜHLWASSERSCHLAUCH	COOLING-WATER HOSE	MANGA AGUA DE REFRIGERACION	TUYAU CAOUTCHOUC DE RADIATEUR
171	2053480	1-9999	3,30	M	KÜHLWASSERSCHLAUCH	COOLING-WATER HOSE	MANGA AGUA DE REFRIGERACION	TUYAU CAOUTCHOUC DE RADIATEUR
172	2053886	1-9999	3	PC	KABELBINDER	WIRE FASTENER	SUJETACABLES	ATTACHE DE CÂBLE

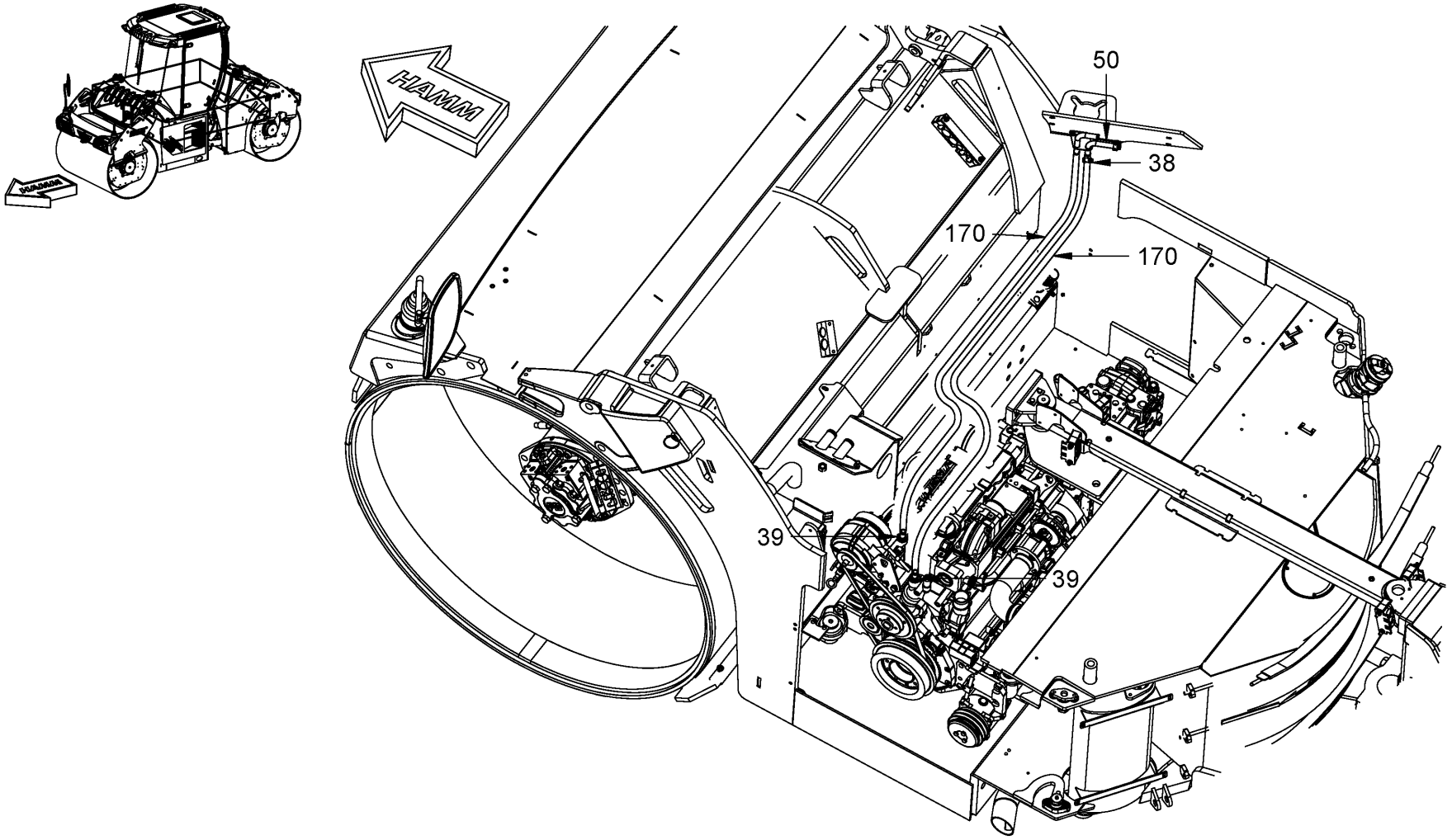

Baureihe: *Series:* *Código der serie:* *Code de série:*	H184	*Gruppe:* *Assembly:* *Grupo:* *Groupe:*	02.40.02 / 00 2147330	*Benennung:* *Designation:* *Denominación:* *Dénomination:*	**KLIMAANLAGE** **AIR CONDITIONING** **AIRE ACONDICIONADO** **DISPOSITIF DE CLIMATISATION**	**27/10/2020** **Seite 170**	HAMM

Position Item Posición Position	Teile-Nr. Part No. Referencia Référence	Gültig für Valid for Válido para Valable	Menge Quantity Cantidad Quantité	Einheit Unit Unidad Unité	Benennung	Designation	Denominación	Dénomination
38	225789	1-9999	4	PC	SCHLAUCHSCHELLE	HOSE CLAMP	ABRAZADERA	COLLIER DE SERRAGE
39	2103311	1-9999	2	PC	STUTZEN	SOCKET	RACOR	TUYAU DE RALLONGE
50	2096868	1-9999	1	PC	ROHRKRÜMMER	PIPE ELBOW	CODO DEL TUBO	COUDE DE TUBE
170	2053480	1-9999	32,00	M	KÜHLWASSERSCHLAUCH	COOLING-WATER HOSE	MANGA AGUA DE REFRIGERACION	TUYAU CAOUTCHOUC DE RADIATEUR

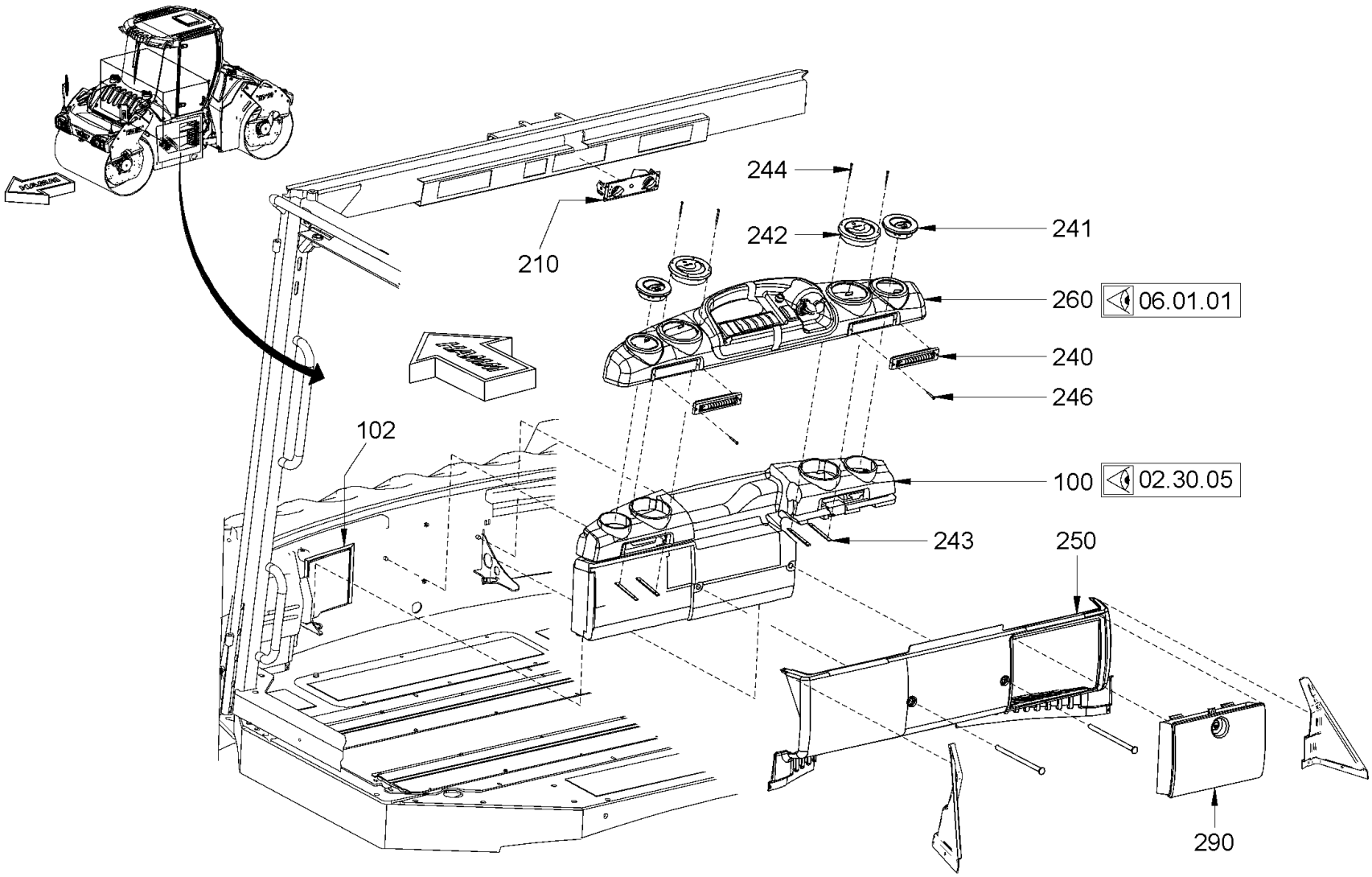

Baureihe: *Series:* *Código der serie:* *Code de série:*	H184	*Gruppe:* *Assembly:* *Grupo:* *Groupe:*	02.40.03 / 00 2147332	*Benennung:* **KLIMAANLAGE** *Designation:* **AIR CONDITIONING** *Denominación:* **AIRE ACONDICIONADO** *Dénomination:* **DISPOSITIF DE CLIMATISATION**	**27/10/2020** **Seite 172**

HAMM

Position Item Posición Position	Teile-Nr. Part No. Referencia Référence	Gültig für Valid for Válido para Valable	Menge Quantity Cantidad Quantité	Einheit Unit Unidad Unité	Benennung	Designation	Denominación	Dénomination
100	2102576	1-9999	1	PC	EINHEIT	UNIT	UNIDAD	UNITÉ
102	2026932	1-9999	0,60	M	DICHTUNGSBAND	SEALING TAPE	CINTA IMPERMEABILIZANTE	RUBAN D'ÉTANCHÉITÉ
210	2586245	1-9999	1	PC	BEDIENEINHEIT	CONTROL UNIT	UNIDAD DE MANDO	UNITÉ DE COMMANDE
240	2112380	1-9999	2	PC	DÜSE	NOZZLE	TOBERA	GICLEUR
241	2112379	1-9999	2	PC	RUNDDÜSE	ROUND NOZZLE	TOBERA REDONDA	GICLEUR ROND
242	2586246	1-9999	2	PC	RUNDDÜSE	ROUND NOZZLE	TOBERA REDONDA	GICLEUR ROND
243	2100711	1-9999	4	PC	BLECH	METAL PLATE	CHAPA	TÔLE
244	2112515	1-9999	8	PC	SENKSCHRAUBE	COUNTERSUNK SCREW	TORNILLO AVELLANADO	VIS NOYÉE
246	396095	1-9999	4	PC	LINSENSENKSCHRAUBE	RAISED COUNTERSUNK HEAD SCREW	TORNILLO AVELLANADO DE LENTE	VIS À TÊTE FRAISÉE BOMBÉE
250	2100887	1-9999	1	PC	VERKLEIDUNGSTEIL	COVERING PART	PIEZA DE RECUBRIMIENTO	PIÈCE DE REVÊTEMENT
260	2111673	1-9999	1	PC	ARMATURENBRETT	INSTRUMENT PANEL	PANEL DE INSTRUMENTOS	TABLEAU DE BORD
290	2100895	1-9999	1	PC	ABLAGEKASTEN	TRAY	CAJA	BOÎTE

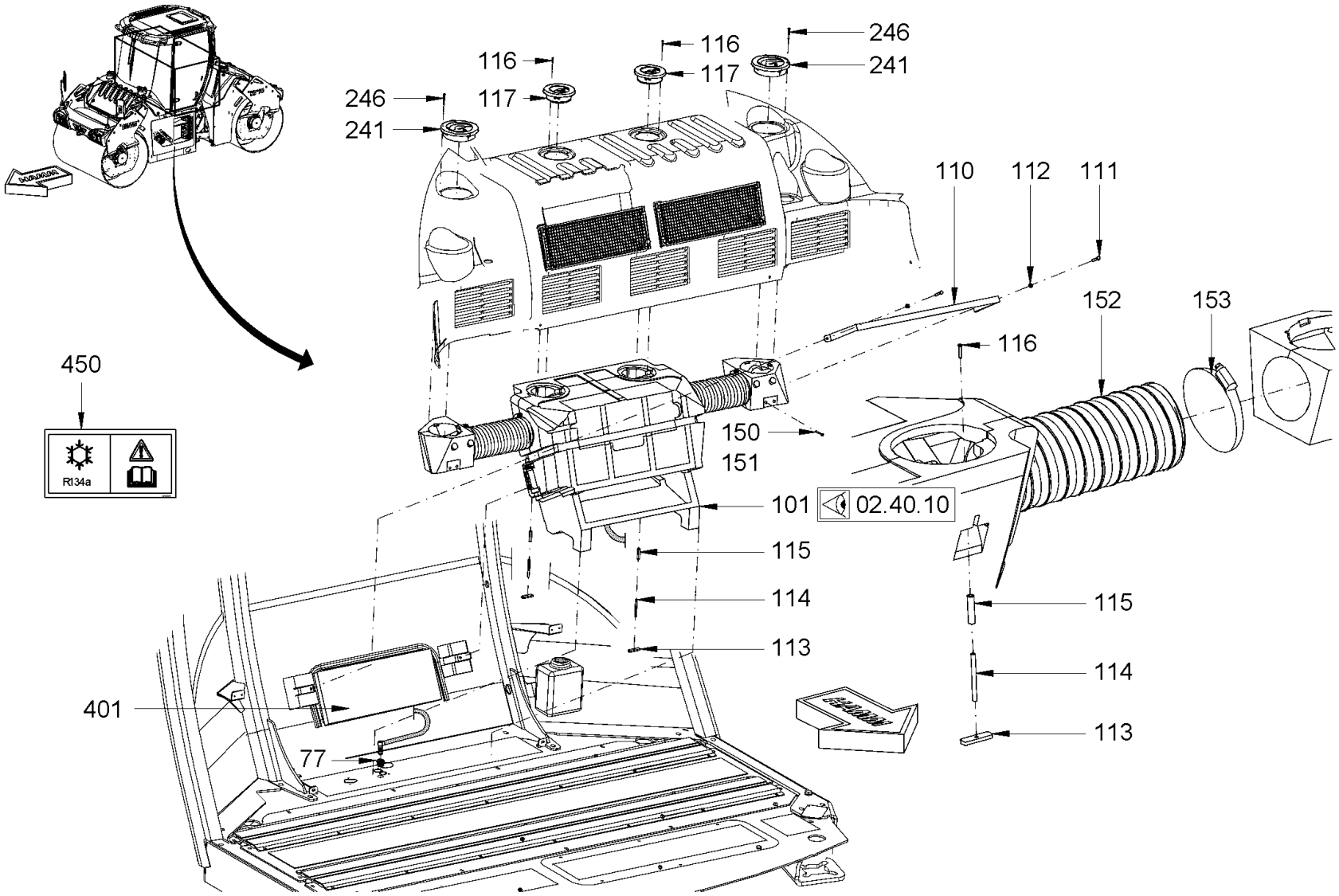

Baureihe: *Series:* *Código der serie:* *Code de série:*	H184	*Gruppe:* *Assembly:* *Grupo:* *Groupe:*	02.40.04 / 00 2147333	*Benennung:* **KLIMAANLAGE** *Designation:* **AIR CONDITIONING** *Denominación:* **AIRE ACONDICIONADO** *Dénomination:* **DISPOSITIF DE CLIMATISATION**	**27/10/2020** **Seite 174**

HAMM

Position Item Posición Position	Teile-Nr. Part No. Referencia Référence	Gültig für Valid for Válido para Valable	Menge Quantity Cantidad Quantité	Einheit Unit Unidad Unité	Benennung	Designation	Denominación	Dénomination
77	2034650	1-9999	1	PC	GUMMITÜLLE	RUBBER SPOUT	BOQUILLA DE GOMA	DOUILLE EN CAOUTCHOUC
101	2102578	1-9999	1	PC	KLIMAEINHEIT KOMPL.	AIR CONDITION UNIT COMPL.	UNIDAD ACONDIC. DE AIRE COMPL.	UNITÉ DE CLIMATISATION COMPL.
110	2117085	1-9999	1	PC	BLECH	METAL PLATE	CHAPA	TÔLE
111	2128332	1-9999	2	PC	SECHSKANTSCHRAUBE	HEXAGON SCREW	TORNILLO HEXAGONAL	VIS HEXAGONALE
112	2175169	1-9999	2	PC	SICHERUNGSSCHEIBE	LOCKING WASHER	DISCO DE SEGURIDAD	RONDELLE D'ARRÊT
113	2116976	1-9999	2	PC	BLECH	METAL PLATE	CHAPA	TÔLE
114	2127356	1-9999	2	PC	GEWINDESTIFT	THREADED PIN	ESPIGA ROSCADA	GOUPILLE FILETÉE
115	2127340	1-9999	2	PC	GEWINDEBOLZEN	THREADED BOLT	BULÓN ROSCADO	BOULON FILETÉ
116	387479	1-9999	8	PC	SENKSCHRAUBE	COUNTERSUNK SCREW	TORNILLO AVELLANADO	VIS NOYÉE
117	2112379	1-9999	2	PC	RUNDDÜSE	ROUND NOZZLE	TOBERA REDONDA	GICLEUR ROND
150	314080	1-9999	4	PC	SECHSKANTSCHRAUBE	HEXAGON SCREW	TORNILLO HEXAGONAL	VIS HEXAGONALE
151	2058166	1-9999	4	PC	SCHEIBE	WASHER	ARANDELA	RONDELLE
152	2127357	1-9999	0,60	M	LUFTSCHLAUCH	AIR HOSE	MANGUERA DE AIRE	FLEXIBLE À L'AIR
153	227579	1-9999	4	PC	SCHLAUCHSCHELLE	HOSE CLAMP	ABRAZADERA	COLLIER DE SERRAGE
241	2112381	1-9999	2	PC	RUNDDÜSE	ROUND NOZZLE	TOBERA REDONDA	GICLEUR ROND
246	396095	1-9999	8	PC	LINSENSENKSCHRAUBE	RAISED COUNTERSUNK HEAD SCREW	TORNILLO AVELLANADO DE LENTE	VIS À TÊTE FRAISÉE BOMBÉE
401	2545574	1-9999	1	PC	FILTERMATTE	FILTER MAT	TEJIDO FILTRANTE	TISSU FILTRANT
450	2082768	1-9999	1	PC	SCHILD	LABEL	ETIQUETA	ETIQUETTE

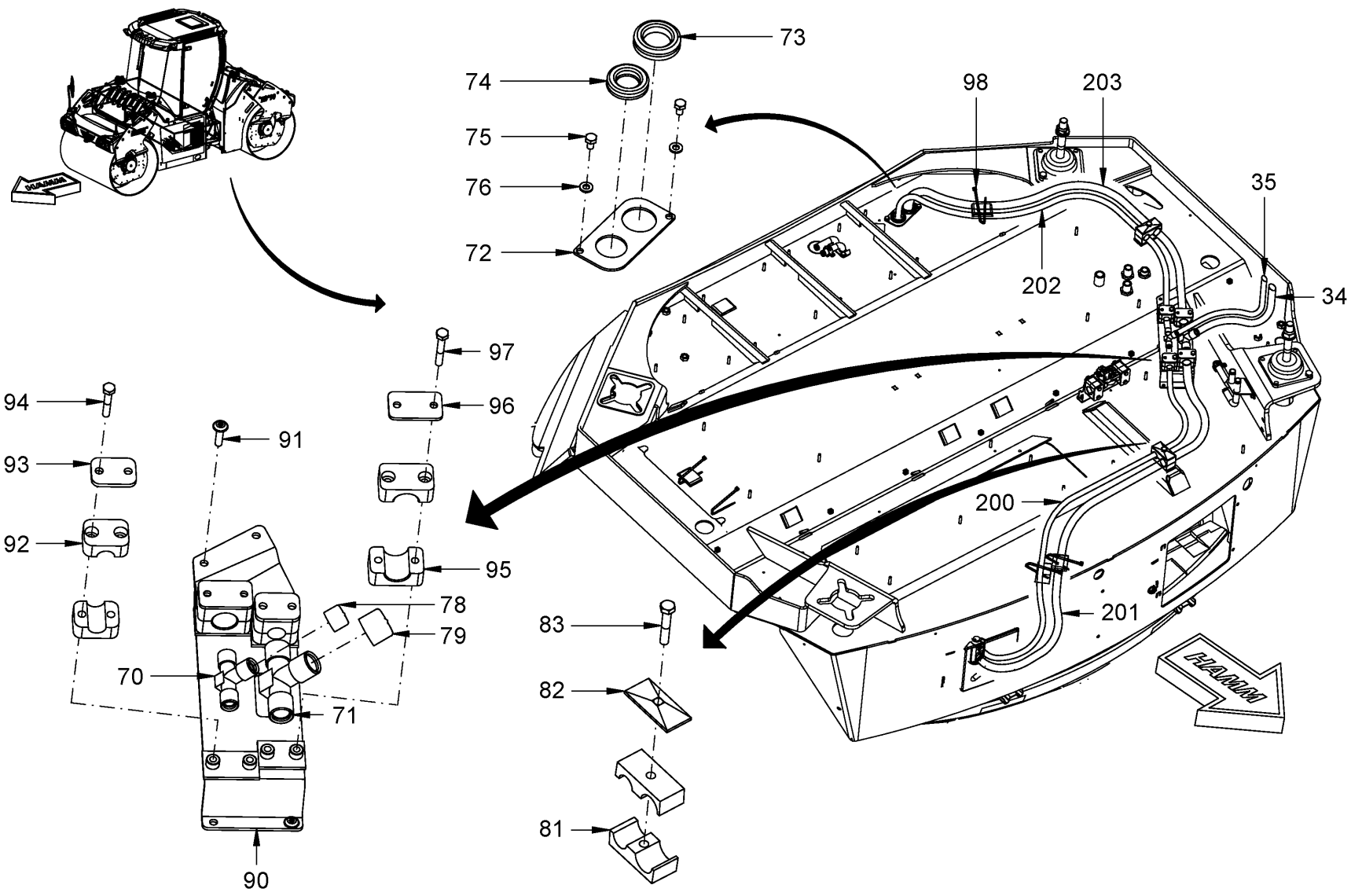

Baureihe: *Series:* *Código der serie:* *Code de série:*	H184	*Gruppe:* *Assembly:* *Grupo:* *Groupe:*	02.40.05 / 00 2147334	*Benennung:* **KLIMAANLAGE** *Designation:* **AIR CONDITIONING** *Denominación:* **AIRE ACONDICIONADO** *Dénomination:* **DISPOSITIF DE CLIMATISATION**	**27/10/2020** **Seite 176**

HAMM

Position Item Posición Position	Teile-Nr. Part No. Referencia Référence	Gültig für Valid for Válido para Valable	Menge Quantity Cantidad Quantité	Einheit Unit Unidad Unité	Benennung	Designation	Denominación	Dénomination
34	2103818	1-9999	1	PC	SCHLAUCH	HOSE	MANGUERA	TUYAU FLEXIBLES
35	2103819	1-9999	1	PC	SCHLAUCH	HOSE	MANGUERA	TUYAU FLEXIBLES
70	2079524	1-9999	1	PC	T-STÜCK	T-PIECE	PIEZA EN T	PIÈCE EN T
71	2079525	1-9999	1	PC	T-STÜCK	T-PIECE	PIEZA EN T	PIÈCE EN T
72	2074297	1-9999	1	PC	BLECH	METAL PLATE	CHAPA	TÔLE
73	2071194	1-9999	1	PC	GUMMITÜLLE	RUBBER SPOUT	BOQUILLA DE GOMA	DOUILLE EN CAOUTCHOUC
74	2071193	1-9999	1	PC	GUMMITÜLLE	RUBBER SPOUT	BOQUILLA DE GOMA	DOUILLE EN CAOUTCHOUC
75	234605	1-9999	2	PC	ZYLINDERSCHRAUBE	CHEESE-HEAD SCREW	TORNILLO CILÍNDRICO	VIS À TÊTE CYLINDRIQUE
76	2175169	1-9999	2	PC	SICHERUNGSSCHEIBE	LOCKING WASHER	DISCO DE SEGURIDAD	RONDELLE D'ARRÊT
78	2149938	1-9999	1	PC	KAPPE	CAP	CAPERUZA	CAPUCHON
79	2149939	1-9999	1	PC	KAPPE	CAP	CAPERUZA	CAPUCHON
81	2036075	1-9999	4	PC	SCHELLENHÄLFTE	HALF-CLIP	MEDIA ABRAZADERA	DEMI-COLLIER
82	387380	1-9999	2	PC	DECKPLATTE	TOP COVER	PLACA DE RECUBRIMIENTO	PLAQUE DE RECOUVREMENT
83	2546489	1-9999	2	PC	SECHSKANTSCHRAUBE	HEXAGON SCREW	TORNILLO HEXAGONAL	VIS HEXAGONALE
90	2095400	1-9999	1	PC	BLECH	METAL PLATE	CHAPA	TÔLE
91	2036600	1-9999	4	PC	LINSENSCHRAUBE	FILLISTER HEAD SCREW	TORNILLO ALOMADO PULIDO	VIS À TÊTE BOMBÉE
92	314196	1-9999	4	PC	SCHELLENHÄLFTE	HALF-CLIP	MEDIA ABRAZADERA	DEMI-COLLIER
93	314013	1-9999	2	PC	DECKPLATTE	TOP COVER	PLACA DE RECUBRIMIENTO	PLAQUE DE RECOUVREMENT
94	214655	1-9999	4	PC	ZYLINDERSCHRAUBE	CHEESE-HEAD SCREW	TORNILLO CILÍNDRICO	VIS À TÊTE CYLINDRIQUE
95	313955	1-9999	4	PC	SCHELLENHÄLFTE	HALF-CLIP	MEDIA ABRAZADERA	DEMI-COLLIER
96	314021	1-9999	2	PC	DECKPLATTE	TOP COVER	PLACA DE RECUBRIMIENTO	PLAQUE DE RECOUVREMENT
97	314080	1-9999	4	PC	SECHSKANTSCHRAUBE	HEXAGON SCREW	TORNILLO HEXAGONAL	VIS HEXAGONALE
98	2053886	1-9999	4	PC	KABELBINDER	WIRE FASTENER	SUJETACABLES	ATTACHE DE CÂBLE
200	2103823	1-9999	1	PC	SCHLAUCH	HOSE	MANGUERA	TUYAU FLEXIBLES
201	2103822	1-9999	1	PC	SCHLAUCH	HOSE	MANGUERA	TUYAU FLEXIBLES
202	2115731	1-9999	1	PC	SCHLAUCH	HOSE	MANGUERA	TUYAU FLEXIBLES
203	2115732	1-9999	1	PC	SCHLAUCH	HOSE	MANGUERA	TUYAU FLEXIBLES

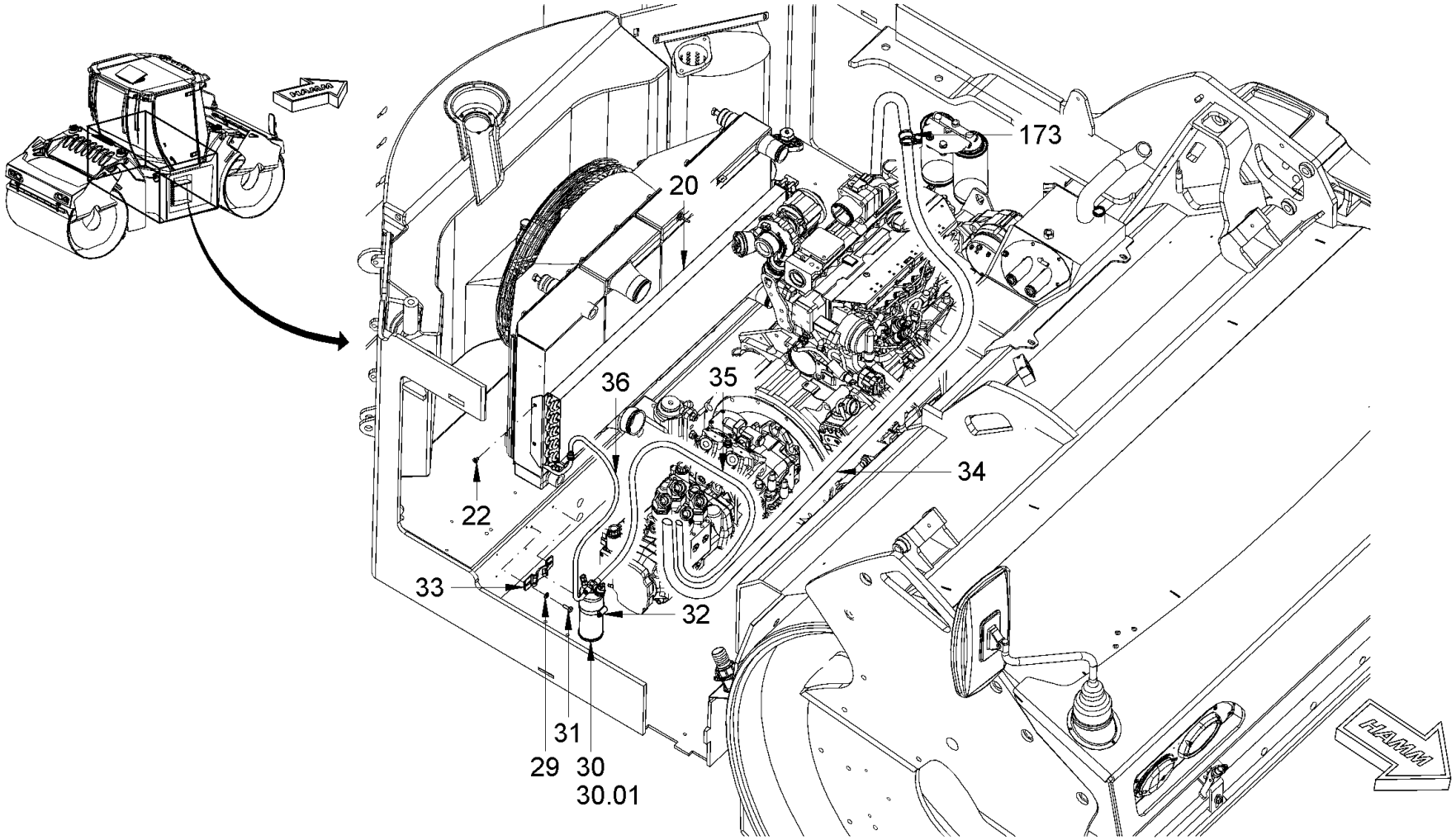

Baureihe: *Series:* *Código der serie:* *Code de série:*	H184	*Gruppe:* *Assembly:* *Grupo:* *Groupe:*	02.40.06 / 00 2147347	*Benennung:* *Designation:* *Denominación:* *Dénomination:*	**KLIMAANLAGE** **AIR CONDITIONING** **AIRE ACONDICIONADO** **DISPOSITIF DE CLIMATISATION**	**27/10/2020** **Seite 178**	HAMM

Position Item Posición Position	Teile-Nr. Part No. Referencia Référence	Gültig für Valid for Válido para Valable	Menge Quantity Cantidad Quantité	Einheit Unit Unidad Unité	Benennung	Designation	Denominación	Dénomination
20	2071187	1-9999	1	PC	KONDENSOR	CONDENSER	CONDENSADOR	CONDENSEUR
22	249467	1-9999	5	PC	BLECHSCHRAUBE	SHEET METAL SCREW	TORNILLO DE CHAPA	VIS À TÔLE
29	2175172	1-9999	2	PC	SICHERUNGSSCHEIBE	LOCKING WASHER	DISCO DE SEGURIDAD	RONDELLE D'ARRÊT
30	2071188	1-9999	1	PC	TROCKNER	DRYER	SECADOR	SÉCHEUR
30.01	2124295	1-9999	1	PC	DRUCKSCHALTER	PRESSURE SWITCH	INTERRUPTOR DE PRESIÓN	INTERRUPTEUR À PRESSION
31	2119339	1-9999	2	PC	SECHSKANTSCHRAUBE	HEXAGON SCREW	TORNILLO HEXAGONAL	VIS HEXAGONALE
32	2079520	1-9999	1	PC	SCHLAUCHSCHELLE	HOSE CLAMP	ABRAZADERA	COLLIER DE SERRAGE
33	2079709	1-9999	1	PC	KONSOLE	CONSOLE	CONSOLA	CONSOLE
34	2103818	1-9999	1	PC	SCHLAUCH	HOSE	MANGUERA	TUYAU FLEXIBLES
35	2103819	1-9999	1	PC	SCHLAUCH	HOSE	MANGUERA	TUYAU FLEXIBLES
36	2103820	1-9999	1	PC	SCHLAUCH	HOSE	MANGUERA	TUYAU FLEXIBLES
173	1208438	1-9999	3	PC	ROHRSCHELLE	PIPE CLIP	ABRAZADERA	COLLIER DE SERRAGE

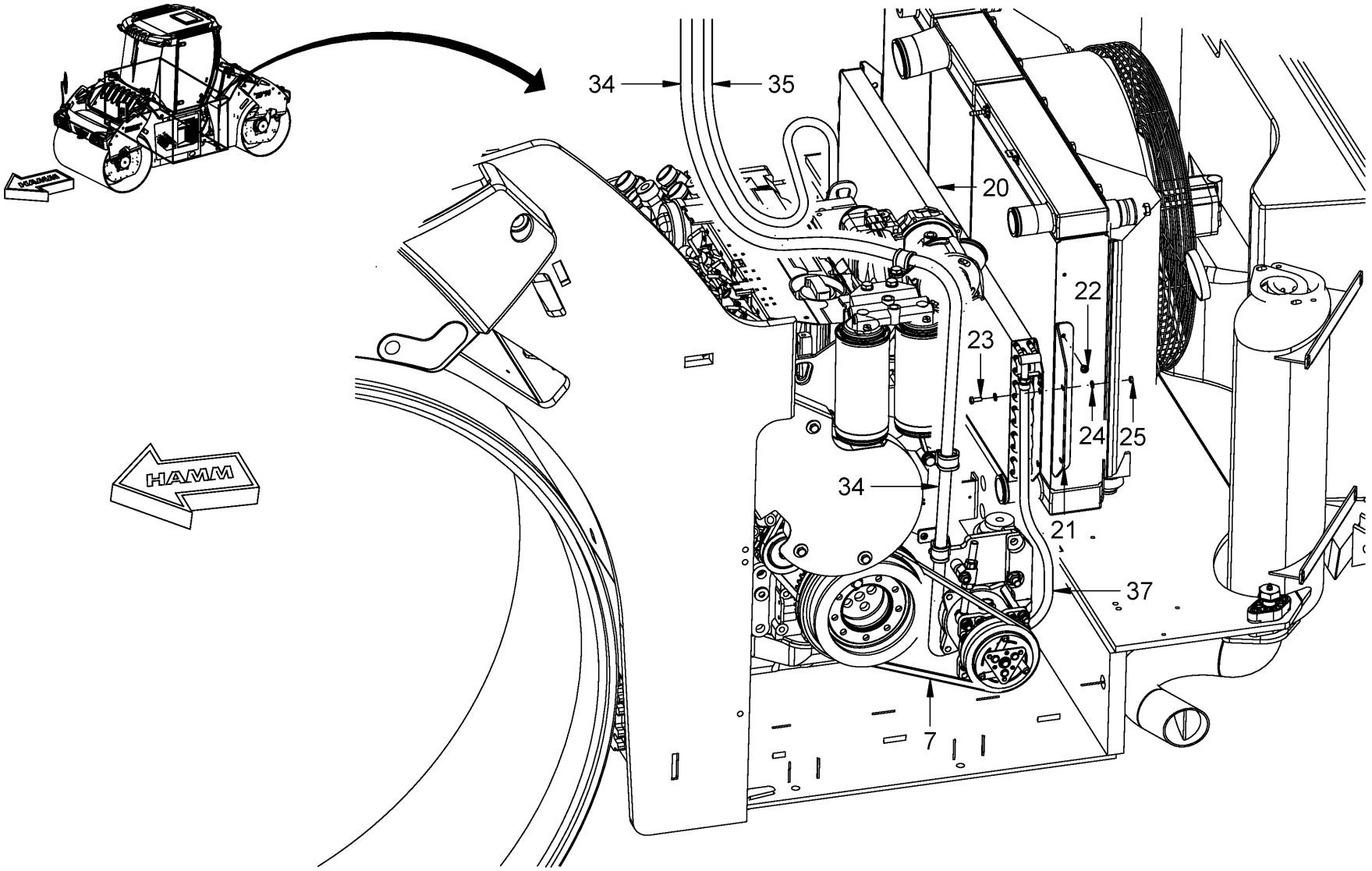

Baureihe: *Series:* *Código der serie:* *Code de série:*	H184	*Gruppe:* *Assembly:* *Grupo:* *Groupe:*	02.40.07 / 00 2147348	*Benennung:* **KLIMAANLAGE** *Designation:* **AIR CONDITIONING** *Denominación:* **AIRE ACONDICIONADO** *Dénomination:* **DISPOSITIF DE CLIMATISATION**	**27/10/2020** **Seite 180**

HAMM

Position Item Posición Position	Teile-Nr. Part No. Referencia Référence	Gültig für Valid for Válido para Valable	Menge Quantity Cantidad Quantité	Einheit Unit Unidad Unité	Benennung	Designation	Denominación	Dénomination
7	1220357	1-9999	1	PC	KEILRIEMEN	V-BELT	CORREA TRAPEZOÏDAL	COURROIE TRAPÉZOÏDALE
20	2071187	1-9999	1	PC	KONDENSOR	CONDENSER	CONDENSADOR	CONDENSEUR
21	2115013	1-9999	1	PC	BLECH	METAL PLATE	CHAPA	TÔLE
22	249467	1-9999	5	PC	BLECHSCHRAUBE	SHEET METAL SCREW	TORNILLO DE CHAPA	VIS À TÔLE
23	213667	1-9999	2	PC	SECHSKANTSCHRAUBE	HEXAGON SCREW	TORNILLO HEXAGONAL	VIS HEXAGONALE
24	2175169	1-9999	4	PC	SICHERUNGSSCHEIBE	LOCKING WASHER	DISCO DE SEGURIDAD	RONDELLE D'ARRÊT
25	2127017	1-9999	4	PC	SECHSKANTMUTTER	HEXAGONAL NUT	TUERCA HEXAGONAL	ECROU HEXAGONAL
34	2103818	1-9999	1	PC	SCHLAUCH	HOSE	MANGUERA	TUYAU FLEXIBLES
35	2103819	1-9999	1	PC	SCHLAUCH	HOSE	MANGUERA	TUYAU FLEXIBLES
37	2103821	1-9999	1	PC	SCHLAUCH	HOSE	MANGUERA	TUYAU FLEXIBLES

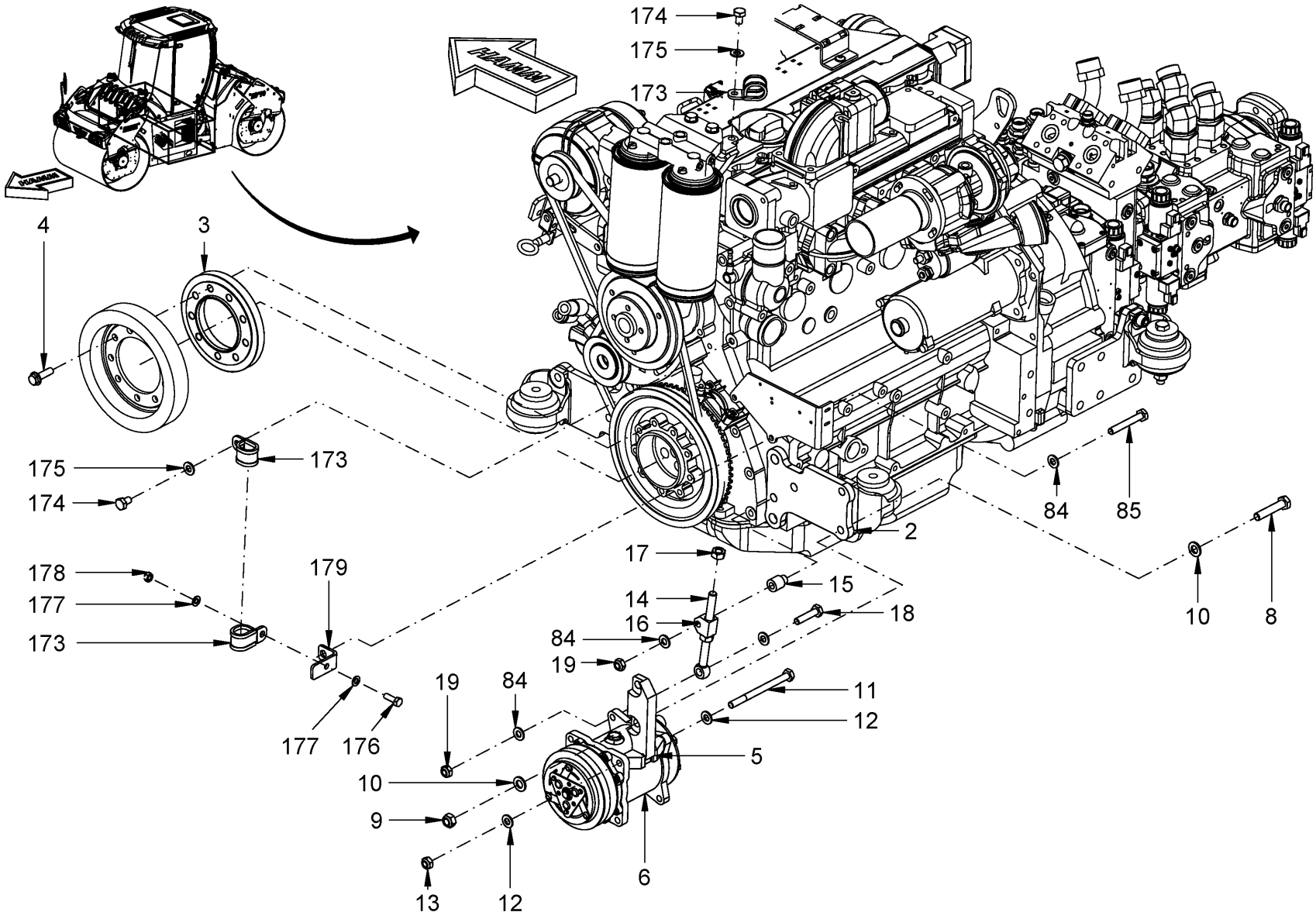

Baureihe: *Series:* *Código der serie:* *Code de série:*	H184	*Gruppe:* *Assembly:* *Grupo:* *Groupe:*	02.40.08 / 00 2147349	*Benennung:* **KLIMAANLAGE** *Designation:* **AIR CONDITIONING** *Denominación:* **AIRE ACONDICIONADO** *Dénomination:* **DISPOSITIF DE CLIMATISATION**	**27/10/2020** **Seite 182**

HAMM

Position Item Posición Position	Teile-Nr. Part No. Referencia Référence	Gültig für Valid for Válido para Valable	Menge Quantity Cantidad Quantité	Einheit Unit Unidad Unité	Benennung	Designation	Denominación	Dénomination
2	2137774	1-9999	1	PC	BLECH	METAL PLATE	CHAPA	TÔLE
3	2114750	1-9999	1	PC	KEILRIEMENSCHEIBE	V-BELT PULLEY	POLEA DE CORREA TRAPEZOÏDAL	POULIE À GORGE
4	2115894	1-9999	9	PC	SICHERUNGSSCHRAUBE	SAFETY SCREW	TORNILLO DE SEGURIDAD	VIS DE FIXATION
5	2070541	1-9999	1	PC	HALTER	HOLDER	SOPORTE	SUPPORT
6	2471899	1-9999	1	PC	KOMPRESSOR	COMPRESSOR	COMPRESOR	COMPRESSEUR
8	294810	1-9999	2	PC	ZYLINDERSCHRAUBE	CHEESE-HEAD SCREW	TORNILLO CILÍNDRICO	VIS À TÊTE CYLINDRIQUE
9	2127024	1-9999	2	PC	SECHSKANTMUTTER	HEXAGONAL NUT	TUERCA HEXAGONAL	ECROU HEXAGONAL
10	2175175	1-9999	4	PC	SICHERUNGSSCHEIBE	LOCKING WASHER	DISCO DE SEGURIDAD	RONDELLE D'ARRÊT
11	2538209	1-9999	1	PC	SECHSKANTSCHRAUBE	HEXAGON SCREW	TORNILLO HEXAGONAL	VIS HEXAGONALE
12	2175174	1-9999	2	PC	SICHERUNGSSCHEIBE	LOCKING WASHER	DISCO DE SEGURIDAD	RONDELLE D'ARRÊT
13	2127021	1-9999	1	PC	SECHSKANTMUTTER	HEXAGONAL NUT	TUERCA HEXAGONAL	ECROU HEXAGONAL
14	1220810	1-9999	1	PC	AUGENSCHRAUBE	EYE BOLT	TORNILLO DE ARMELLA	BOULON A OEILLET
15	2070540	1-9999	1	PC	BUCHSE	BUSHING	CASQUILLO	DOUILLE
16	1446835	1-9999	1	PC	FÜHRUNG	GUIDANCE	GUÍA	GUIDE
17	2127024	1-9999	2	PC	SECHSKANTMUTTER	HEXAGONAL NUT	TUERCA HEXAGONAL	ECROU HEXAGONAL
18	2538193	1-9999	1	PC	SECHSKANTSCHRAUBE	HEXAGON SCREW	TORNILLO HEXAGONAL	VIS HEXAGONALE
19	2127021	1-9999	2	PC	SECHSKANTMUTTER	HEXAGONAL NUT	TUERCA HEXAGONAL	ECROU HEXAGONAL
84	2175174	1-9999	4	PC	SICHERUNGSSCHEIBE	LOCKING WASHER	DISCO DE SEGURIDAD	RONDELLE D'ARRÊT
85	1209906	1-9999	1	PC	SECHSKANTSCHRAUBE	HEXAGON SCREW	TORNILLO HEXAGONAL	VIS HEXAGONALE
173	1208438	1-9999	3	PC	ROHRSCHELLE	PIPE CLIP	ABRAZADERA	COLLIER DE SERRAGE
174	2538192	1-9999	2	PC	SECHSKANTSCHRAUBE	HEXAGON SCREW	TORNILLO HEXAGONAL	VIS HEXAGONALE
175	2175174	1-9999	2	PC	SICHERUNGSSCHEIBE	LOCKING WASHER	DISCO DE SEGURIDAD	RONDELLE D'ARRÊT
176	213829	1-9999	1	PC	SECHSKANTSCHRAUBE	HEXAGON SCREW	TORNILLO HEXAGONAL	VIS HEXAGONALE
177	2175172	1-9999	2	PC	SICHERUNGSSCHEIBE	LOCKING WASHER	DISCO DE SEGURIDAD	RONDELLE D'ARRÊT
178	2127020	1-9999	1	PC	SECHSKANTMUTTER	HEXAGONAL NUT	TUERCA HEXAGONAL	ECROU HEXAGONAL
179	2110269	1-9999	1	PC	HALTER	HOLDER	SOPORTE	SUPPORT

10

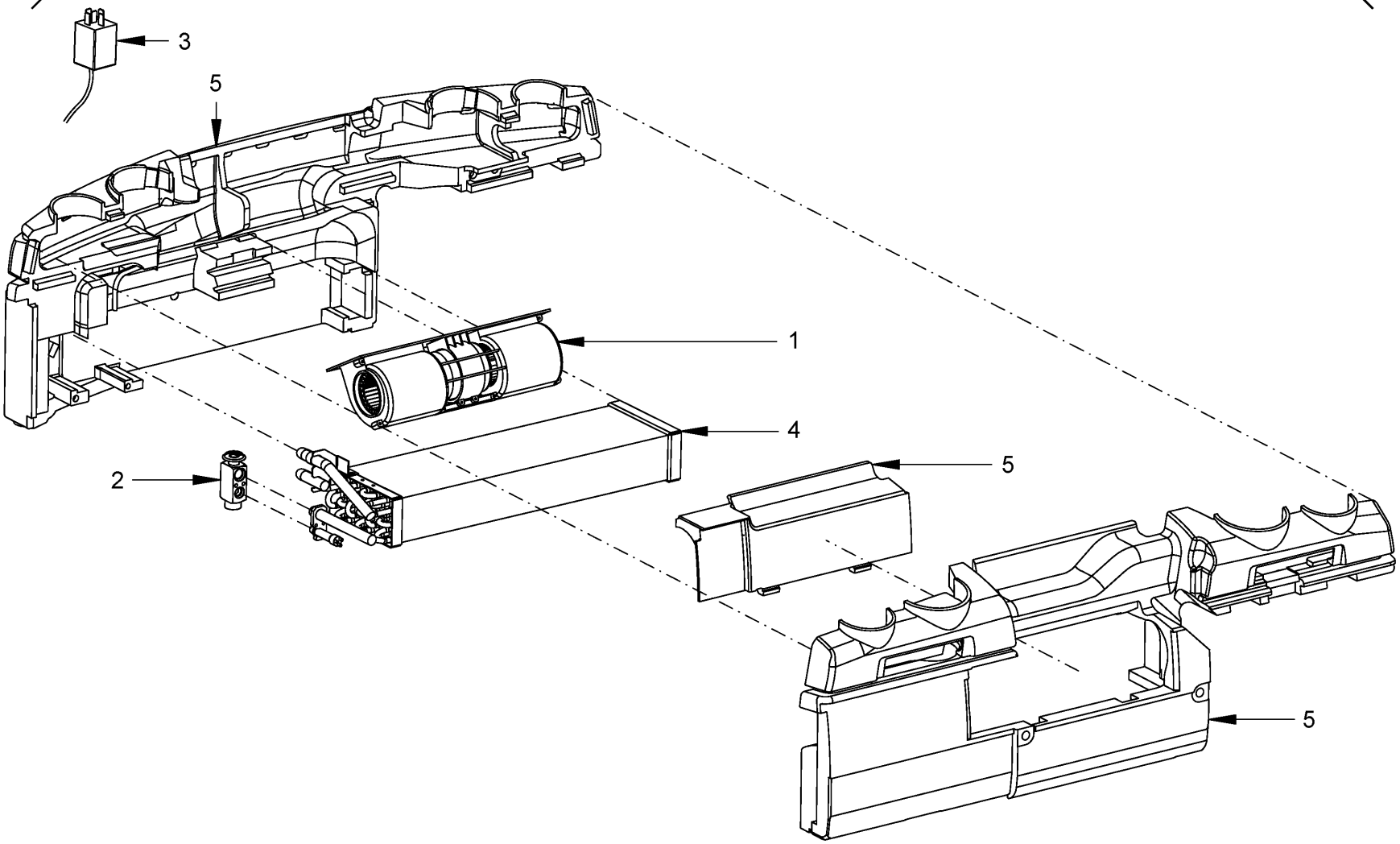

Baureihe: *Series:* *Código der serie:* *Code de série:*	H184	*Gruppe:* *Assembly:* *Grupo:* *Groupe:*	02.40.09 / 00 2147350	*Benennung:* **KLIMAANLAGE** *Designation:* **AIR CONDITIONING** *Denominación:* **AIRE ACONDICIONADO** *Dénomination:* **DISPOSITIF DE CLIMATISATION**	**27/10/2020** **Seite 184**

HAMM

Position Item Posición Position	Teile-Nr. Part No. Referencia Référence	Gültig für Valid for Válido para Valable	Menge Quantity Cantidad Quantité	Einheit Unit Unidad Unité	Benennung	Designation	Denominación	Dénomination
1	2071186	1-9999	1	PC	GEBLÄSE	BLOWER	VENTILADOR	VENTILATEUR
2	2071192	1-9999	1	PC	VENTIL	VALVE	VÁLVULA	VALVE
3	2118364	1-9999	1	PC	THERMOSTAT	THERMOSTAT	TERMOSTATO	THERMOSTAT
4	2071185	1-9999	1	PC	KÜHLER	COOLER	REFRIGERADOR	RADIATEUR
5	2092198	1-9999	1	PC	SCHAUMKÖRPER	FOAM BODY	CUERPO DE ESPUMA	CORPS EN MOUSSE
10	2102576	1-9999	1	PC	EINHEIT KOMPL.	UNIT COMPL.	UNIDAD COMPL.	UNITÉ COMPL.

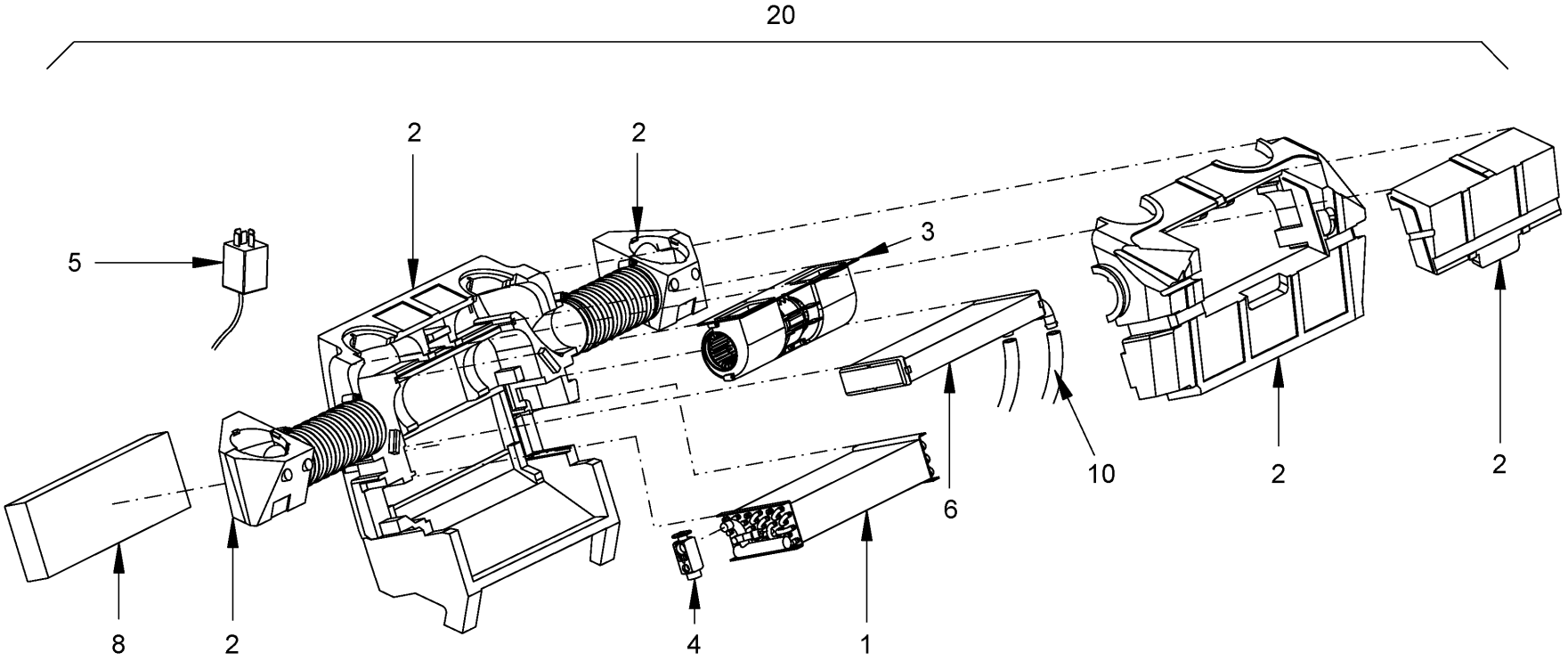

Baureihe: *Series:* *Código der serie:* *Code de série:*	H184	*Gruppe:* *Assembly:* *Grupo:* *Groupe:*	02.40.10 / 00 2147351	*Benennung:* **KLIMAANLAGE** *Designation:* **AIR CONDITIONING** *Denominación:* **AIRE ACONDICIONADO** *Dénomination:* **DISPOSITIF DE CLIMATISATION**	**27/10/2020** **Seite 186**

HAMM

Position Item Posición Position	Teile-Nr. Part No. Referencia Référence	Gültig für Valid for Válido para Valable	Menge Quantity Cantidad Quantité	Einheit Unit Unidad Unité	Benennung	Designation	Denominación	Dénomination
1	2118366	1-9999	1	PC	VERDAMPFER	VAPORIZER	VAPORIZADOR	VAPORISATEUR
2	2118628	1-9999	1	PC	SCHAUMKÖRPER	FOAM BODY	CUERPO DE ESPUMA	CORPS EN MOUSSE
3	2113152	1-9999	1	PC	GEBLÄSE	BLOWER	VENTILADOR	VENTILATEUR
4	2071192	1-9999	1	PC	VENTIL	VALVE	VÁLVULA	VALVE
5	2118364	1-9999	1	PC	THERMOSTAT	THERMOSTAT	TERMOSTATO	THERMOSTAT
6	2211008	1-9999	1	PC	WÄRMETAUSCHER	HEAT EXCHANGER	INTERCAMBIADOR DE CALOR	ECHANGEUR DE CHALEUR
8	2146978	1-9999	1	PC	LUFTFILTER	AIR FILTER	FILTRO DE AIRE	FILTRE À AIR
10	2053480	1-9999	1,52	M	KÜHLWASSERSCHLAUCH	COOLING-WATER HOSE	MANGA AGUA DE REFRIGERACION	TUYAU CAOUTCHOUC DE RADIATEUR
20	2102578	1-9999	1	PC	KLIMAEINHEIT KOMPL.	AIR CONDITION UNIT COMPL.	UNIDAD ACONDIC. DE AIRE COMPL.	UNITÉ DE CLIMATISATION COMPL.

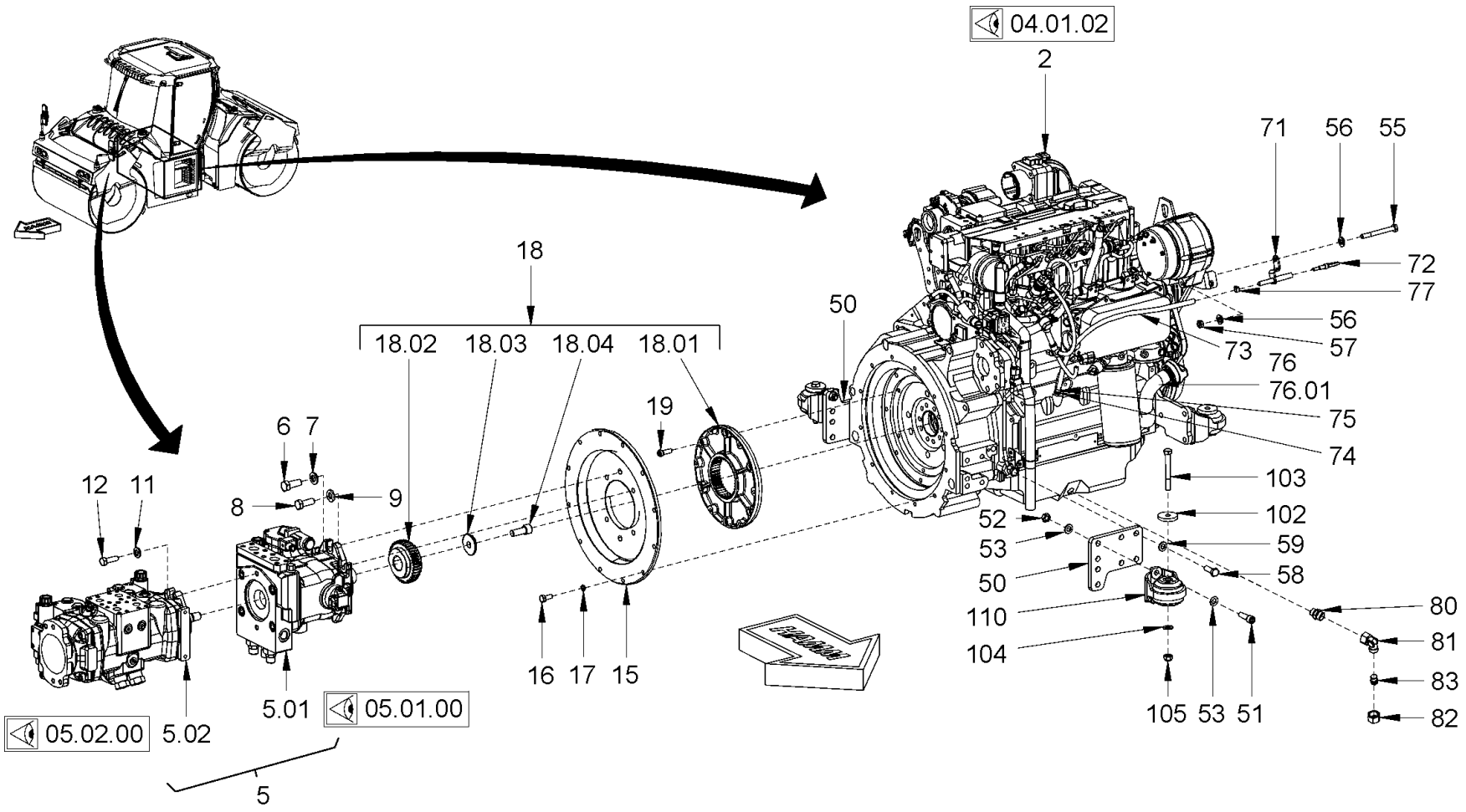

Baureihe: *Series:* *Código der serie:* *Code de série:*	H184	*Gruppe:* *Assembly:* *Grupo:* *Groupe:*	04.01.01 / 00 2116099	*Benennung:* *Designation:* *Denominación:* *Dénomination:*	**MOTOR UND PUMPENANBAU** **PUMP DRIVE AND ENGINE ASSEMBLY** **MONTAJE DE MOTOR Y BOMBA** **ACCOUPLEMENT POMPE ET FIXATION MOTEUR**

HAMM

Position Item Posición Position	Teile-Nr. Part No. Referencia Référence	Gültig für Valid for Válido para Valable	Menge Quantity Cantidad Quantité	Einheit Unit Unidad Unité	Benennung	Designation	Denominación	Dénomination
2	2043593	1-9999	1	PC	DIESELMOTOR	DIESEL ENGINE	MOTOR DIESEL	MOTEUR DIESEL
5	2379869	1239-9999	1	PC	TANDEMPUMPE	TANDEM PUMP	BOMBA TÁNDEM	POMPE TANDEM
5.01	2042229	1-9999	1	PC	VERSTELLPUMPE (FAHRANTRIEB)	VARIABLE DISPLAC. PUMP (DRIVE)	BOMBA REGULABLE (ACC. TRASL.)	POMPE À DÉBIT VAR. (TRANSLAT.)
5.02	2329872	1239-9999	1	PC	VERSTELLPUMPE (VIBRATION)	VARIABLE DISPLAC. PUMP (VIBR.)	BOMBA REGULABLE (VIBRACIÓN)	POMPE À DÉBIT VARIABLE (VIBR.)
6	1208721	1-9999	2	PC	SECHSKANTSCHRAUBE	HEXAGON SCREW	TORNILLO HEXAGONAL	VIS HEXAGONALE
7	2175178	1-9999	2	PC	SICHERUNGSSCHEIBE	LOCKING WASHER	DISCO DE SEGURIDAD	RONDELLE D'ARRÊT
8	213985	1-9999	4	PC	SECHSKANTSCHRAUBE M12	HEXAGON SCREW M12	TORNILLO HEXAGONAL M12	VIS HEXAGONALE M12
8	1209973	1-9999	4	PC	SECHSKANTSCHRAUBE	HEXAGON SCREW	TORNILLO HEXAGONAL	VIS HEXAGONALE
9	2175175	1-9999	4	PC	SICHERUNGSSCHEIBE	LOCKING WASHER	DISCO DE SEGURIDAD	RONDELLE D'ARRÊT
9	557234	1-9999	4	PC	SCHEIBE	WASHER	ARANDELA	RONDELLE
11	381543	1-9999	2	PC	SCHEIBE	WASHER	ARANDELA	RONDELLE
12	211877	1-9999	2	PC	SECHSKANTSCHRAUBE	HEXAGON SCREW	TORNILLO HEXAGONAL	VIS HEXAGONALE
15	1289519	1-9999	1	PC	SAE-FLANSCH	SAE-FLANGE	BRIDA SAE	BRIDE SAE
16	1209965	1-9999	12	PC	SECHSKANTSCHRAUBE	HEXAGON SCREW	TORNILLO HEXAGONAL	VIS HEXAGONALE
17	276243	1-9999	12	PC	SICHERUNGSSCHEIBE	LOCKING WASHER	DISCO DE SEGURIDAD	RONDELLE D'ARRÊT
18	1289500	1-9999	1	PC	KUPPLUNG	COUPLING	CONEXIÓN	RACCORD
18.01	2026126	1-9999	1	PC	ELASTIKTEIL	ELASTIC PART	PIEZA ELÁSTICA	PIÈCE ÉLASTIQUE
18.02	2026127	1-9999	1	PC	NABE	HUB	CUBO	MOYEU
18.03	2026128	1-9999	1	PC	SCHEIBE	WASHER	ARANDELA	RONDELLE
18.04	303941	1-9999	1	PC	ZYLINDERSCHRAUBE	CHEESE-HEAD SCREW	TORNILLO CILÍNDRICO	VIS À TÊTE CYLINDRIQUE
19	215090	1-9999	6	PC	ZYLINDERSCHRAUBE	CHEESE-HEAD SCREW	TORNILLO CILÍNDRICO	VIS À TÊTE CYLINDRIQUE
50	2057745	1-9999	2	PC	BLECH	METAL PLATE	CHAPA	TÔLE
51	214736	1-9999	4	PC	ZYLINDERSCHRAUBE	CHEESE-HEAD SCREW	TORNILLO CILÍNDRICO	VIS À TÊTE CYLINDRIQUE
52	2127024	1-9999	4	PC	SECHSKANTMUTTER	HEXAGONAL NUT	TUERCA HEXAGONAL	ECROU HEXAGONAL
53	2175175	1-9999	8	PC	SICHERUNGSSCHEIBE	LOCKING WASHER	DISCO DE SEGURIDAD	RONDELLE D'ARRÊT
55	2538206	1-9999	1	PC	SECHSKANTSCHRAUBE	HEXAGON SCREW	TORNILLO HEXAGONAL	VIS HEXAGONALE
56	2175174	1-9999	2	PC	SICHERUNGSSCHEIBE	LOCKING WASHER	DISCO DE SEGURIDAD	RONDELLE D'ARRÊT
57	2127021	1-9999	1	PC	SECHSKANTMUTTER	HEXAGONAL NUT	TUERCA HEXAGONAL	ECROU HEXAGONAL
58	213942	1-9999	8	PC	SECHSKANTSCHRAUBE	HEXAGON SCREW	TORNILLO HEXAGONAL	VIS HEXAGONALE
59	2175175	1-9999	8	PC	SICHERUNGSSCHEIBE	LOCKING WASHER	DISCO DE SEGURIDAD	RONDELLE D'ARRÊT
71	2069383	1-9999	1	PC	HALTER	HOLDER	SOPORTE	SUPPORT
72	1528939	1-9999	1	PC	ÖLMESSSTAB	OIL DIPSTICK	VARILLA PARA NIVEL DE ACEITE	JAUGE D'HUILE
73	2342186	1-9999	1	PC	FÜHRUNGSROHR	GUIDE TUBE	TUBO GUÍA	TUYAU DE GUIDAGE

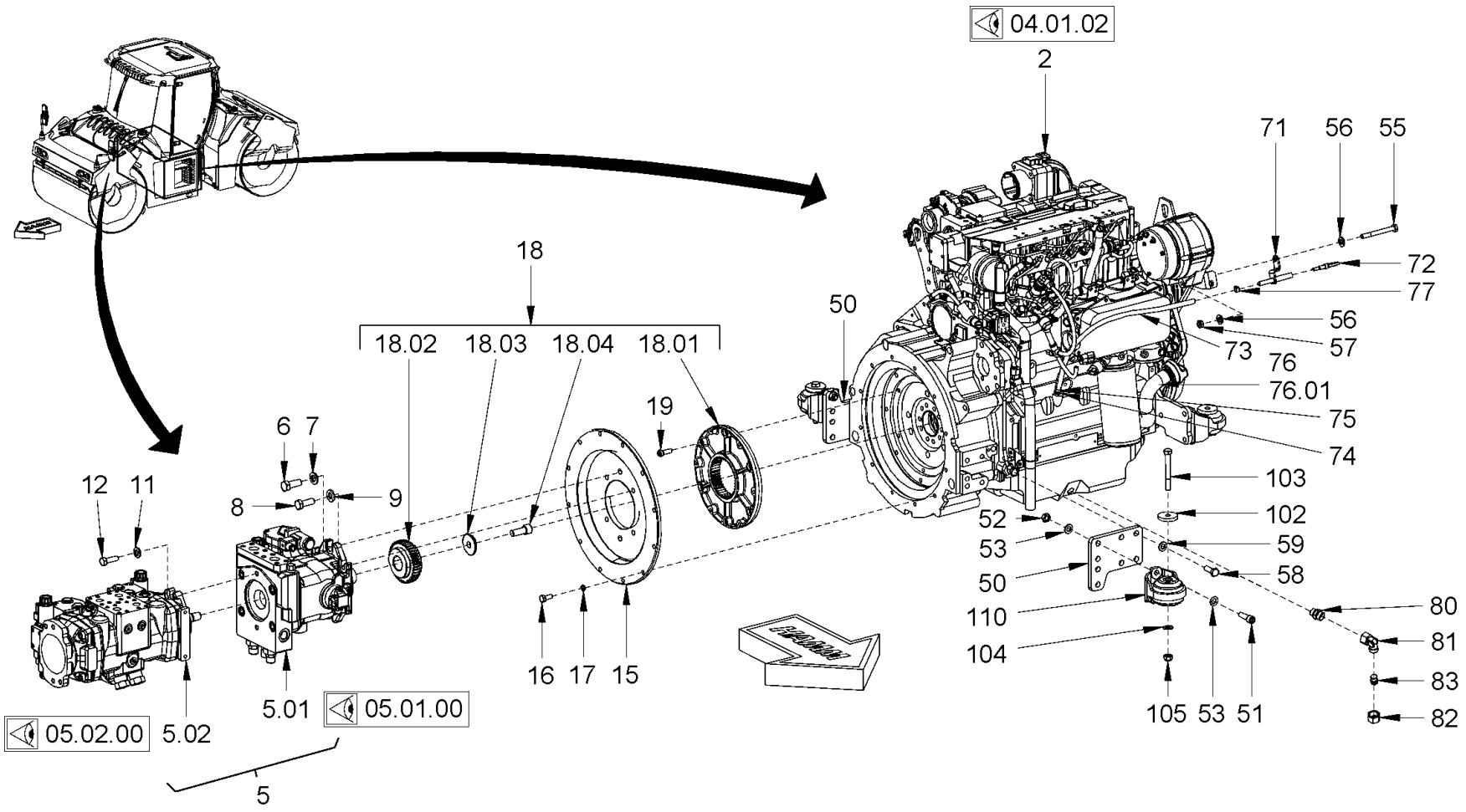

Baureihe: *Series:* *Código der serie:* *Code de série:*	H184	*Gruppe:* *Assembly:* *Grupo:* *Groupe:*	04.01.01 / 00 2116099	*Benennung:* **MOTOR UND PUMPENANBAU** *Designation:* **PUMP DRIVE AND ENGINE ASSEMBLY** *Denominación:* **MONTAJE DE MOTOR Y BOMBA** *Dénomination:* **ACCOUPLEMENT POMPE ET FIXATION MOTEUR**	**27/10/2020** **Seite 190**

Position Item Posición Position	Teile-Nr. Part No. Referencia Référence	Gültig für Valid for Válido para Valable	Menge Quantity Cantidad Quantité	Einheit Unit Unidad Unité	Benennung	Designation	Denominación	Dénomination
74	830909	1-9999	1	PC	NIPPEL	NIPPLE	NIPLE	NIPPLE
75	1299638	1-9999	2	PC	SCHLAUCHSCHELLE	HOSE CLAMP	ABRAZADERA	COLLIER DE SERRAGE
76	2070502	1-9999	1	PC	ÖLEINFÜLLSTUTZEN	OIL FILLER PORT	MANGUITO DE LLENADO DE ACEITE	TUBULURE DE REMPLISS. D'HUILE
76.01	1237705	1-9999	1	PC	DICHTUNG	SEALING	JUNTA	JOINT
77	1290711	1-9999	1	PC	SCHLAUCHSCHELLE	HOSE CLAMP	ABRAZADERA	COLLIER DE SERRAGE
80	317098	1-9999	1	PC	EINSCHRAUBSTUTZEN GERADE	STRAIGHT SCREWED SOCKET	RACOR PARA ENROSCAR RECTO	RACCORD DROIT
81	317837	1-9999	1	PC	WINKELSTUTZEN EINSTELLBAR	ELBOW ADJUSTABLE	RACOR ANGULAR AJUSTABLE	RACCORD COUDÉ AJUSTABLE
82	206849	1-9999	1	PC	ÜBERWURFMUTTER	UNION NUT	TUERCA ROSCADA	ECROU-RACCORD
83	366544	1-9999	1	PC	VERSCHLUSSSTOPFEN	FILLER CAP	TAPÓN DE CIERRE	BOUCHON
102	392847	1-9999	4	PC	SCHEIBE	WASHER	ARANDELA	RONDELLE
103	2538283	1-9999	4	PC	SECHSKANTSCHRAUBE	HEXAGON SCREW	TORNILLO HEXAGONAL	VIS HEXAGONALE
104	2175175	1-9999	4	PC	SICHERUNGSSCHEIBE	LOCKING WASHER	DISCO DE SEGURIDAD	RONDELLE D'ARRÊT
105	2127024	1-9999	4	PC	SECHSKANTMUTTER	HEXAGONAL NUT	TUERCA HEXAGONAL	ECROU HEXAGONAL
110	1215469	1-9999	4	PC	MOTORAUFSTELLFUSS	ENGINE MOUNTING FOOT	PIE DEL MOTOR	PIED DE FIXATION

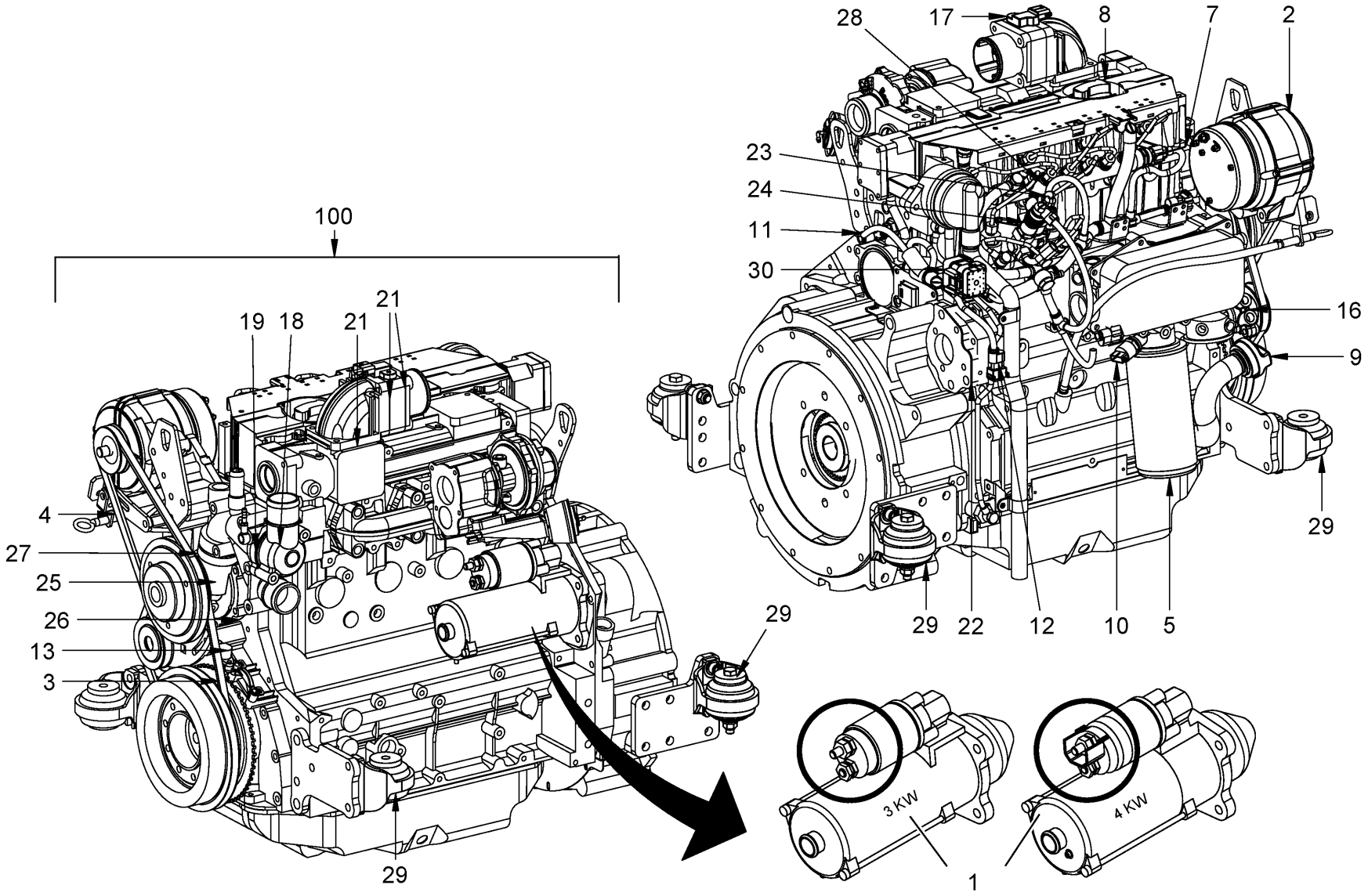

Baureihe: *Series:* *Código der serie:* *Code de série:*	H184	*Gruppe:* *Assembly:* *Grupo:* *Groupe:*	04.01.02 / 00 2116100	*Benennung:* *Designation:* *Denominación:* *Dénomination:*	**MOTOR UND PUMPENANBAU** **PUMP DRIVE AND ENGINE ASSEMBLY** **MONTAJE DE MOTOR Y BOMBA** **ACCOUPLEMENT POMPE ET FIXATION MOTEUR**

HAMM

Position Item Posición Position	Teile-Nr. Part No. Referencia Référence	Gültig für Valid for Válido para Valable	Menge Quantity Cantidad Quantité	Einheit Unit Unidad Unité	Benennung	Designation	Denominación	Dénomination
1	2142471	77-9999	1	PC	ANLASSER	STARTER	ARRANCADOR	DÉMARREUR
2	1294768	1-9999	1	PC	DREHSTROMLICHTMASCHINE	ALTERNATOR	DINAMO DE CORRIENTE TRIFÁSICA	DYNAMO À COURANT TRIPHASÉ
3	1213156	1-9999	1	PC	ZAHNKEILRIEMEN	TOOTHED V-BELT	CORREA TRAPEZOIDAL DENTADA	COURROIE TRAPÉZOÏDALE DENTÉE
4	2043529	1-9999	1	PC	KEILRIEMEN, LICHTMASCHINE	V-BELT, ALTERNATOR	CORREA TRAPEZOIDAL DE DINAMO	COURROIE TRAPÉZOÏDALE, ALTERN.
5	234486	1-9999	1	PC	FILTERPATRONE, SCHMIERÖL	FILTER CARTRIDGE, LUBRIC. OIL	CARTUCHO FILTRO, ACEITE LUBR.	CARTOUCHE FILT., HUILE GRAISS.
7	2064824	1-9999	1	PC	DICHTUNG, VENTILDECKEL	SEAL, VALVE COVER	JUNTA, TAPA DE LA VÁLVULA	JOINT, COUVERCLE DE SOUPAPE
8	398403	1-9999	1	PC	DECKEL, ÖLEINFÜLLUNG, OBEN	COVER, OIL FILLER, ABOVE	TAPA, LLENADO ACEITE SUPERIOR	COUVERCLE, REMPL. HUILE, HAUT
9	1242709	1-9999	1	PC	DECKEL, ÖLEINFÜLLUNG, OBEN	COVER, OIL FILLER, ABOVE	TAPA, LLENADO ACEITE SUPERIOR	COUVERCLE, REMPL. HUILE, HAUT
10	2062291	1-9999	1	PC	ÖLDRUCKGEBER, MOTOR	ENGINE OIL PRESSURE SENSOR	SENSOR DE PRESIÓN ACEITE MOTOR	SONDE THERMOM. PRESS. D'HUILE
11	2062293	1-9999	1	PC	TEMPERATURGEBER, MOTOR	THERMOSENSOR, ENGINE	TRANSMISOR TEMPERATURA MOTOR	CAPTEUR TEMPÉRATURE, MOTEUR
12	2062292	1-9999	1	PC	DREHZAHLSENSOR	SPEED SENSOR	SENSOR DE REVOLUCIONES	SENSEUR DE VITESSE
13	2073584	1-9999	1	PC	DREHZAHLSENSOR	SPEED SENSOR	SENSOR DE REVOLUCIONES	SENSEUR DE VITESSE
16	2080946	1-9999	1	PC	KRAFTSTOFFPUMPE	FUEL PUMP	BOMBA DE FUEL OIL	POMPE DE GASOIL
17	2073575	1-9999	1	PC	LADELUFTDRUCKGEBER	CHARGE-AIR PRESSURE SENSOR	TRANSMISOR PRESIÓN AIRE CARGA	CAPTEUR PRESSION D'AIR CHARGE
18	1294725	1-9999	1	PC	THERMOSTAT	THERMOSTAT	TERMOSTATO	THERMOSTAT
19	1294717	1-9999	1	PC	DICHTRING	SEALING RING	ANILLO DE JUNTA	BAGUE À LÈVRES
21	1294873	1-9999	3	PC	DICHTUNG	SEALING	JUNTA	JOINT
22	599573	1-9999	1	PC	DICHTUNG	SEALING	JUNTA	JOINT
23	2073573	1-9999	1	PC	KRAFTSTOFFMENGENREGLER	FUEL CONTROL UNIT	REGULATDOR DE COMBUSTIBLE	CAPTEUR DE DÉBIT DE CARBURANT
24	2074310	1-9999	1	PC	DRUCKSENSOR	PRESSURE SENSOR	SENSOR DE PRESION	CAPTEUR DE PRESSION
25	1262432	26-9999	1	PC	KÜHLMITTELPUMPE	COOLING PUMP	BOMBA DE LÍQUIDO REFRIGERANTE	POMPE À RÉFRIGÉRANT
26	2042595	1-9999	1	PC	DICHTUNG	SEALING	JUNTA	JOINT
27	2027759	1-9999	2	PC	O-RING	O-RING SEAL	ANILLO TOROÏDAL	JOINT TORIQUE
28	1224603	1-9999	4	PC	GLÜHKERZE	HEATER PLUG	BUJÍA DE ARRANQUE	BOUGIE DE RÉCHAUFFAGE
29	1215469	1-9999	4	PC	MOTORAUFSTELLFUSS	ENGINE MOUNTING FOOT	PIE DEL MOTOR	PIED DE FIXATION
30	2047746	1-9999	1	PC	KABELBAUM MOTOR	WIRE HARNESS ENGINE	MAZO DE CABLES MOTOR	FAISCEAU DE CÂBLES MOTEUR
100	2043593	1-9999	1	PC	DIESELMOTOR	DIESEL ENGINE	MOTOR DIESEL	MOTEUR DIESEL

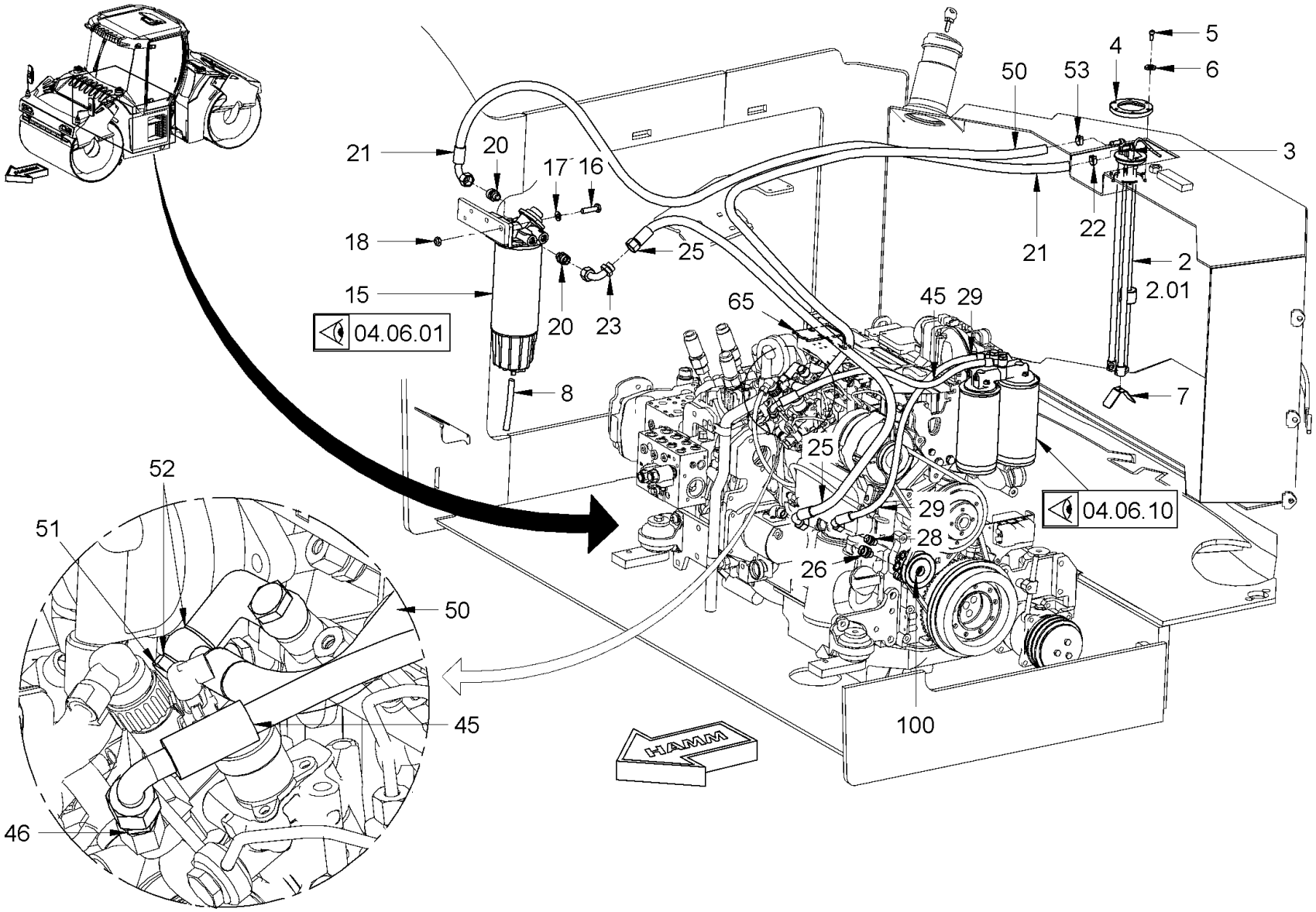

Baureihe: *Series:* *Código der serie:* *Code de série:*	H184	*Gruppe:* *Assembly:* *Grupo:* *Groupe:*	04.05.01 / 00 2116101	*Benennung:* **KRAFTSTOFFANLAGE** *Designation:* **FUEL SYSTEM** *Denominación:* **SISTEMA DE COMBUSTIBLE** *Dénomination:* **SYSTÈME DE CARBURANT**	**27/10/2020** **Seite 194**

HAMM

Position Item Posición Position	Teile-Nr. Part No. Referencia Référence	Gültig für Valid for Válido para Valable	Menge Quantity Cantidad Quantité	Einheit Unit Unidad Unité	Benennung	Designation	Denominación	Dénomination
2	2261791	802-9999	1	PC	VORRATSGEBER	FUEL GAUGE	SENSOR DE RESERVAS	JAUGE D'ESSENCE
2.01	2307235	802-9999	1	PC	DICHTUNG	SEALING	JUNTA	JOINT
3	384771	1-9999	1	PC	BLECHSCHRAUBE	SHEET METAL SCREW	TORNILLO DE CHAPA	VIS À TÔLE
4	2050239	1-9999	1	PC	RING	RING	ANILLO	BAGUE
5	1202359	1-9999	6	PC	ZYLINDERSCHRAUBE	CHEESE-HEAD SCREW	TORNILLO CILÍNDRICO	VIS À TÊTE CYLINDRIQUE
6	332437	1-9999	6	PC	DICHTRING	SEALING RING	ANILLO DE JUNTA	BAGUE À LÈVRES
7	2133363	1-9999	1	PC	BLECH	METAL PLATE	CHAPA	TÔLE
8	2135242	1-9999	1	PC	SCHLAUCH	HOSE	MANGUERA	TUYAU FLEXIBLES
15	2035693	1-9999	1	PC	KRAFTSTOFF-FILTER	FUEL FILTER	FILTRO DE COMBUSTIBLE	FILTRE À CARBURANT
16	2119450	1-9999	2	PC	SECHSKANTSCHRAUBE	HEXAGON SCREW	TORNILLO HEXAGONAL	VIS HEXAGONALE
17	2175174	1-9999	4	PC	SICHERUNGSSCHEIBE	LOCKING WASHER	DISCO DE SEGURIDAD	RONDELLE D'ARRÊT
18	2127021	1-9999	2	PC	SECHSKANTMUTTER	HEXAGONAL NUT	TUERCA HEXAGONAL	ECROU HEXAGONAL
20	381063	1-9999	2	PC	EINSCHRAUBSTUTZEN GERADE	STRAIGHT SCREWED SOCKET	RACOR PARA ENROSCAR RECTO	RACCORD DROIT
21	2076327	1-9999	1	PC	SCHLAUCH	HOSE	MANGUERA	TUYAU FLEXIBLES
22	2057842	1-9999	1	PC	SCHLAUCHSCHELLE	HOSE CLAMP	ABRAZADERA	COLLIER DE SERRAGE
23	231584	1-9999	1	PC	ZWISCHENSTÜCK	INTERMEDIATE PIECE	PIEZA INTERMEDIA	PIÈCE INTERMÉDIAIRE
25	387096	1-9999	1	PC	SCHLAUCH	HOSE	MANGUERA	TUYAU FLEXIBLES
26	381063	1-9999	1	PC	EINSCHRAUBSTUTZEN GERADE	STRAIGHT SCREWED SOCKET	RACOR PARA ENROSCAR RECTO	RACCORD DROIT
28	397610	1-9999	1	PC	EINSCHRAUBSTUTZEN GERADE	STRAIGHT SCREWED SOCKET	RACOR PARA ENROSCAR RECTO	RACCORD DROIT
29	2072956	1-9999	1	PC	SCHLAUCH	HOSE	MANGUERA	TUYAU FLEXIBLES
45	2072957	1-9999	1	PC	SCHLAUCH	HOSE	MANGUERA	TUYAU FLEXIBLES
46	397610	1-9999	1	PC	EINSCHRAUBSTUTZEN GERADE	STRAIGHT SCREWED SOCKET	RACOR PARA ENROSCAR RECTO	RACCORD DROIT
50	2076328	1-9999	1	PC	SCHLAUCH	HOSE	MANGUERA	TUYAU FLEXIBLES
51	206741	1-9999	1	PC	HOHLSCHRAUBE	HOLLOW-CORE SCREW	TORNILLO HUECO	BOULON À FILET FEMELLE
52	219398	1-9999	2	PC	DICHTRING	SEALING RING	ANILLO DE JUNTA	BAGUE À LÈVRES
53	2035621	1-9999	1	PC	SCHLAUCHSCHELLE	HOSE CLAMP	ABRAZADERA	COLLIER DE SERRAGE
65	2070554	1-9999	1	PC	HALTER	HOLDER	SOPORTE	SUPPORT
100	2080946	1-9999	1	PC	KRAFTSTOFFPUMPE	FUEL PUMP	BOMBA DE FUEL OIL	POMPE DE GASOIL

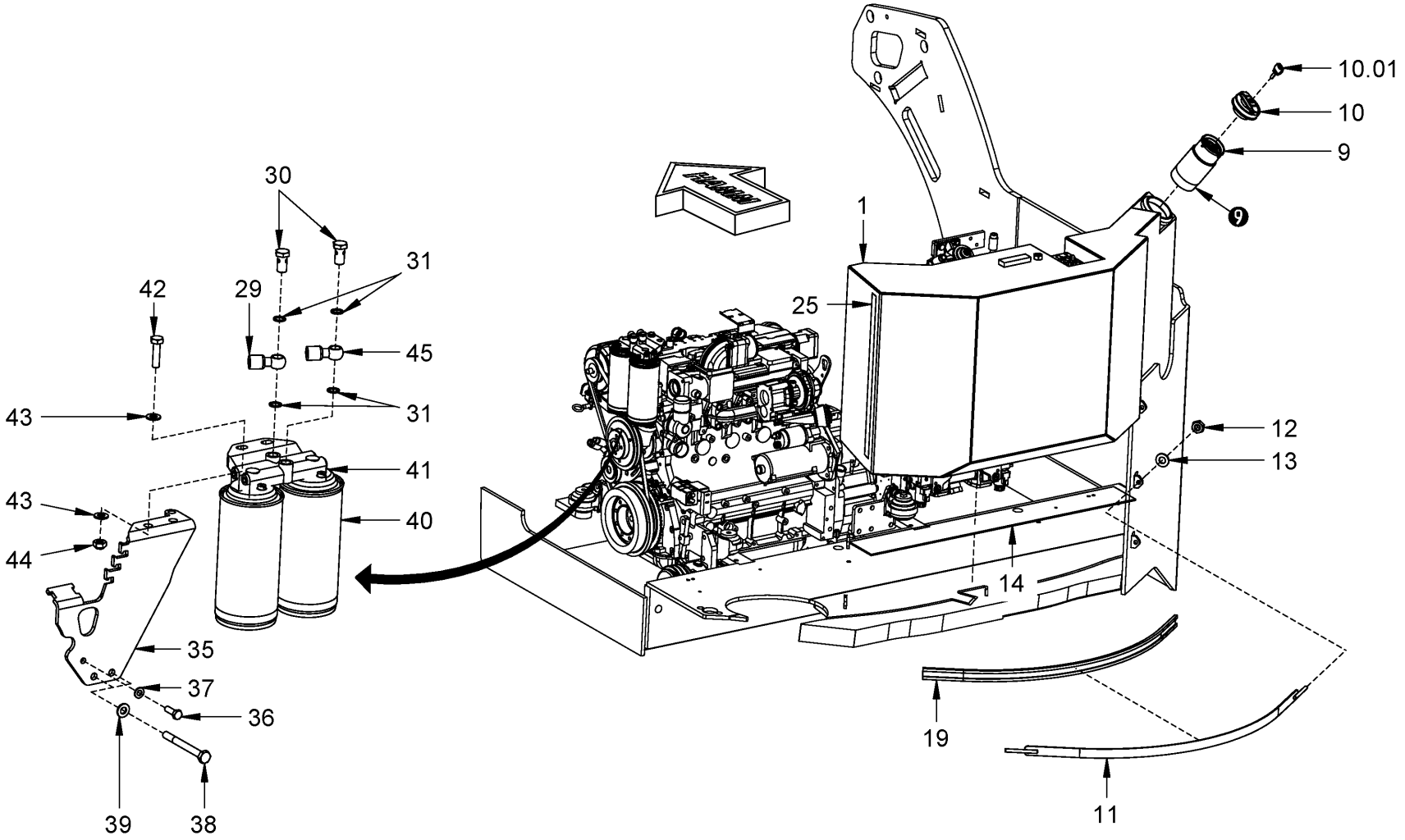

Baureihe: *Series:* *Código der serie:* *Code de série:*	H184	*Gruppe:* *Assembly:* *Grupo:* *Groupe:*	04.05.02 / 00 2120737	*Benennung:* **KRAFTSTOFFANLAGE** *Designation:* **FUEL SYSTEM** *Denominación:* **SISTEMA DE COMBUSTIBLE** *Dénomination:* **SYSTÈME DE CARBURANT**	**27/10/2020** **Seite 196**

HAMM

Position Item Posición Position	Teile-Nr. Part No. Referencia Référence	Gültig für Valid for Válido para Valable	Menge Quantity Cantidad Quantité	Einheit Unit Unidad Unité	Benennung	Designation	Denominación	Dénomination
1	2069748	1-9999	1	PC	KRAFTSTOFFTANK	FUEL TANK	DEPÓSITO DE COMBUSTIBLE	RÉSERVOIR DE CARBURANT
9	2069916	1-9999	1	PC	EINFÜLLSTUTZEN	FILLER NECK	RACOR DE LLENADO	TUBULURE DE REMPLISSAGE
10	2033908	1-9999	1	PC	TANKDECKEL, MIT SCHLOSS	TANK CAP, WITH LOCK	TAPA DEL DEPÓSITO C/ CERRADURA	BOUCHON RÉSERV., AVEC SERRURE
10.01	367125	1-9999	1	PC	SCHLÜSSEL	KEY	LLAVE	CLÉ
11	2098857	1-9999	3	PC	SPANNBAND	TIGHTENING STRAP	CINTA DE SUJECIÓN	BANDE DE SERRAGE
12	2127021	1-9999	6	PC	SECHSKANTMUTTER	HEXAGONAL NUT	TUERCA HEXAGONAL	ECROU HEXAGONAL
13	2175174	1-9999	6	PC	SICHERUNGSSCHEIBE	LOCKING WASHER	DISCO DE SEGURIDAD	RONDELLE D'ARRÊT
14	2102771	1-9999	1	PC	GUMMIPLATTE	RUBBER PLATE	PLACA DE GOMA	PLAQUE EN CAOUTCHOUC
19	610469	1-9999	3,30	M	DICHTUNG	SEALING	JUNTA	JOINT
25	2134885	1-9999	1,20	M	DICHTUNGSBAND	SEALING TAPE	CINTA IMPERMEABILIZANTE	RUBAN D'ÉTANCHÉITÉ
29	2072956	1-9999	1	PC	SCHLAUCH	HOSE	MANGUERA	TUYAU FLEXIBLES
30	206741	1-9999	2	PC	HOHLSCHRAUBE	HOLLOW-CORE SCREW	TORNILLO HUECO	BOULON À FILET FEMELLE
31	219398	1-9999	4	PC	DICHTRING	SEALING RING	ANILLO DE JUNTA	BAGUE À LÈVRES
35	2069008	1-9999	1	PC	HALTER	HOLDER	SOPORTE	SUPPORT
36	213829	1-9999	2	PC	SECHSKANTSCHRAUBE	HEXAGON SCREW	TORNILLO HEXAGONAL	VIS HEXAGONALE
37	2175172	1-9999	2	PC	SICHERUNGSSCHEIBE	LOCKING WASHER	DISCO DE SEGURIDAD	RONDELLE D'ARRÊT
38	2538206	1-9999	2	PC	SECHSKANTSCHRAUBE	HEXAGON SCREW	TORNILLO HEXAGONAL	VIS HEXAGONALE
39	2175174	1-9999	2	PC	SICHERUNGSSCHEIBE	LOCKING WASHER	DISCO DE SEGURIDAD	RONDELLE D'ARRÊT
40	2043673	1-9999	2	PC	FILTERPATRONE, KRAFTSTOFF	FILTER CARTRIDGE, FUEL	CARTUCHO FILTRO, COMBUSTIBLE	CARTOUCHE FILTRANTE, CARBURANT
41	2035659	1-9999	1	PC	FILTERKOPF	FILTER HEAD	CABEZAL DEL FILTRO	TÊTE DE FILTRE
42	2119450	1-9999	2	PC	SECHSKANTSCHRAUBE	HEXAGON SCREW	TORNILLO HEXAGONAL	VIS HEXAGONALE
43	2175174	1-9999	4	PC	SICHERUNGSSCHEIBE	LOCKING WASHER	DISCO DE SEGURIDAD	RONDELLE D'ARRÊT
44	2127021	1-9999	2	PC	SECHSKANTMUTTER	HEXAGONAL NUT	TUERCA HEXAGONAL	ECROU HEXAGONAL
45	2072957	1-9999	1	PC	SCHLAUCH	HOSE	MANGUERA	TUYAU FLEXIBLES

OPTION

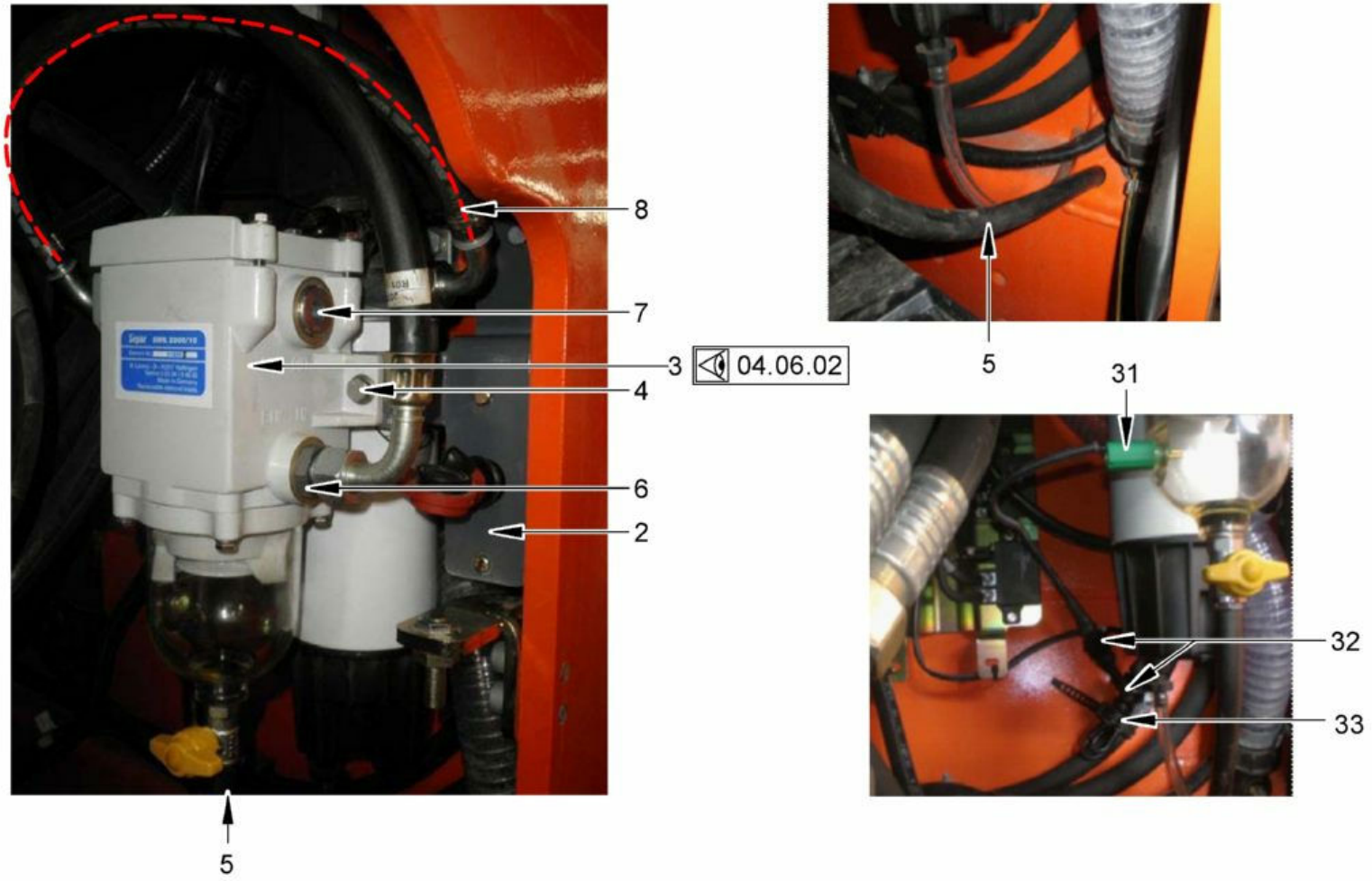

Baureihe: *Series:* *Código der serie:* *Code de série:*	H184	*Gruppe:* *Assembly:* *Grupo:* *Groupe:*	04.05.03 / 00 2234792	*Benennung:* *Designation:* *Denominación:* *Dénomination:*	**KRAFTSTOFFANLAGE** **FUEL SYSTEM** **SISTEMA DE COMBUSTIBLE** **SYSTÈME DE CARBURANT**	**27/10/2020** **Seite 198**	HAMM

Position Item Posición Position	Teile-Nr. Part No. Referencia Référence	Gültig für Valid for Válido para Valable	Menge Quantity Cantidad Quantité	Einheit Unit Unidad Unité	Benennung	Designation	Denominación	Dénomination
2	2231867	1-9999	1	PC	BLECH	METAL PLATE	CHAPA	TÔLE
3	2141862	1-9999	1	PC	KRAFTSTOFF-FILTER	FUEL FILTER	FILTRO DE COMBUSTIBLE	FILTRE À CARBURANT
4	2111993	1-9999	2	PC	SICHERUNGSSCHRAUBE	SAFETY SCREW	TORNILLO DE SEGURIDAD	VIS DE FIXATION
5	2335766	1215-9999	0,45	M	SCHLAUCH	HOSE	MANGUERA	TUYAU FLEXIBLES
6	2141785	1-9999	2	PC	EINSCHRAUBSTUTZEN GERADE	STRAIGHT SCREWED SOCKET	RACOR PARA ENROSCAR RECTO	RACCORD DROIT
7	1200593	1-9999	2	PC	VERSCHLUSSSCHRAUBE	LOCKING SCREW	TORNILLO DE CIERRE	VIS DE FERMETURE
8	2231948	1-9999	1	PC	SCHLAUCH	HOSE	MANGUERA	TUYAU FLEXIBLES
31	2142353	1-9999	1	PC	SENSOR	SENSOR	SENSOR	CAPTEUR
32	2141580	1-9999	1	PC	KABELBAUM	CABLE HARNESS	MAZO DE CABLES	FAISCEAU DE CÂBLES
33	380687	1-9999	1	PC	KABELBINDER	WIRE FASTENER	SUJETACABLES	ATTACHE DE CÂBLE

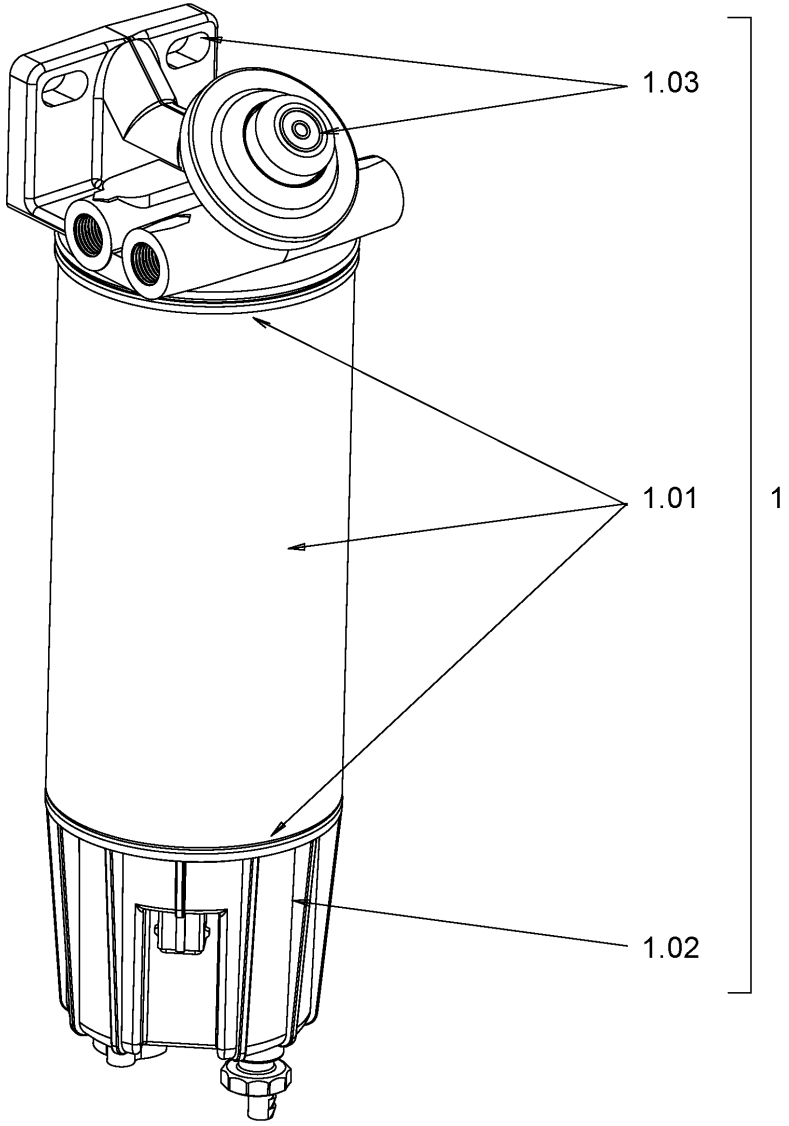

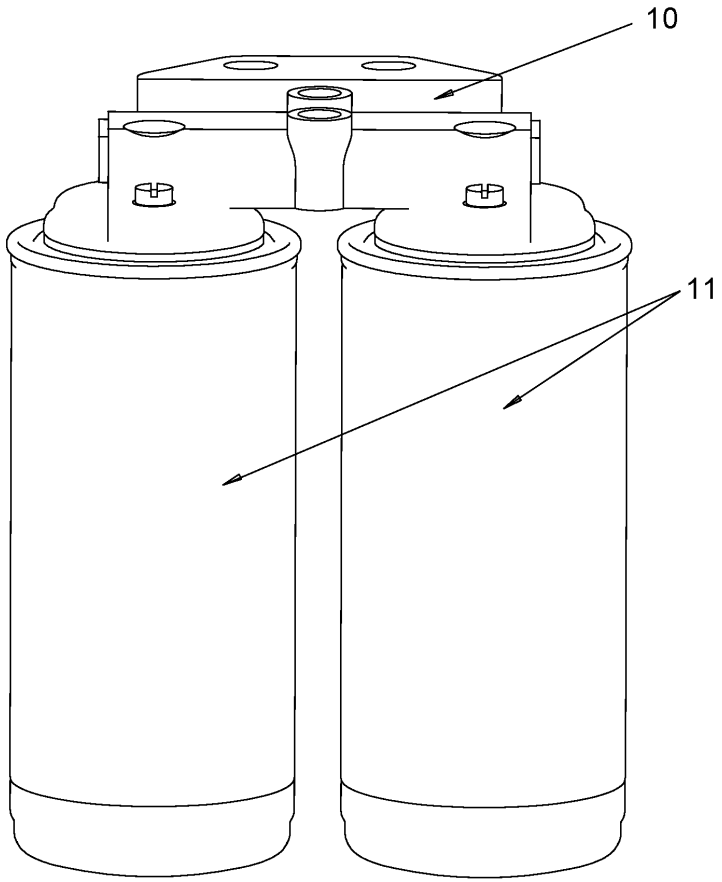

Baureihe: *Series:* *Código der serie:* *Code de série:*	H184	*Gruppe:* *Assembly:* *Grupo:* *Groupe:*	04.06.01 / 00 2123437	*Benennung:* **KRAFTSTOFF-FILTER** *Designation:* **FUEL FILTER** *Denominación:* **FILTRO DE COMBUSTIBLE** *Dénomination:* **FILTRE À CARBURANT**	**27/10/2020** **Seite 200**

HAMM

Position Item Posición Position	Teile-Nr. Part No. Referencia Référence	Gültig für Valid for Válido para Valable	Menge Quantity Cantidad Quantité	Einheit Unit Unidad Unité	Benennung	Designation	Denominación	Dénomination
1	2035693	1-9999	1	PC	KRAFTSTOFF-FILTER KOMPL.	FUEL FILTER COMPL.	FILTRO DE COMBUSTIBLE COMPL.	FILTRE À CARBURANT COMPL.
1.01	1292404	1-9999	1	PC	FILTERPATRONE	FILTER CARTRIDGE	CARTUCHO DEL FILTRO	CARTOUCHE FILTRANTE
1.02	2065058	1-9999	1	PC	FILTERTOPF	FILTER POT	CUERPO DE FILTRO	BOÎTIER DE FILTRE
1.03	2035402	1-9999	1	PC	FILTERKOPF	FILTER HEAD	CABEZAL DEL FILTRO	TÊTE DE FILTRE
10	2035659	1-9999	1	PC	FILTERKOPF	FILTER HEAD	CABEZAL DEL FILTRO	TÊTE DE FILTRE
11	2043673	1-9999	2	PC	FILTERPATRONE, KRAFTSTOFF	FILTER CARTRIDGE, FUEL	CARTUCHO FILTRO, COMBUSTIBLE	CARTOUCHE FILTRANTE, CARBURANT

OPTION

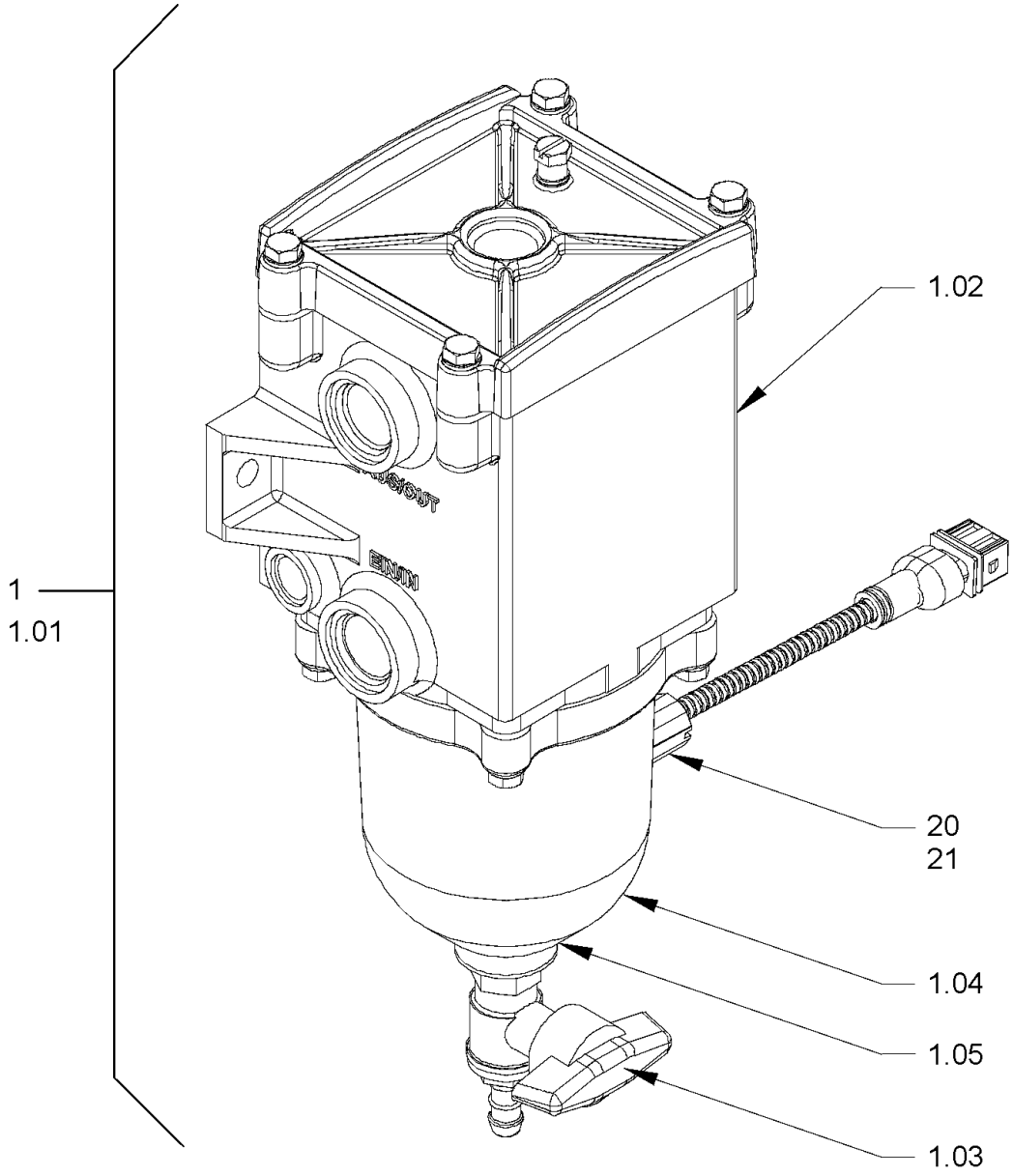

Baureihe: *Series:* *Código der serie:* *Code de série:*	H184	*Gruppe:* *Assembly:* *Grupo:* *Groupe:*	04.06.02 / 00 2269328	*Benennung:* *Designation:* *Denominación:* *Dénomination:*	**KRAFTSTOFF-FILTER** **FUEL FILTER** **FILTRO DE COMBUSTIBLE** **FILTRE À CARBURANT**	**27/10/2020** **Seite 202**	HAMM

Position Item Posición Position	Teile-Nr. Part No. Referencia Référence	Gültig für Valid for Válido para Valable	Menge Quantity Cantidad Quantité	Einheit Unit Unidad Unité	Benennung	Designation	Denominación	Dénomination
1	2141862	1-9999	1	PC	KRAFTSTOFF-FILTER	FUEL FILTER	FILTRO DE COMBUSTIBLE	FILTRE À CARBURANT
1.01	2149150	1-9999	1	PC	DICHTSATZ	SET OF SEALS	KIT DE JUNTAS	KIT DE JOINTS
1.02	2147028	1-9999	1	PC	FILTEREINSATZ	FILTER INSERT	CARTUCHO DE FILTRO	CARTOUCHE FILTRANTE
1.03	2150182	1-9999	1	PC	AUSLASSVENTIL	DISCHARGE VALVE	VÁLVULA DE DESCARGA	SOUPAPE DE SORTIE
1.04	2215745	1-9999	1	PC	ERSATZGLAS	SIGHT GLASS	VIDRIO- LUBRICADOR CUENTAGOTAS	VERRE - VERSE-GOUTTE
1.05	2467139	1-9999	1	PC	MUTTER	NUT	TUERCA	ECROU
20	2141580	1-9999	1	PC	KABELBAUM	CABLE HARNESS	MAZO DE CABLES	FAISCEAU DE CÂBLES
21	2142353	1-9999	1	PC	SENSOR	SENSOR	SENSOR	CAPTEUR

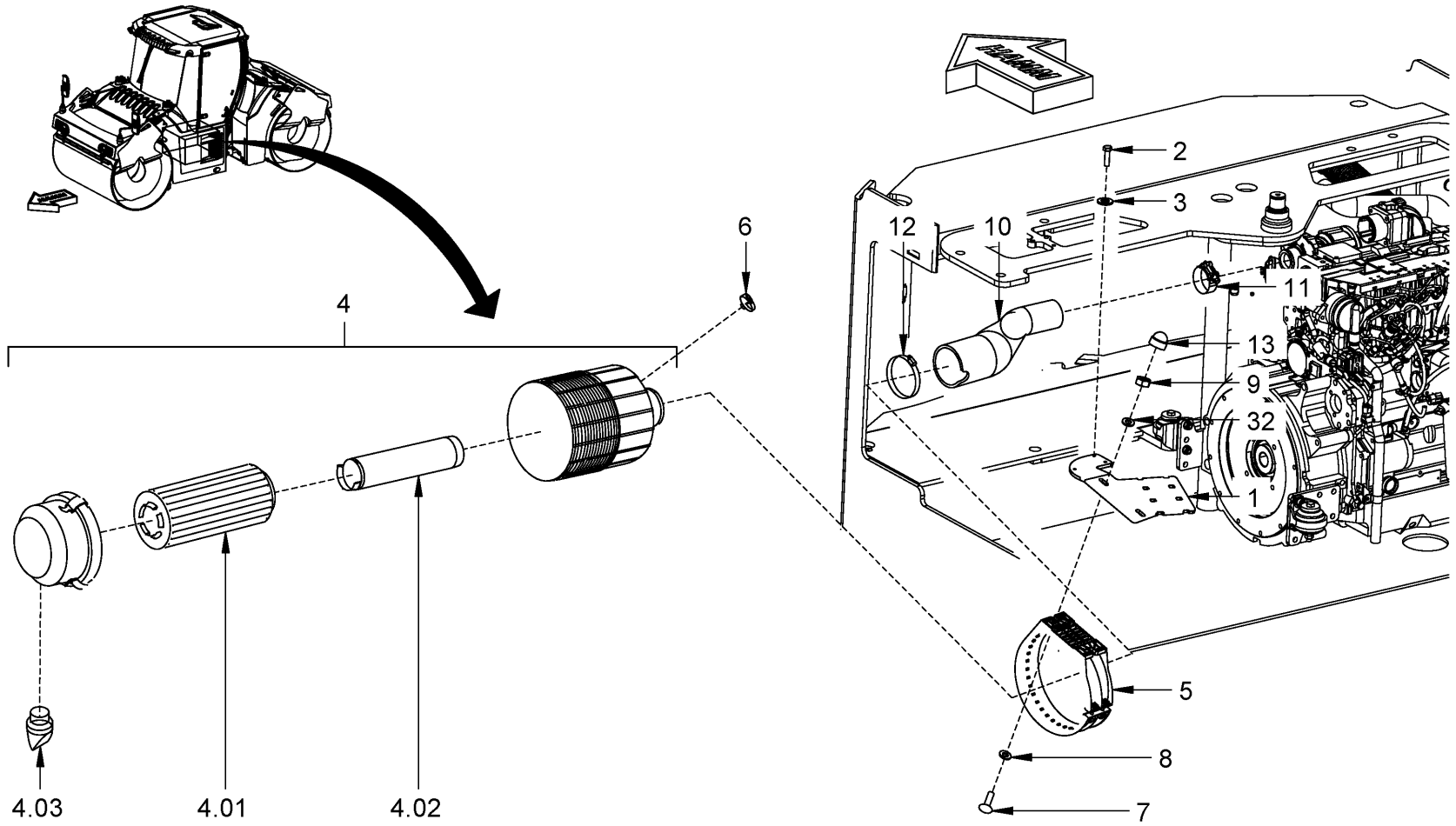

Baureihe: *Series:* *Código der serie:* *Code de série:*	H184	*Gruppe:* *Assembly:* *Grupo:* *Groupe:*	04.15.00 / 00 2116103	*Benennung:* **LUFTFILTERANLAGE** *Designation:* **AIR FILTER SYSTEM** *Denominación:* **DISPOSITIVO DEL FILTRO DE AIRE** *Dénomination:* **SYSTÈME DE FILTRE À AIR**	**27/10/2020** **Seite 204**

HAMM

Position Item Posición Position	Teile-Nr. Part No. Referencia Référence	Gültig für Valid for Válido para Valable	Menge Quantity Cantidad Quantité	Einheit Unit Unidad Unité	Benennung	Designation	Denominación	Dénomination
1	2069279	1-9999	1	PC	HALTER	HOLDER	SOPORTE	SUPPORT
2	339180	1-9999	3	PC	SECHSKANTSCHRAUBE	HEXAGON SCREW	TORNILLO HEXAGONAL	VIS HEXAGONALE
3	2175172	1-9999	3	PC	SICHERUNGSSCHEIBE	LOCKING WASHER	DISCO DE SEGURIDAD	RONDELLE D'ARRÊT
4	2044798	1-9999	1	PC	LUFTFILTER KOMPL.	AIR FILTER COMPL.	FILTRO DE AIRE COMPL.	FILTRE À AIR COMPL.
4.01	2051200	1-9999	1	PC	FILTERPATRONE	FILTER CARTRIDGE	CARTUCHO DEL FILTRO	CARTOUCHE FILTRANTE
4.02	2051202	1-9999	1	PC	SICHERHEITSPATRONE	SAFETY FILTER CARTRIDGE	CARTUCHO FILTRO DE SEGURIDAD	CARTOUCHE FILTRANTE SÉCURITÉ
4.03	2072882	1-9999	1	PC	STAUBLEERVENTIL	DUST DISCHARGE VALVE	VÁLVULA DE DESCARGA DE POLVO	CAPTEUR DE POUSSIER
5	2044799	1-9999	1	PC	HALTER	HOLDER	SOPORTE	SUPPORT
6	233366	1-9999	1	PC	UNTERDRUCKSCHALTER, LUFTFILTER	PRESSURE SWITCH, AIR FILTER	INTERR. DEPRESIÓN, FILTRO AIRE	COMMUTAT. DÉPRESS., FILTRE AIR
7	252980	1-9999	2	PC	SECHSKANTSCHRAUBE	HEXAGON SCREW	TORNILLO HEXAGONAL	VIS HEXAGONALE
8	339172	1-9999	2	PC	SCHEIBE	WASHER	ARANDELA	RONDELLE
9	388220	1-9999	2	PC	SICHERUNGSMUTTER	SAFETY NUT	TUERCA DE SEGURIDAD	CONTRE-ÉCROU
10	2069324	1-9999	1	PC	LUFTSCHLAUCH	AIR HOSE	MANGUERA DE AIRE	FLEXIBLE À L'AIR
11	1248391	1-9999	1	PC	SCHLAUCHSCHELLE	HOSE CLAMP	ABRAZADERA	COLLIER DE SERRAGE
12	1293281	1-9999	1	PC	SCHLAUCHSCHELLE	HOSE CLAMP	ABRAZADERA	COLLIER DE SERRAGE
13	1241087	1-9999	2	PC	SCHUTZKAPPE	PROTECTIVE CAP	CAPERUZA DE PROTECCIÓN	CAPUCHON DE PROTECTION
32	2175172	1-9999	2	PC	SICHERUNGSSCHEIBE	LOCKING WASHER	DISCO DE SEGURIDAD	RONDELLE D'ARRÊT

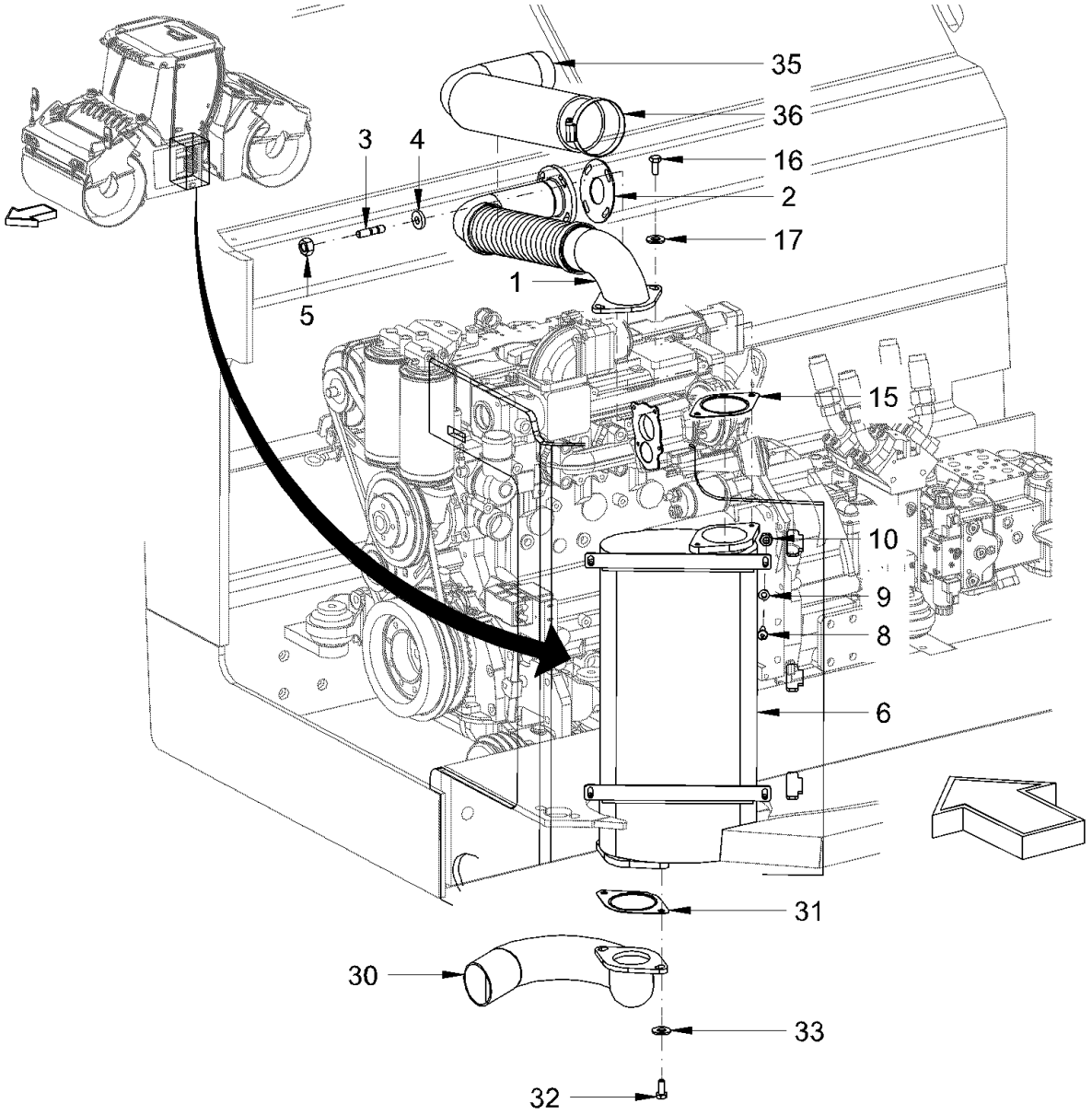

Baureihe: *Series:* *Código der serie:* *Code de série:*	H184	*Gruppe:* *Assembly:* *Grupo:* *Groupe:*	04.20.00 / 00 2116104	*Benennung:* **AUSPUFFANLAGE** *Designation:* **EXHAUST SYSTEM** *Denominación:* **SISTEMA DE ESCAPE** *Dénomination:* **SYSTÈME D'ÉCHAPPEMENT**	**27/10/2020** **Seite 206**

Position Item Posición Position	Teile-Nr. Part No. Referencia Référence	Gültig für Valid for Válido para Valable	Menge Quantity Cantidad Quantité	Einheit Unit Unidad Unité	Benennung	Designation	Denominación	Dénomination
1	2074099	1-9999	1	PC	AUSPUFFROHR	EXHAUST PIPE	TUBO DE ESCAPE	TUYAU D'ÉCHAPPEMENT
2	2073145	1-9999	1	PC	DICHTUNG	SEALING	JUNTA	JOINT
3	1290355	1-9999	4	PC	STIFTSCHRAUBE	STUD SCREW	ESPÁRRAGO	GOUJON FILETÉ
4	2232539	1-9999	4	PC	SCHEIBE	WASHER	ARANDELA	RONDELLE
5	2419442	1-9999	4	PC	SECHSKANTMUTTER	HEXAGONAL NUT	TUERCA HEXAGONAL	ECROU HEXAGONAL
6	2069605	1-9999	1	PC	SCHALLDÄMPFER	SILENCER	SILENCIADOR	SILENCIEUX
8	339180	1-9999	4	PC	SECHSKANTSCHRAUBE	HEXAGON SCREW	TORNILLO HEXAGONAL	VIS HEXAGONALE
9	2175172	1-9999	8	PC	SICHERUNGSSCHEIBE	LOCKING WASHER	DISCO DE SEGURIDAD	RONDELLE D'ARRÊT
10	2127020	1-9999	4	PC	SECHSKANTMUTTER	HEXAGONAL NUT	TUERCA HEXAGONAL	ECROU HEXAGONAL
15	1528521	1-9999	1	PC	DICHTUNG	SEALING	JUNTA	JOINT
16	1209965	1-9999	2	PC	SECHSKANTSCHRAUBE	HEXAGON SCREW	TORNILLO HEXAGONAL	VIS HEXAGONALE
17	2175174	1-9999	2	PC	SICHERUNGSSCHEIBE	LOCKING WASHER	DISCO DE SEGURIDAD	RONDELLE D'ARRÊT
30	2074155	1-9999	1	PC	AUSPUFFENDROHR	TAILPIPE	TUBO DE ESCAPE FINAL	TUYAU D'ÉCHAPPEMENT FINAL
31	1528521	1-9999	1	PC	DICHTUNG	SEALING	JUNTA	JOINT
32	1209965	1-9999	2	PC	SECHSKANTSCHRAUBE	HEXAGON SCREW	TORNILLO HEXAGONAL	VIS HEXAGONALE
33	2175174	1-9999	2	PC	SICHERUNGSSCHEIBE	LOCKING WASHER	DISCO DE SEGURIDAD	RONDELLE D'ARRÊT
35	614936	1-9999	0,95	M	SCHLAUCH	HOSE	MANGUERA	TUYAU FLEXIBLES
36	233315	1-9999	2	PC	SCHLAUCHSCHELLE	HOSE CLAMP	ABRAZADERA	COLLIER DE SERRAGE

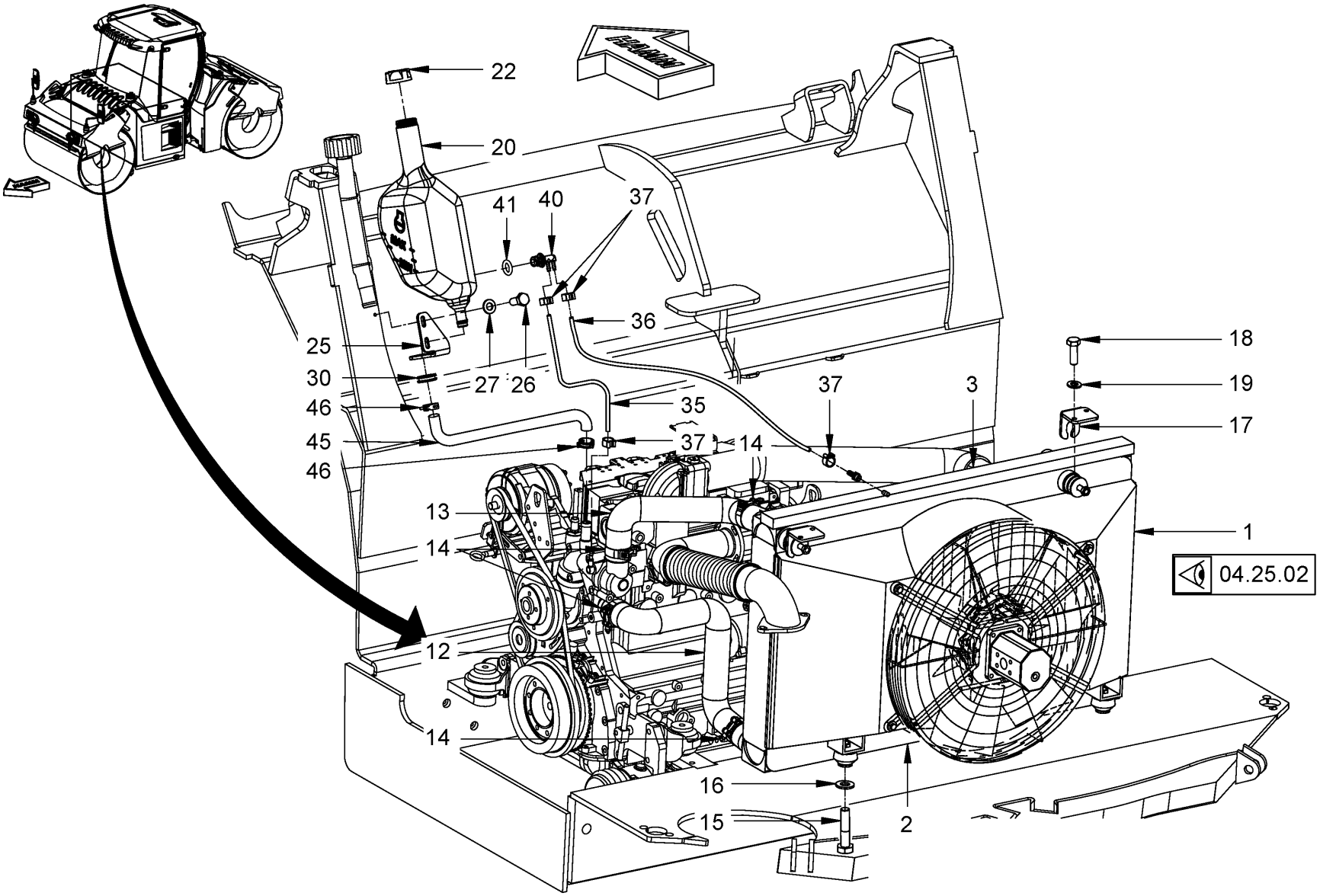

Baureihe: *Series:* *Código der serie:* *Code de série:*	H184	*Gruppe:* *Assembly:* *Grupo:* *Groupe:*	04.25.01 / 00 2116106	*Benennung:* **KÜHLUNG (MOTOR/HYDRAULIKÖL)** *Designation:* **COOLING (ENGINE/HYDRAULIC OIL)** *Denominación:* **REFRIGERACIÓN (MOTOR/ACEITE HIDRÁULICO)** *Dénomination:* **REFROIDISSEMENT (MOTEUR/HUILE HYDRAULIQUE)**	**27/10/2020** **Seite 208**

HAMM

Position Item Posición Position	Teile-Nr. Part No. Referencia Référence	Gültig für Valid for Válido para Valable	Menge Quantity Cantidad Quantité	Einheit Unit Unidad Unité	Benennung	Designation	Denominación	Dénomination
1	2056084	1-9999	1	PC	KÜHLER KOMPL.	COOLER COMPL.	REFRIGERADOR COMPL.	RADIATEUR COMPL.
2	2035818	1-9999	1,10	M	DICHTUNGSBAND	SEALING TAPE	CINTA IMPERMEABILIZANTE	RUBAN D'ÉTANCHÉITÉ
3	2057267	1-9999	1	PC	DÄMMPLATTE	INSULATION PLATE	PLACA AISLANTE	PLAQUE ISOLANTE
12	2069321	1-9999	1	PC	SCHLAUCH	HOSE	MANGUERA	TUYAU FLEXIBLES
13	2069320	1-9999	1	PC	SCHLAUCH	HOSE	MANGUERA	TUYAU FLEXIBLES
14	1214365	1-9999	4	PC	SCHLAUCHSCHELLE	HOSE CLAMP	ABRAZADERA	COLLIER DE SERRAGE
15	2538193	1-9999	2	PC	SECHSKANTSCHRAUBE	HEXAGON SCREW	TORNILLO HEXAGONAL	VIS HEXAGONALE
16	2175174	1-9999	2	PC	SICHERUNGSSCHEIBE	LOCKING WASHER	DISCO DE SEGURIDAD	RONDELLE D'ARRÊT
17	2073416	1-9999	2	PC	BLECH	METAL PLATE	CHAPA	TÔLE
18	213829	1-9999	4	PC	SECHSKANTSCHRAUBE	HEXAGON SCREW	TORNILLO HEXAGONAL	VIS HEXAGONALE
19	2175172	1-9999	4	PC	SICHERUNGSSCHEIBE	LOCKING WASHER	DISCO DE SEGURIDAD	RONDELLE D'ARRÊT
20	2083187	1-9999	1	PC	AUSGLEICHSBEHÄLTER	COMPENSATOR TANK	DEPÓSITO DE COMPENSACIÓN	RÉSERVOIR DE COMPENSATION
22	1241648	1-9999	1	PC	TANKDECKEL	TANK CAP	TAPA DEL DEPÓSITO	BOUCHON RÉSERVOIR
25	2095855	1-9999	1	PC	BLECH	METAL PLATE	CHAPA	TÔLE
26	2119339	1-9999	2	PC	SECHSKANTSCHRAUBE	HEXAGON SCREW	TORNILLO HEXAGONAL	VIS HEXAGONALE
27	2175172	1-9999	2	PC	SICHERUNGSSCHEIBE	LOCKING WASHER	DISCO DE SEGURIDAD	RONDELLE D'ARRÊT
30	2027111	1-9999	1	PC	KABELTÜLLE	CABLE SUPPORT SLEEVE	BOQUILLA DE CABLE	PASSE-FIL
35	2034055	1-9999	1,10	M	SCHLAUCH	HOSE	MANGUERA	TUYAU FLEXIBLES
36	2034055	1-9999	1,75	M	SCHLAUCH	HOSE	MANGUERA	TUYAU FLEXIBLES
37	1290711	1-9999	4	PC	SCHLAUCHSCHELLE	HOSE CLAMP	ABRAZADERA	COLLIER DE SERRAGE
40	2096840	1-9999	1	PC	WINKELEINSCHRAUBSTUTZEN	ANGLE SCREWED SOCKET	RACOR MACHO HEMBRA DEL CODO	RACCORD COUDÉ
41	2057872	1-9999	1	PC	O-RING	O-RING SEAL	ANILLO TOROÏDAL	JOINT TORIQUE
45	1454528	1-9999	1	PC	SCHLAUCH	HOSE	MANGUERA	TUYAU FLEXIBLES
46	284459	1-9999	2	PC	SCHLAUCHSCHELLE	HOSE CLAMP	ABRAZADERA	COLLIER DE SERRAGE

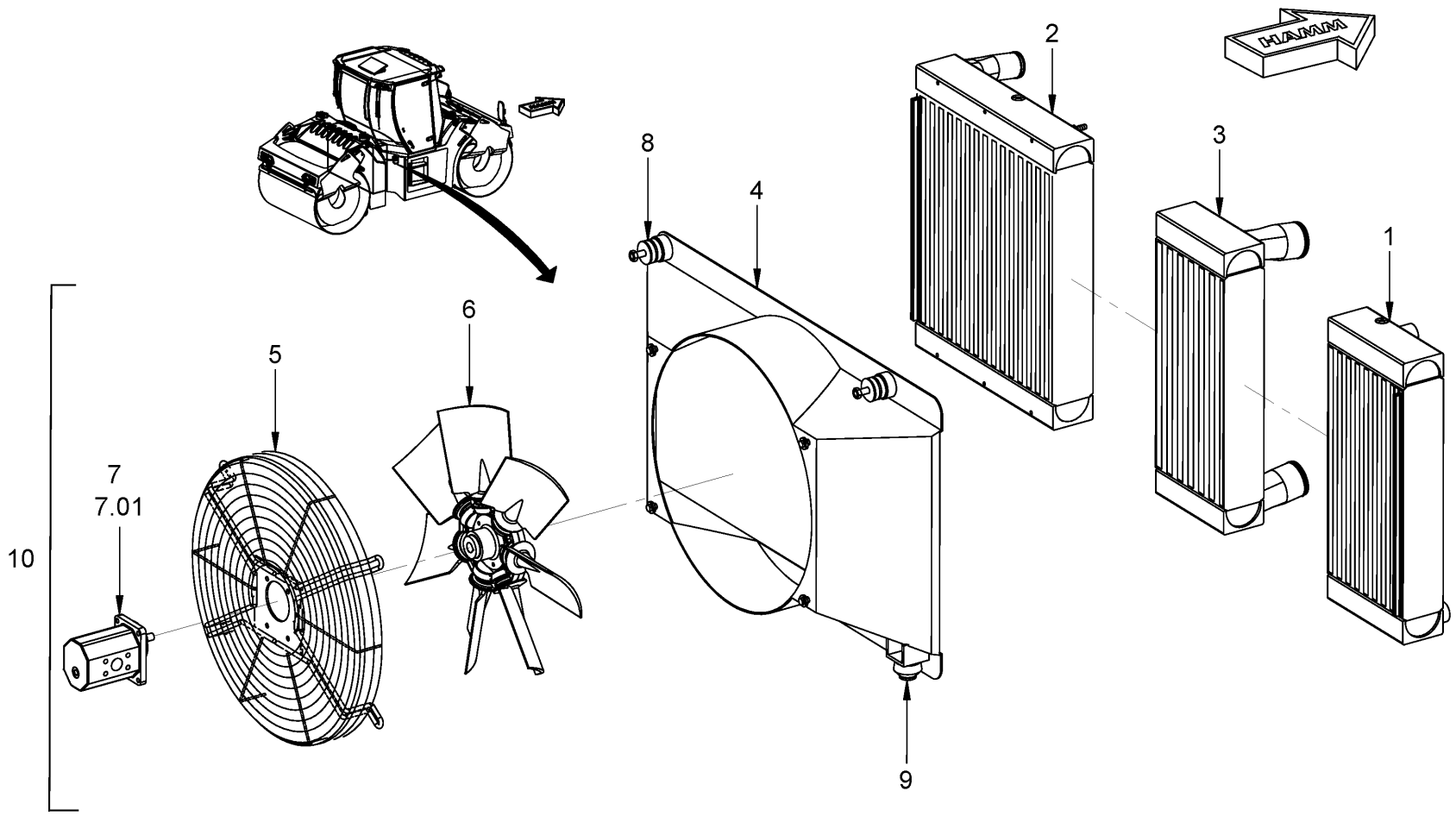

Baureihe: *Series:* *Código der serie:* *Code de série:*	H184	*Gruppe:* *Assembly:* *Grupo:* *Groupe:*	04.25.02 / 00 2116107	*Benennung:* **KÜHLUNG (MOTOR/HYDRAULIKÖL)** *Designation:* **COOLING (ENGINE/HYDRAULIC OIL)** *Denominación:* **REFRIGERACIÓN (MOTOR/ACEITE HIDRÁULICO)** *Dénomination:* **REFROIDISSEMENT (MOTEUR/HUILE HYDRAULIQUE)**	**27/10/2020** **Seite 210**

Position Item Posición Position	Teile-Nr. Part No. Referencia Référence	Gültig für Valid for Válido para Valable	Menge Quantity Cantidad Quantité	Einheit Unit Unidad Unité	Benennung	Designation	Denominación	Dénomination
1	2116259	1-9999	1	PC	HYDRAULIKÖLKÜHLER	HYDRAULIC OIL COOLER	RADIADOR ACEITE HIDRAULICO	RADIATEUR D'HUILE HYDRAULIQUE
2	2116256	1-9999	1	PC	KÜHLER, MOTORKÜHLMITTEL	RADIATOR, ENGINE COOLING	RADIADOR, REFRIGERANTE MOTOR	RADIATEUR, REFROIDISS. MOTEUR
3	2116260	1-9999	1	PC	LADELUFTKÜHLER	TURBO-CHARGER COOLER	RADIADOR DEL AIRE DE CARGA	RADIATEUR À AIR DE LA CHARGE
4	2116219	1-9999	1	PC	HAUBE	HOOD	GANCHO	CROCHET
5	2116261	1-9999	1	PC	SCHUTZGITTER	PROTECTIVE GRID	REJILLA	GRILLE
6	2116262	1-9999	1	PC	LÜFTERFLÜGEL	FAN BLADE	ALETA DEL VENTILADOR	AILETTE VENTILATEUR
7	2056080	1-9999	1	PC	HYDRAULIKMOTOR	HYDRAULIC MOTOR	MOTOR HIDRÁULICO	MOTEUR HYDRAULIQUE
7.01	2121407	1-9999	1	PC	DICHTSATZ	SET OF SEALS	KIT DE JUNTAS	KIT DE JOINTS
8	2142425	1-9999	2	PC	GUMMIPUFFER	RUBBER BUFFER	SILENTBLOC	SILENTBLOC
9	2142423	1-9999	2	PC	GUMMIPUFFER	RUBBER BUFFER	SILENTBLOC	SILENTBLOC
10	2056084	1-9999	1	PC	KÜHLER KOMPL.	COOLER COMPL.	REFRIGERADOR COMPL.	RADIATEUR COMPL.

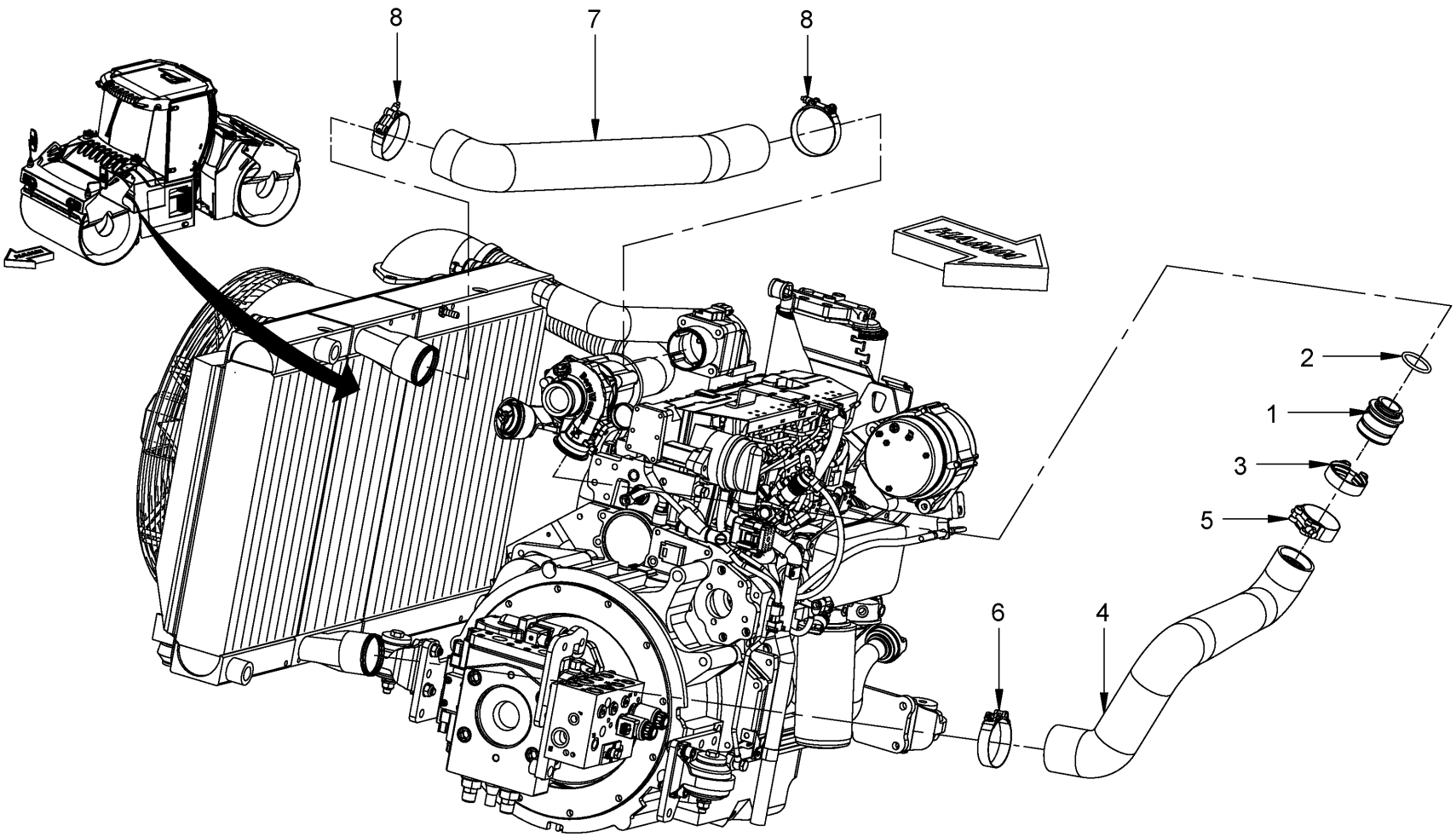

Baureihe: *Series:* *Código der serie:* *Code de série:*	H184	*Gruppe:* *Assembly:* *Grupo:* *Groupe:*	04.25.03 / 00 2116108	*Benennung:* **KÜHLUNG (MOTOR/HYDRAULIKÖL)** *Designation:* **COOLING (ENGINE/HYDRAULIC OIL)** *Denominación:* **REFRIGERACIÓN (MOTOR/ACEITE HIDRÁULICO)** *Dénomination:* **REFROIDISSEMENT (MOTEUR/HUILE HYDRAULIQUE)**	**27/10/2020** **Seite 212**

HAMM

Position Item Posición Position	Teile-Nr. Part No. Referencia Référence	Gültig für Valid for Válido para Valable	Menge Quantity Cantidad Quantité	Einheit Unit Unidad Unité	Benennung	Designation	Denominación	Dénomination
1	2056789	1-9999	1	PC	FLANSCH	FLANGE	BRIDA	BRIDE
2	2064506	1-9999	1	PC	DICHTRING	SEALING RING	ANILLO DE JUNTA	BAGUE À LÈVRES
3	2064507	1-9999	1	PC	SPANNSCHELLE	TENSION CLIP	ABRAZADERA TENSORA	COLLIER DE SERRAGE
4	2069323	1-9999	1	PC	HEISSLUFTSCHLAUCH	HOT AIR HOSE	MANGUERA DE AIRE CALIENTE	FLEXIBLE À L'AIR CHAUD
5	1248391	1-9999	1	PC	SCHLAUCHSCHELLE	HOSE CLAMP	ABRAZADERA	COLLIER DE SERRAGE
6	1264249	1-9999	1	PC	SCHLAUCHSCHELLE	HOSE CLAMP	ABRAZADERA	COLLIER DE SERRAGE
7	2069322	1-9999	1	PC	HEISSLUFTSCHLAUCH	HOT AIR HOSE	MANGUERA DE AIRE CALIENTE	FLEXIBLE À L'AIR CHAUD
8	1264249	1-9999	2	PC	SCHLAUCHSCHELLE	HOSE CLAMP	ABRAZADERA	COLLIER DE SERRAGE

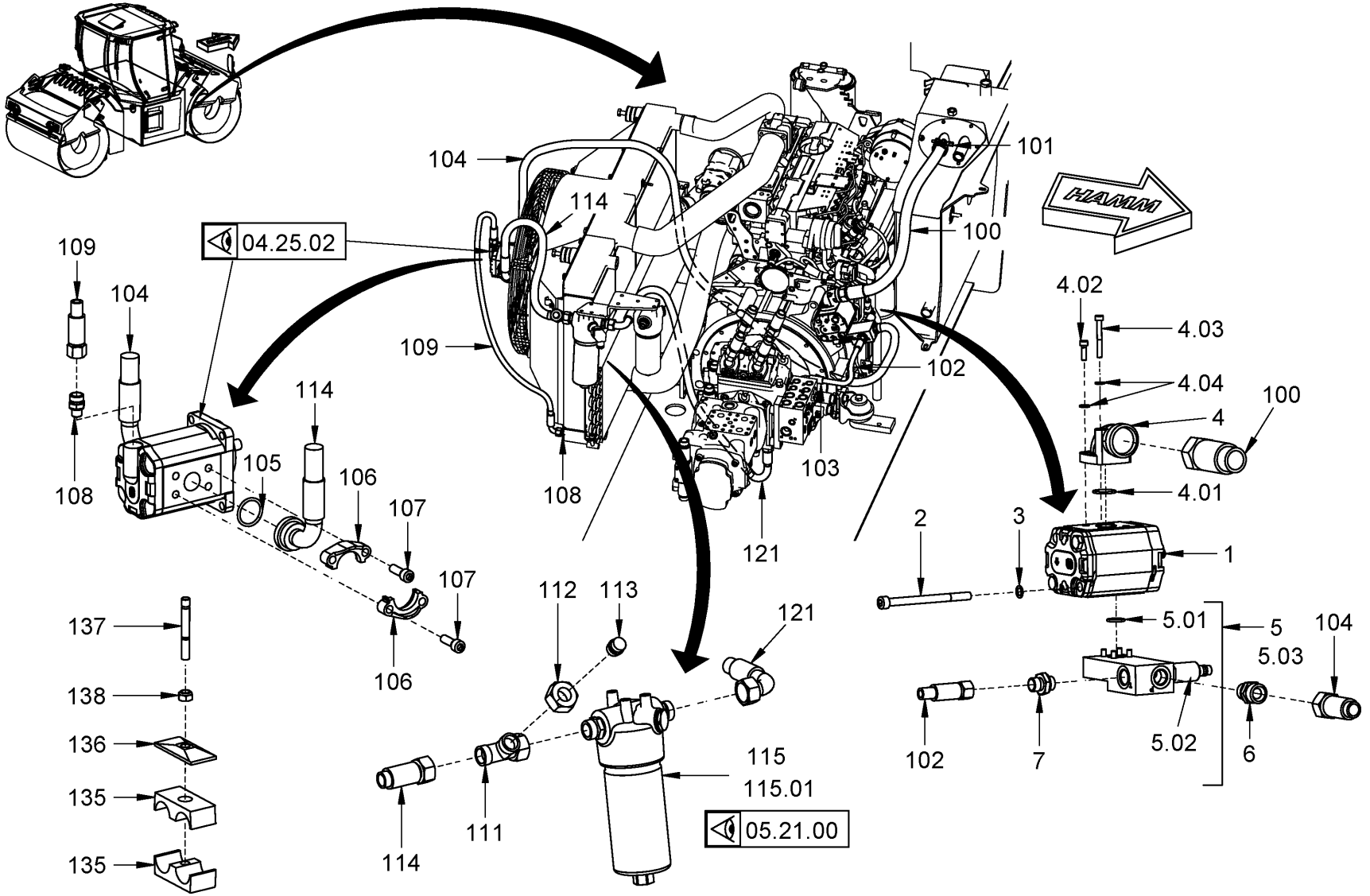

Baureihe: *Series:* *Código der serie:* *Code de série:*	H184	*Gruppe:* *Assembly:* *Grupo:* *Groupe:*	04.25.04 / 00 2116111	*Benennung:* **KÜHLUNG (MOTOR/HYDRAULIKÖL)** *Designation:* **COOLING (ENGINE/HYDRAULIC OIL)** *Denominación:* **REFRIGERACIÓN (MOTOR/ACEITE HIDRÁULICO)** *Dénomination:* **REFROIDISSEMENT (MOTEUR/HUILE HYDRAULIQUE)**	**27/10/2020** **Seite 214**

HAMM

Position Item Posición Position	Teile-Nr. Part No. Referencia Référence	Gültig für Valid for Válido para Valable	Menge Quantity Cantidad Quantité	Einheit Unit Unidad Unité	Benennung	Designation	Denominación	Dénomination
1	2056073	1-9999	1	PC	ZAHNRADPUMPE STANDARD	GEAR PUMP STANDARD	BOMBA DEL ENGRANAJE STANDARD	POMPE À ENGRENAGES STANDARD
1	2081770	1-9999	1	PC	TANDEMPUMPE	TANDEM PUMP	BOMBA TÁNDEM	POMPE TANDEM
2	313351	1-9999	2	PC	ZYLINDERSCHRAUBE	CHEESE-HEAD SCREW	TORNILLO CILÍNDRICO	VIS À TÊTE CYLINDRIQUE
2	1271105	1-9999	2	PC	ZYLINDERSCHRAUBE	CHEESE-HEAD SCREW	TORNILLO CILÍNDRICO	VIS À TÊTE CYLINDRIQUE
3	276243	1-9999	2	PC	SICHERUNGSSCHEIBE	LOCKING WASHER	DISCO DE SEGURIDAD	RONDELLE D'ARRÊT
4	2024037	1-9999	1	PC	WINKELFLANSCHVERSCHRAUBUNG	ANGLE FLANGE SCREWING	RACOR DE LA BRIDA ANGULAR	RACCORD À BRIDE ANGULAIRE
4.01	1280368	1-9999	1	PC	O-RING	O-RING SEAL	ANILLO TOROÏDAL	JOINT TORIQUE
4.02	214418	1-9999	2	PC	ZYLINDERSCHRAUBE	CHEESE-HEAD SCREW	TORNILLO CILÍNDRICO	VIS À TÊTE CYLINDRIQUE
4.03	325449	1-9999	2	PC	ZYLINDERSCHRAUBE	CHEESE-HEAD SCREW	TORNILLO CILÍNDRICO	VIS À TÊTE CYLINDRIQUE
4.04	216666	1-9999	4	PC	FEDERRING	SPRING RING	ARANDELA ELÁSTICA	RONDELLE ÉLASTIQUE
5	2064428	1-9999	1	PC	STEUERBLOCK	CONTROL BLOCK	BLOQUE DE MANDO	BLOC DE COMMANDE
5.01	245224	1-9999	1	PC	O-RING	O-RING SEAL	ANILLO TOROÏDAL	JOINT TORIQUE
5.02	2116774	1-9999	1	PC	DRUCKBEGRENZUNGSVENTIL	PRESSURE-RELIEF VALVE	VÁLVULA LIMITADORA DE PRESIÓN	LIMITEUR DE PRESSION
5.03	2116777	1-9999	1	PC	DICHTSATZ	SET OF SEALS	KIT DE JUNTAS	KIT DE JOINTS
6	317187	1-9999	1	PC	EINSCHRAUBSTUTZEN GERADE	STRAIGHT SCREWED SOCKET	RACOR PARA ENROSCAR RECTO	RACCORD DROIT
7	268402	1-9999	1	PC	EINSCHRAUBSTUTZEN GERADE	STRAIGHT SCREWED SOCKET	RACOR PARA ENROSCAR RECTO	RACCORD DROIT
100	2111834	1-9999	1	PC	SCHLAUCH	HOSE	MANGUERA	TUYAU FLEXIBLES
101	2039101	1-9999	1	PC	SCHLAUCHSCHELLE	HOSE CLAMP	ABRAZADERA	COLLIER DE SERRAGE
102	397679	1-9999	1	PC	SCHLAUCH	HOSE	MANGUERA	TUYAU FLEXIBLES
103	317160	1-9999	1	PC	EINSCHRAUBSTUTZEN GERADE	STRAIGHT SCREWED SOCKET	RACOR PARA ENROSCAR RECTO	RACCORD DROIT
104	2053792	1-9999	1	PC	SCHLAUCH	HOSE	MANGUERA	TUYAU FLEXIBLES
105	228516	1-9999	2	PC	O-RING	O-RING SEAL	ANILLO TOROÏDAL	JOINT TORIQUE
106	1209272	1-9999	4	PC	FLANSCHHÄLFTE	FLANGE HALF	MITAD DE LA BRIDA	MOITIÉ À BRIDES
107	283681	1-9999	8	PC	ZYLINDERSCHRAUBE	CHEESE-HEAD SCREW	TORNILLO CILÍNDRICO	VIS À TÊTE CYLINDRIQUE
108	397601	1-9999	2	PC	EINSCHRAUBSTUTZEN GERADE	STRAIGHT SCREWED SOCKET	RACOR PARA ENROSCAR RECTO	RACCORD DROIT
109	2053849	1-9999	1	PC	SCHLAUCH	HOSE	MANGUERA	TUYAU FLEXIBLES
111	355658	1-9999	1	PC	WINKELSTUTZEN EINSTELLBAR	ELBOW ADJUSTABLE	RACOR ANGULAR AJUSTABLE	RACCORD COUDÉ AJUSTABLE
112	206857	1-9999	1	PC	ÜBERWURFMUTTER	UNION NUT	TUERCA ROSCADA	ECROU-RACCORD
113	284505	1-9999	1	PC	VERSCHLUSSSTOPFEN	FILLER CAP	TAPÓN DE CIERRE	BOUCHON
114	2072912	1-9999	1	PC	SCHLAUCH	HOSE	MANGUERA	TUYAU FLEXIBLES
115	1295381	1-9999	1	PC	FILTER	FILTER	FILTRO	FILTRE
115.01	1296396	1-9999	1	PC	FILTEREINSATZ	FILTER INSERT	CARTUCHO DE FILTRO	CARTOUCHE FILTRANTE

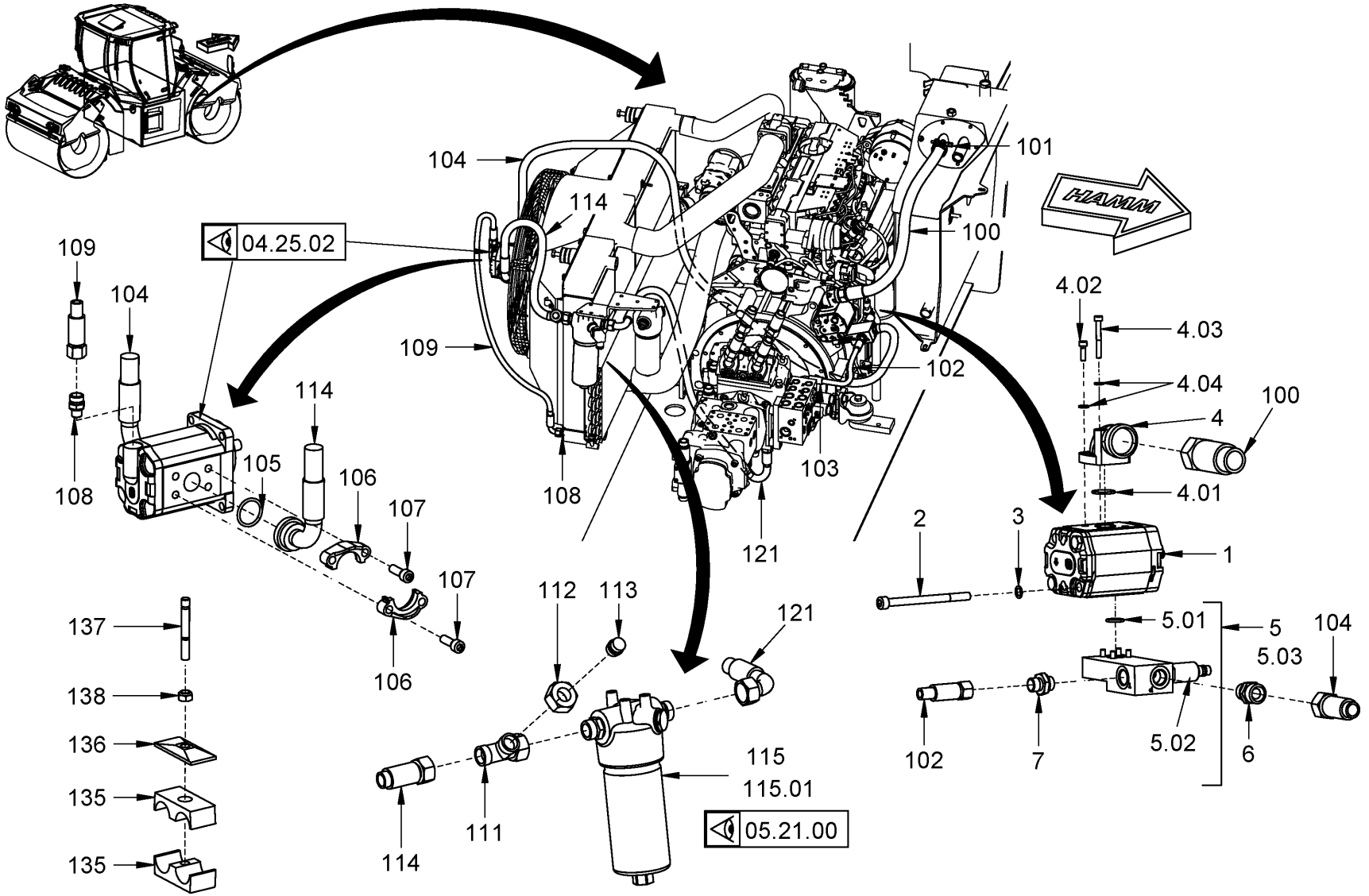

Baureihe: *Series:* *Código der serie:* *Code de série:*	H184	*Gruppe:* *Assembly:* *Grupo:* *Groupe:*	04.25.04 / 00 2116111	*Benennung:* **KÜHLUNG (MOTOR/HYDRAULIKÖL)** *Designation:* **COOLING (ENGINE/HYDRAULIC OIL)** *Denominación:* **REFRIGERACIÓN (MOTOR/ACEITE HIDRÁULICO)** *Dénomination:* **REFROIDISSEMENT (MOTEUR/HUILE HYDRAULIQUE)**	**27/10/2020** **Seite 216**

HAMM

Position Item Posición Position	Teile-Nr. Part No. Referencia Référence	Gültig für Valid for Válido para Valable	Menge Quantity Cantidad Quantité	Einheit Unit Unidad Unité	Benennung	Designation	Denominación	Dénomination
121	1295942	1-9999	1	PC	SCHLAUCH	HOSE	MANGUERA	TUYAU FLEXIBLES
135	1206958	1-9999	2	PC	SCHELLENHÄLFTE	HALF-CLIP	MEDIA ABRAZADERA	DEMI-COLLIER
136	387380	1-9999	5	PC	DECKPLATTE	TOP COVER	PLACA DE RECUBRIMIENTO	PLAQUE DE RECOUVREMENT
137	2168707	1-9999	5	PC	STIFTSCHRAUBE	STUD SCREW	ESPÁRRAGO	GOUJON FILETÉ
138	2127020	1-9999	5	PC	SECHSKANTMUTTER	HEXAGONAL NUT	TUERCA HEXAGONAL	ECROU HEXAGONAL

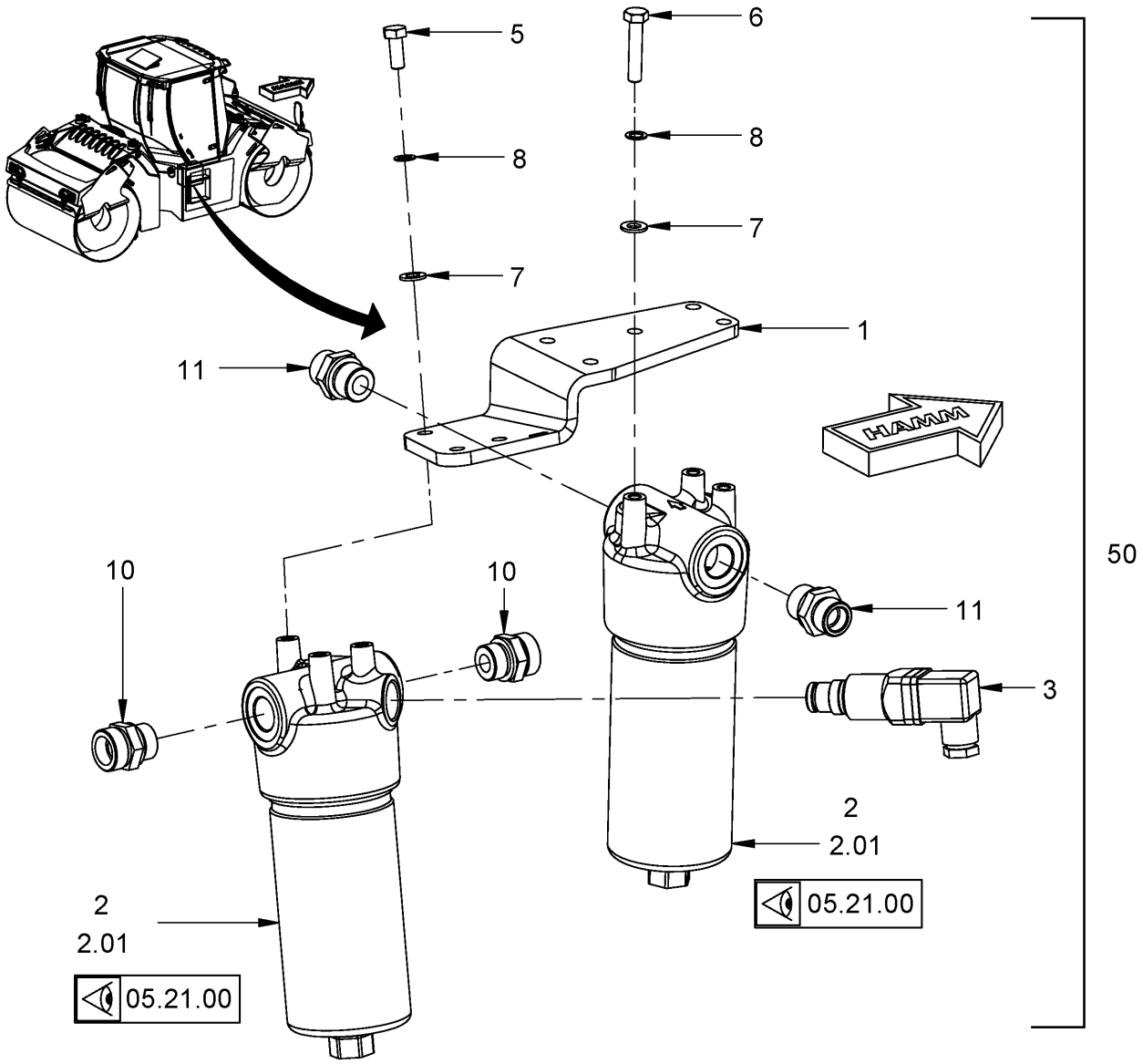

Baureihe: *Series:* *Código der serie:* *Code de série:*	H184	*Gruppe:* *Assembly:* *Grupo:* *Groupe:*	04.25.05 / 00 2120740	*Benennung:* *Designation:* *Denominación:* *Dénomination:*	**KÜHLUNG (MOTOR/HYDRAULIKÖL)** **COOLING (ENGINE/HYDRAULIC OIL)** **REFRIGERACIÓN (MOTOR/ACEITE HIDRÁULICO)** **REFROIDISSEMENT (MOTEUR/HUILE HYDRAULIQUE)**	**27/10/2020** **Seite 218**	HAMM

Position Item Posición Position	Teile-Nr. Part No. Referencia Référence	Gültig für Valid for Válido para Valable	Menge Quantity Cantidad Quantité	Einheit Unit Unidad Unité	Benennung	Designation	Denominación	Dénomination
1	2116994	1-9999	1	PC	HALTER	HOLDER	SOPORTE	SUPPORT
2	1295381	1-9999	2	PC	FILTER	FILTER	FILTRO	FILTRE
2.01	1296396	1-9999	2	PC	FILTEREINSATZ	FILTER INSERT	CARTUCHO DE FILTRO	CARTOUCHE FILTRANTE
3	1295403	1-9999	1	PC	VERSCHMUTZUNGSANZEIGE ELEKT.	ELECTRICAL FILTER INDICATOR	INDICADOR SUCIEDAD ELÉCTRICO	INDICATEUR DE COLMATAGE ÉLECT.
5	2119339	1-9999	3	PC	SECHSKANTSCHRAUBE	HEXAGON SCREW	TORNILLO HEXAGONAL	VIS HEXAGONALE
6	2540237	1-9999	3	PC	SECHSKANTSCHRAUBE	HEXAGON SCREW	TORNILLO HEXAGONAL	VIS HEXAGONALE
7	216593	1-9999	6	PC	SCHEIBE	WASHER	ARANDELA	RONDELLE
8	2175172	1-9999	6	PC	SICHERUNGSSCHEIBE	LOCKING WASHER	DISCO DE SEGURIDAD	RONDELLE D'ARRÊT
10	315699	1-9999	2	PC	EINSCHRAUBSTUTZEN GERADE	STRAIGHT SCREWED SOCKET	RACOR PARA ENROSCAR RECTO	RACCORD DROIT
11	206415	1-9999	2	PC	EINSCHRAUBSTUTZEN GERADE	STRAIGHT SCREWED SOCKET	RACOR PARA ENROSCAR RECTO	RACCORD DROIT
50	2111633	1-9999	1	PC	DRUCKFILTER KOMPL.	PRESSURE FILTER COMPL.	FILTRO DE PRESIÓN COMPL.	FILTRE DE PRESSION COMPL.

HAMM

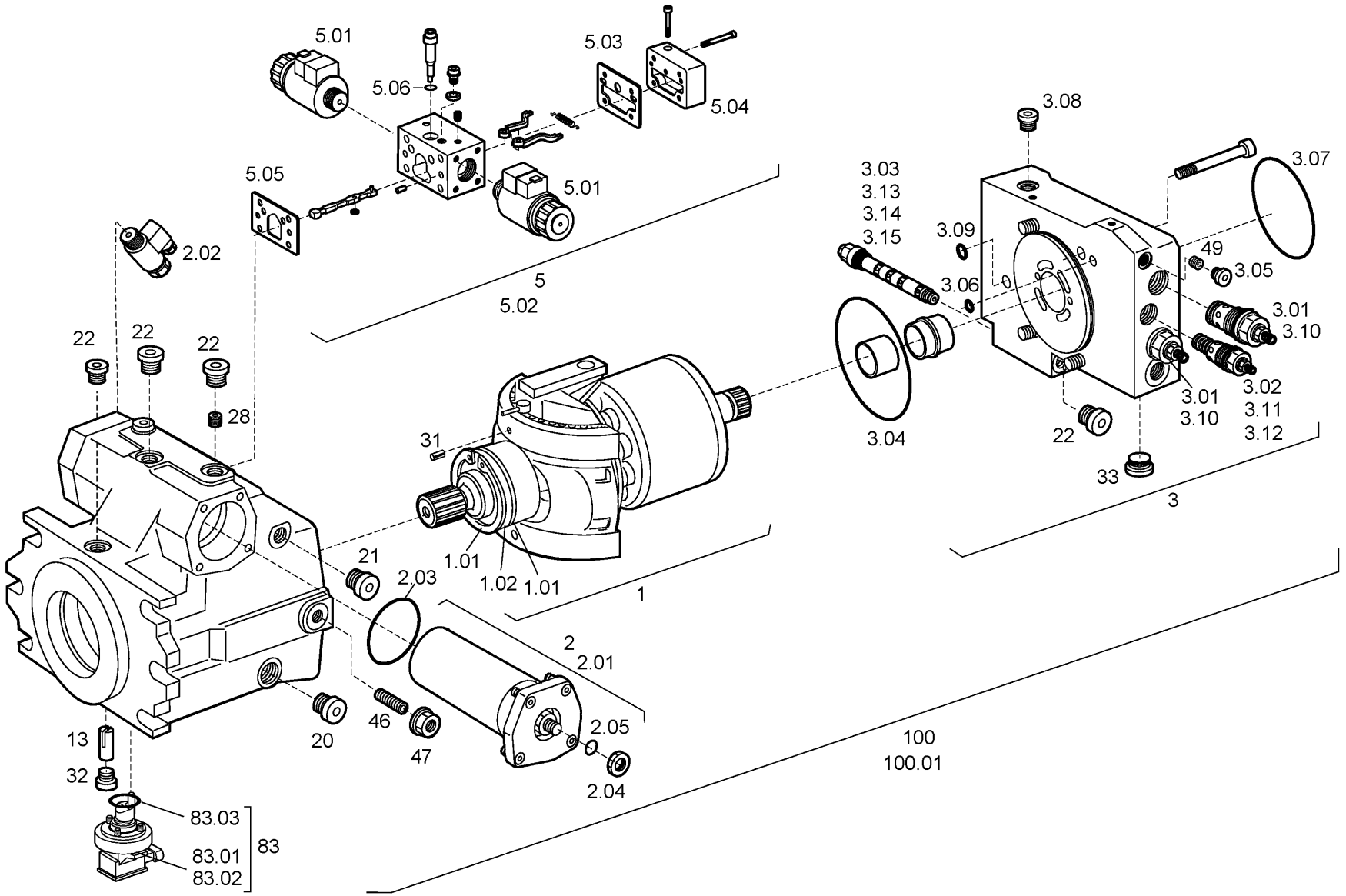

Baureihe: *Series:* *Código der serie:* *Code de série:*	H184	*Gruppe:* *Assembly:* *Grupo:* *Groupe:*	05.01.00 / 00 2126177	*Benennung:* **TRIEBWERK (VERSTELLPUMPE FAHRANTRIEB)** *Designation:* **DRIVING GEAR (VARIABLE DISPLACEMENT PUMP - DRIVE)** *Denominación:* **MECANISMO PROPULSOR (BOMBA REGULABLE ACCIONAM. TRASLACIÓN)** *Dénomination:* **ENGRENAGE (POMPE À DÉBIT VARIABLE - TRANSLATION)**	**27/10/2020** **Seite 220**

HAMM

Position Item Posición Position	Teile-Nr. Part No. Referencia Référence	Gültig für Valid for Válido para Valable	Menge Quantity Cantidad Quantité	Einheit Unit Unidad Unité	Benennung	Designation	Denominación	Dénomination
1	2125512	1-9999	1	PC	TRIEBWERK	DRIVING GEAR	MECANISMO PROPULSOR	ENGRENAGE
1.01	1290827	1-9999	2	PC	SICHERUNGSRING	CIRCLIP	ANILLO FIJADOR	BAGUE D'ARRÊT
1.02	1298283	1-9999	1	PC	WELLENDICHTRING	SHAFT SEAL	JUNTA DE EJE	GARNITURE ÉTANCHE DE L'ARBRE
2	2125519	1-9999	1	PC	VERSTELLUNG HYDRAULISCH	HYDRAULIC REGULATION	REGULACIÓN HIDRÁULICA	RÉGLAGE HYDRAULIQUE
2.01	2066939	1-9999	1	PC	DICHTSATZ	SET OF SEALS	KIT DE JUNTAS	KIT DE JOINTS
2.02	2122094	1-9999	1	PC	MAGNETVENTIL	SOLENOID VALVE	VÁLVULA MAGNÉTICA	ELECTROVANNE
2.03	2034037	1-9999	2	PC	DICHTSATZ	SET OF SEALS	KIT DE JUNTAS	KIT DE JOINTS
2.04	2125629	1-9999	1	PC	SECHSKANTMUTTER	HEXAGONAL NUT	TUERCA HEXAGONAL	ECROU HEXAGONAL
2.05	360430	1-9999	2	PC	O-RING	O-RING SEAL	ANILLO TOROÏDAL	JOINT TORIQUE
3	1268066	1-9999	1	PC	ANSCHLUSSPLATTE	JOINT PLATE	PLACA DE CONEXIÓN	PLAQUE DE RACCORD
3.01	2125634	1-9999	2	PC	DRUCKBEGRENZUNGSVENTIL	PRESSURE-RELIEF VALVE	VÁLVULA LIMITADORA DE PRESIÓN	LIMITEUR DE PRESSION
3.02	1223127	1-9999	1	PC	SPEISEDRUCKVENTIL	FEEDING PRESSURE VALVE	VÁLVULA PRESIÓN ALIMENTACIÓN	SOUPAPE DE PRESSION REMPLISSA.
3.03	1268082	1-9999	1	PC	ABSCHALTVENTIL	CUT-OFF VALVE	VÁLVULA DE DESCONEXIÓN	SOUPAPE DE DÉCONNEXION
3.04	243825	1-9999	1	PC	O-RING	O-RING SEAL	ANILLO TOROÏDAL	JOINT TORIQUE
3.05	1203169	1-9999	1	PC	VERSCHLUSSSCHRAUBE	LOCKING SCREW	TORNILLO DE CIERRE	VIS DE FERMETURE
3.06	360430	1-9999	3	PC	O-RING	O-RING SEAL	ANILLO TOROÏDAL	JOINT TORIQUE
3.07	390020	1-9999	1	PC	O-RING	O-RING SEAL	ANILLO TOROÏDAL	JOINT TORIQUE
3.08	360066	1-9999	2	PC	VERSCHLUSSSCHRAUBE	LOCKING SCREW	TORNILLO DE CIERRE	VIS DE FERMETURE
3.09	1202316	1-9999	2	PC	O-RING	O-RING SEAL	ANILLO TOROÏDAL	JOINT TORIQUE
3.10	2057158	1-9999	1	PC	DICHTSATZ	SET OF SEALS	KIT DE JUNTAS	KIT DE JOINTS
3.11	1202782	1-9999	1	PC	O-RING	O-RING SEAL	ANILLO TOROÏDAL	JOINT TORIQUE
3.12	1223208	1-9999	1	PC	DICHTBUNDMUTTER	SEAL NUT	TUERCA C/ COLLAR ESTANQUEIDAD	ECROU D'ÉTANCHÉITÉ
3.13	202185	1-9999	1	PC	O-RING 12,37X2,62	O-RING SEAL 12,37X2,62	ANILLO TOROÏDAL 12,37X2,62	JOINT TORIQUE 12,37X2,62
3.14	1223216	1-9999	1	PC	DICHTBUNDMUTTER	SEAL NUT	TUERCA C/ COLLAR ESTANQUEIDAD	ECROU D'ÉTANCHÉITÉ
3.15	360597	1-9999	1	PC	O-RING	O-RING SEAL	ANILLO TOROÏDAL	JOINT TORIQUE
5	2125537	1-9999	1	PC	ANSTEUERGERÄT	AUTOMATIC CONTROLLER	APARATO DE CONTROL	APPAREIL DE COMMANDE
5.01	2122294	1-9999	2	PC	MAGNET	MAGNET	IMÁN	AIMANT
5.02	2046734	1-9999	1	PC	DICHTSATZ	SET OF SEALS	KIT DE JUNTAS	KIT DE JOINTS
5.03	2125641	1-9999	1	PC	DICHTUNG	SEALING	JUNTA	JOINT
5.04	2057262	1-9999	1	PC	DECKEL MIT FILTER	COVER WITH FILTER	TAPA CON FILTRO	COUVERCLE AVEC FILTRE
5.05	2125657	1-9999	1	PC	DICHTUNG	SEALING	JUNTA	JOINT

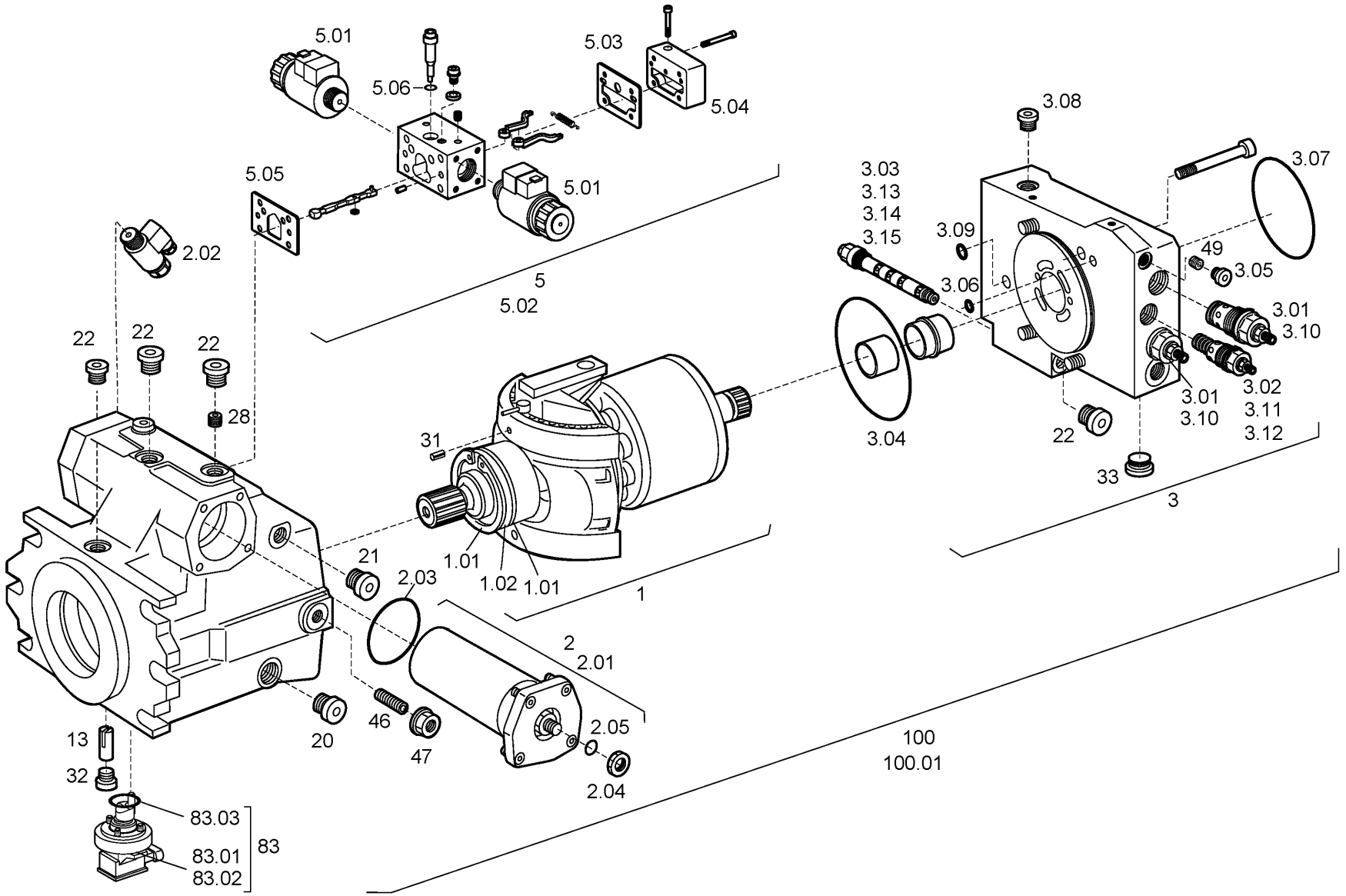

Baureihe: *Series:* *Código der serie:* *Code de série:*	H184	*Gruppe:* *Assembly:* *Grupo:* *Groupe:*	05.01.00 / 00 2126177	*Benennung:* *Designation:* *Denominación:* *Dénomination:*	**TRIEBWERK (VERSTELLPUMPE FAHRANTRIEB)** **DRIVING GEAR (VARIABLE DISPLACEMENT PUMP - DRIVE)** **MECANISMO PROPULSOR (BOMBA REGULABLE ACCIONAM. TRASLACIÓN)** **ENGRENAGE (POMPE À DÉBIT VARIABLE - TRANSLATION)**	**27/10/2020** **Seite 222**

HAMM

Position Item Posición Position	Teile-Nr. Part No. Referencia Référence	Gültig für Valid for Válido para Valable	Menge Quantity Cantidad Quantité	Einheit Unit Unidad Unité	Benennung	Designation	Denominación	Dénomination
5.06	1278444	1-9999	1	PC	O-RING	O-RING SEAL	ANILLO TOROÏDAL	JOINT TORIQUE
13	1223070	1-9999	2	PC	STIFT	PIN	ESPIGA	CHEVILLE
20	360058	1-9999	1	PC	VERSCHLUSSSCHRAUBE	LOCKING SCREW	TORNILLO DE CIERRE	VIS DE FERMETURE
21	1203150	1-9999	1	PC	VERSCHLUSSSCHRAUBE	LOCKING SCREW	TORNILLO DE CIERRE	VIS DE FERMETURE
22	360066	1-9999	4	PC	VERSCHLUSSSCHRAUBE	LOCKING SCREW	TORNILLO DE CIERRE	VIS DE FERMETURE
28	1257129	1-9999	2	PC	DÜSE	NOZZLE	TOBERA	GICLEUR
31	1223089	1-9999	2	PC	STIFT	PIN	ESPIGA	CHEVILLE
32	1203169	1-9999	2	PC	VERSCHLUSSSCHRAUBE	LOCKING SCREW	TORNILLO DE CIERRE	VIS DE FERMETURE
33	1203142	1-9999	1	PC	VERSCHLUSSSCHRAUBE	LOCKING SCREW	TORNILLO DE CIERRE	VIS DE FERMETURE
46	1223097	1-9999	1	PC	GEWINDESTIFT	THREADED PIN	ESPIGA ROSCADA	GOUPILLE FILETÉE
47	360104	1-9999	1	PC	DICHTBUNDMUTTER	SEAL NUT	TUERCA C/ COLLAR ESTANQUEIDAD	ECROU D'ÉTANCHÉITÉ
49	1223054	1-9999	1	PC	DÜSE	NOZZLE	TOBERA	GICLEUR
100	2042229	1-9999	1	PC	VERSTELLPUMPE (FAHRANTRIEB)	VARIABLE DISPLAC. PUMP (DRIVE)	BOMBA REGULABLE (ACC. TRASL.)	POMPE À DÉBIT VAR. (TRANSLAT.)
100.01	2125839	1-9999	1	PC	DICHTSATZ	SET OF SEALS	KIT DE JUNTAS	KIT DE JOINTS

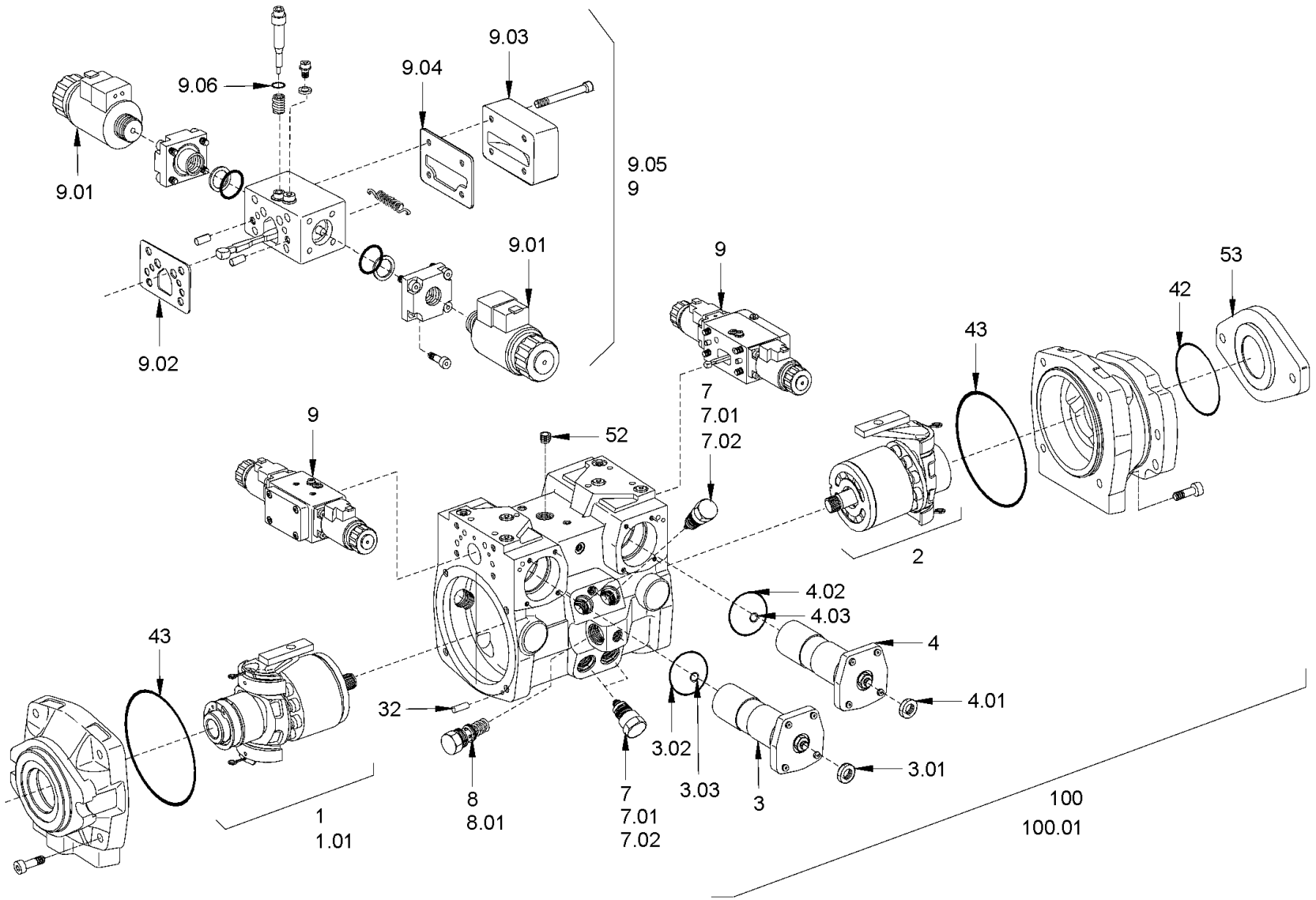

Baureihe: *Series:* *Código der serie:* *Code de série:*	H184	*Gruppe:* *Assembly:* *Grupo:* *Groupe:*	05.02.00 / 01 2459558	*Benennung:* **VERSTELLPUMPE (VIBRATION)** *Designation:* **VARIABLE DISPLAC. PUMP (VIBR.)** *Denominación:* **BOMBA REGULABLE (VIBRACIÓN)** *Dénomination:* **POMPE À DÉBIT VARIABLE (VIBR.)**	**27/10/2020** **Seite 224**

HAMM

Position Item Posición Position	Teile-Nr. Part No. Referencia Référence	Gültig für Valid for Válido para Valable	Menge Quantity Cantidad Quantité	Einheit Unit Unidad Unité	Benennung	Designation	Denominación	Dénomination
1	2457405	1239-9999	1	PC	TRIEBWERK	DRIVING GEAR	MECANISMO PROPULSOR	ENGRENAGE
1.01	2457414	1239-9999	1	PC	DICHTSATZ	SET OF SEALS	KIT DE JUNTAS	KIT DE JOINTS
2	2457406	1239-9999	1	PC	TRIEBWERK	DRIVING GEAR	MECANISMO PROPULSOR	ENGRENAGE
3	2457409	1239-9999	1	PC	VERSTELLUNG HYDRAULISCH	HYDRAULIC REGULATION	REGULACIÓN HIDRÁULICA	RÉGLAGE HYDRAULIQUE
3.01	2125586	1239-9999	1	PC	SECHSKANTMUTTER	HEXAGONAL NUT	TUERCA HEXAGONAL	ECROU HEXAGONAL
3.02	1226320	1239-9999	1	PC	O-RING	O-RING SEAL	ANILLO TOROÏDAL	JOINT TORIQUE
3.03	274860	1239-9999	1	PC	O-RING	O-RING SEAL	ANILLO TOROÏDAL	JOINT TORIQUE
4	2457410	1239-9999	1	PC	VERSTELLUNG HYDRAULISCH	HYDRAULIC REGULATION	REGULACIÓN HIDRÁULICA	RÉGLAGE HYDRAULIQUE
4.01	2125586	1239-9999	1	PC	SECHSKANTMUTTER	HEXAGONAL NUT	TUERCA HEXAGONAL	ECROU HEXAGONAL
4.02	1226320	1239-9999	1	PC	O-RING	O-RING SEAL	ANILLO TOROÏDAL	JOINT TORIQUE
4.03	274860	1239-9999	1	PC	O-RING	O-RING SEAL	ANILLO TOROÏDAL	JOINT TORIQUE
7	1254251	1239-9999	4	PC	DRUCKBEGRENZUNGSVENTIL	PRESSURE-RELIEF VALVE	VÁLVULA LIMITADORA DE PRESIÓN	LIMITEUR DE PRESSION
7.01	1202782	1239-9999	1	PC	O-RING	O-RING SEAL	ANILLO TOROÏDAL	JOINT TORIQUE
7.02	2124373	1239-9999	1	PC	STÜTZRING	SUPPORTING RING	ANILLO DE APOYO	BAGUE D'APPUI
8	2457415	1239-9999	1	PC	DRUCKBEGRENZUNGSVENTIL	PRESSURE-RELIEF VALVE	VÁLVULA LIMITADORA DE PRESIÓN	LIMITEUR DE PRESSION
8.01	1202782	1239-9999	1	PC	O-RING	O-RING SEAL	ANILLO TOROÏDAL	JOINT TORIQUE
9	2457413	1239-9999	2	PC	ANSTEUERGERÄT	AUTOMATIC CONTROLLER	APARATO DE CONTROL	APPAREIL DE COMMANDE
9.01	2122294	1239-9999	2	PC	MAGNET	MAGNET	IMÁN	AIMANT
9.02	2457418	1239-9999	1	PC	DICHTUNG	SEALING	JUNTA	JOINT
9.03	2457419	1239-9999	1	PC	DECKEL	LID	TAPA	COUVERCLE
9.04	2457420	1239-9999	1	PC	DICHTUNG	SEALING	JUNTA	JOINT
9.05	2457416	1239-9999	1	PC	DICHTSATZ	SET OF SEALS	KIT DE JUNTAS	KIT DE JOINTS
9.06	1278444	1239-9999	1	PC	O-RING	O-RING SEAL	ANILLO TOROÏDAL	JOINT TORIQUE
32	2325556	1239-9999	1	PC	ZYLINDER-STIFT	STRAIGHT PIN	ESPIGA CILÍNDRICA	GOUPILLE CYLINDRIQUE
42	2406450	1239-9999	1	PC	O-RING	O-RING SEAL	ANILLO TOROÏDAL	JOINT TORIQUE
43	1278231	1239-9999	2	PC	O-RING	O-RING SEAL	ANILLO TOROÏDAL	JOINT TORIQUE
52	2457398	1239-9999	1	PC	ZYLINDERSCHRAUBE	CHEESE-HEAD SCREW	TORNILLO CILÍNDRICO	VIS À TÊTE CYLINDRIQUE
53	2067035	1239-9999	1	PC	KIT DECKEL	KIT COVER	KIT TAPA	KIT COUVERCLE
100	2329872	1239-9999	1	PC	VERSTELLPUMPE (VIBRATION)	VARIABLE DISPLAC. PUMP (VIBR.)	BOMBA REGULABLE (VIBRACIÓN)	POMPE À DÉBIT VARIABLE (VIBR.)
100.01	2457450	1239-9999	1	PC	DICHTSATZ	SET OF SEALS	KIT DE JUNTAS	KIT DE JOINTS

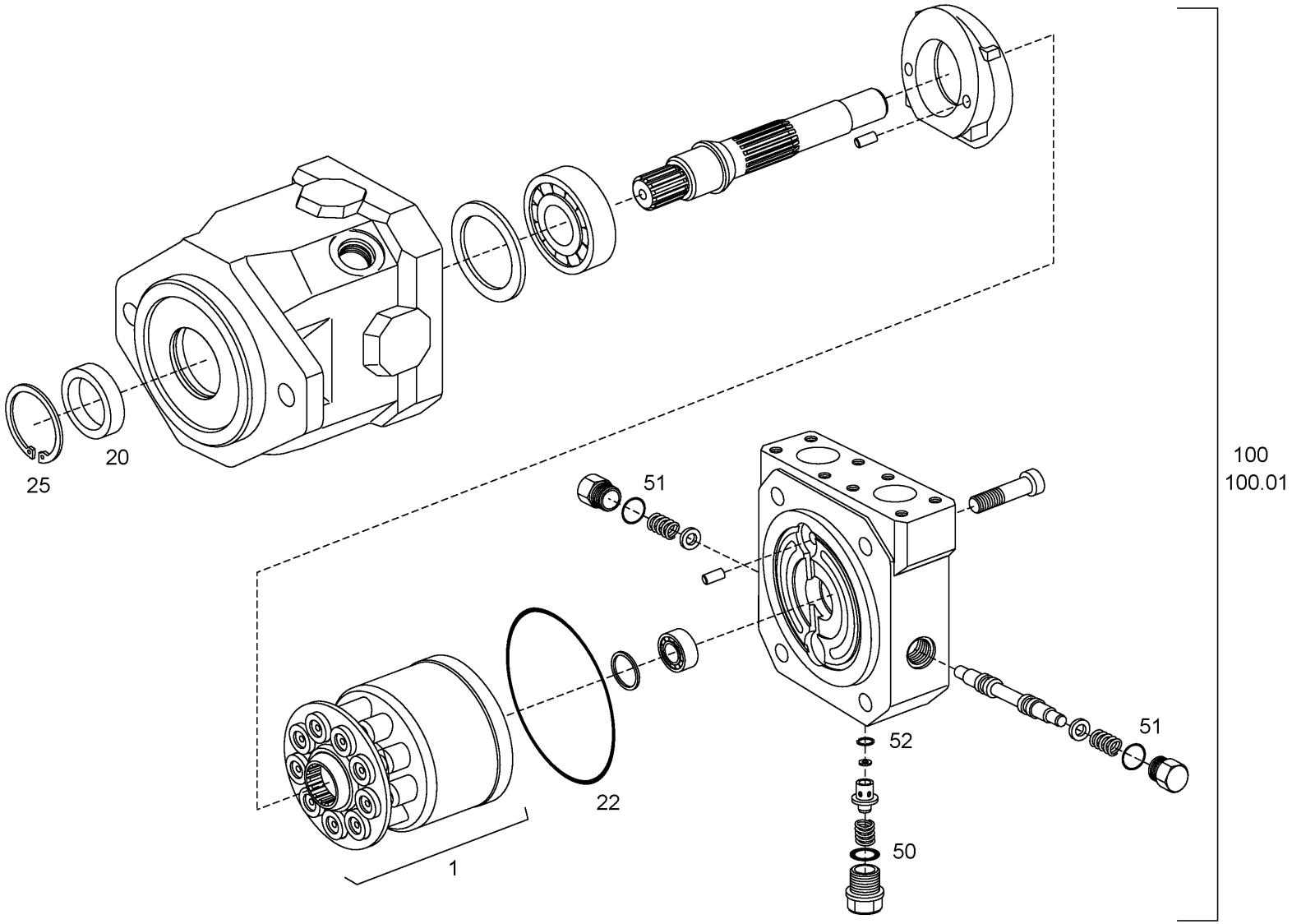

Baureihe: *Series:* *Código der serie:* *Code de série:*	H184	*Gruppe:* *Assembly:* *Grupo:* *Groupe:*	05.06.10 / 00 2126184	*Benennung:* *Designation:* *Denominación:* *Dénomination:*	**KONSTANTMOTOR (VIBRATIONSANTRIEB)** **CONSTANT MOTOR (VIBRATION DRIVE)** **MOTOR CONSTANTE (ACCIONAMIENTO DE VIBRACIÓN)** **MOTEUR À CYLINDRÉE CONSTANTE (COMMANDE DE VIBRATION)**

HAMM

Position Item Posición Position	Teile-Nr. Part No. Referencia Référence	Gültig für Valid for Válido para Valable	Menge Quantity Cantidad Quantité	Einheit Unit Unidad Unité	Benennung	Designation	Denominación	Dénomination
1	2125514	1-9999	1	PC	TRIEBWERK	DRIVING GEAR	MECANISMO PROPULSOR	ENGRENAGE
20	2125685	1-9999	1	PC	WELLENDICHTRING	SHAFT SEAL	JUNTA DE EJE	GARNITURE ÉTANCHE DE L'ARBRE
22	2125225	1-9999	1	PC	O-RING	O-RING SEAL	ANILLO TOROÏDAL	JOINT TORIQUE
25	2125673	1-9999	1	PC	SICHERUNGSRING	CIRCLIP	ANILLO FIJADOR	BAGUE D'ARRÊT
50	1202804	1-9999	1	PC	O-RING	O-RING SEAL	ANILLO TOROÏDAL	JOINT TORIQUE
51	2125228	1-9999	2	PC	O-RING	O-RING SEAL	ANILLO TOROÏDAL	JOINT TORIQUE
52	2125686	1-9999	1	PC	SICHERUNGSRING	CIRCLIP	ANILLO FIJADOR	BAGUE D'ARRÊT
100	2042187	1-9999	1	PC	KONSTANTMOTOR	CONSTANT MOTOR	MOTOR DE VOLUMEN CONSTANTE	MOTEUR À CYLINDRÉE CONSTANTE
100.01	2125565	1-9999	1	PC	DICHTSATZ	SET OF SEALS	KIT DE JUNTAS	KIT DE JOINTS

HAMM

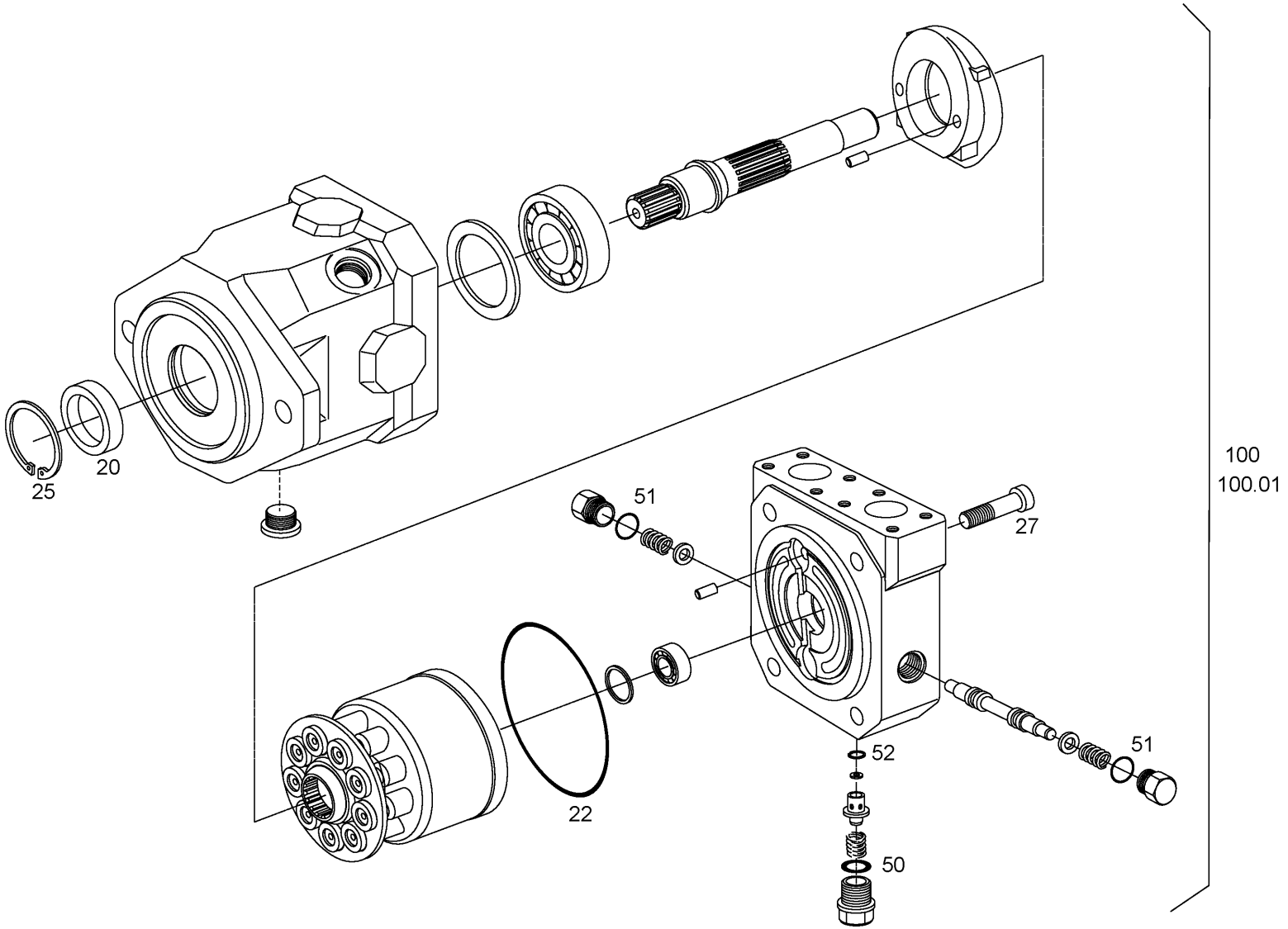

Baureihe: *Series:* *Código der serie:* *Code de série:*	H184	*Gruppe:* *Assembly:* *Grupo:* *Groupe:*	05.06.20 / 00 2141537	*Benennung:* *Designation:* *Denominación:* *Dénomination:*	**KONSTANTMOTOR (OSZILLATIONSANTRIEB)** **CONSTANT MOTOR (OSCILLATION DRIVE)** **MOTOR CONSTANTE (ACCIONAMIENTO DE OSCILACIÓN)** **MOTEUR À CYLINDRÉE CONSTANTE (COMMANDE DE L'OSCILLATEUR)**	**27/10/2020** **Seite 228**	HAMM

Position Item Posición Position	Teile-Nr. Part No. Referencia Référence	Gültig für Valid for Válido para Valable	Menge Quantity Cantidad Quantité	Einheit Unit Unidad Unité	Benennung	Designation	Denominación	Dénomination
20	2125685	1-9999	1	PC	WELLENDICHTRING	SHAFT SEAL	JUNTA DE EJE	GARNITURE ÉTANCHE DE L'ARBRE
22	2125225	1-9999	1	PC	O-RING	O-RING SEAL	ANILLO TOROÏDAL	JOINT TORIQUE
25	2125673	1-9999	1	PC	SICHERUNGSRING	CIRCLIP	ANILLO FIJADOR	BAGUE D'ARRÊT
27	1210181	1-9999	4	PC	ZYLINDERSCHRAUBE	CHEESE-HEAD SCREW	TORNILLO CILÍNDRICO	VIS À TÊTE CYLINDRIQUE
50	1202804	1-9999	1	PC	O-RING	O-RING SEAL	ANILLO TOROÏDAL	JOINT TORIQUE
51	2125228	1-9999	2	PC	O-RING	O-RING SEAL	ANILLO TOROÏDAL	JOINT TORIQUE
52	2125686	1-9999	1	PC	SICHERUNGSRING	CIRCLIP	ANILLO FIJADOR	BAGUE D'ARRÊT
100	2133272	1-9999	1	PC	KONSTANTMOTOR KOMPL.	CONSTANT MOTOR COMPL.	MOTOR DE VOLUMEN CONSTANTE COMPL.	MOTEUR À CYLINDRÉE CONSTANTE COMPL.
100.01	2140296	1-9999	1	PC	DICHTSATZ	SET OF SEALS	KIT DE JUNTAS	KIT DE JOINTS

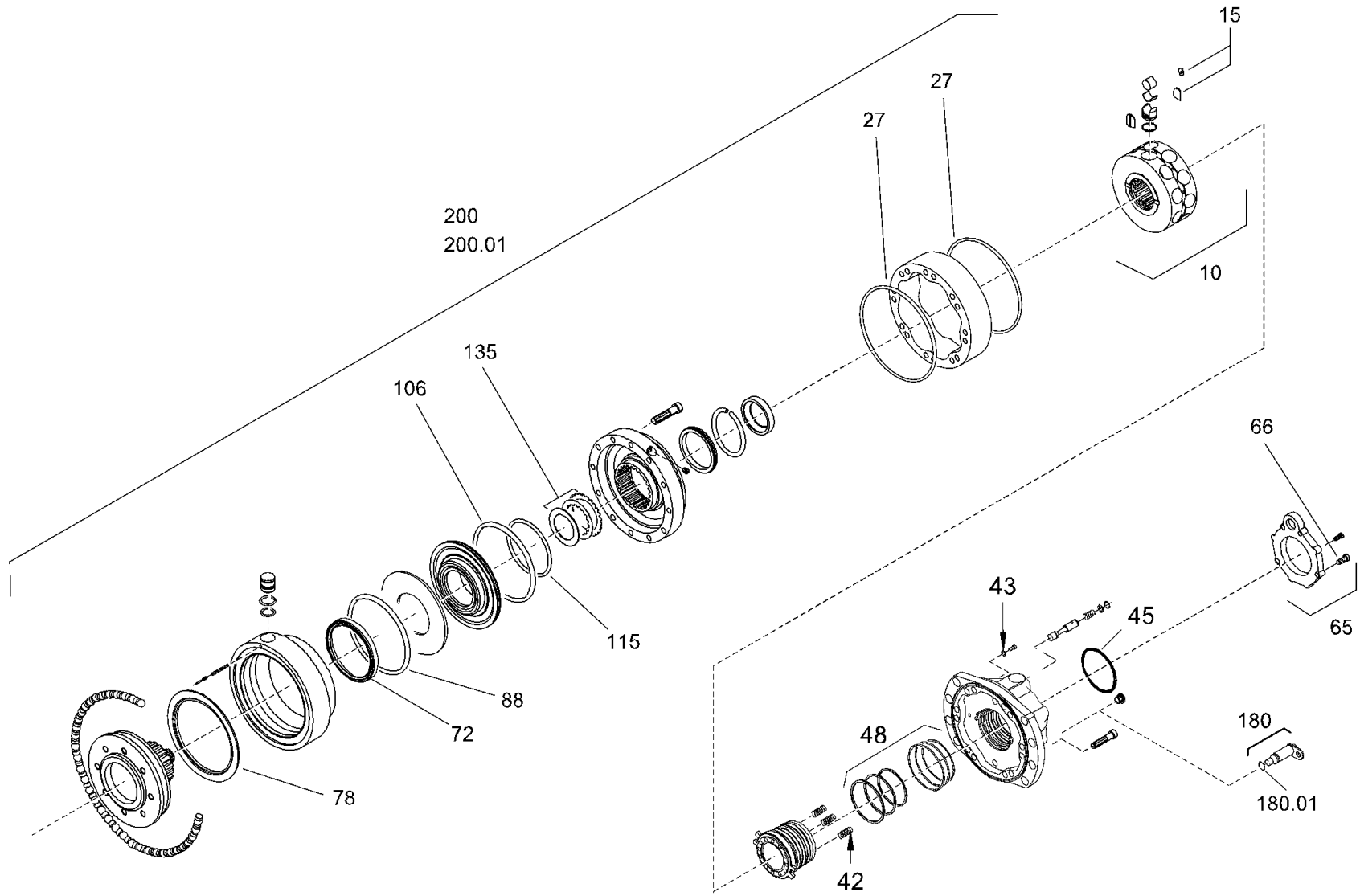

Baureihe: *Series:* *Código der serie:* *Code de série:*	H184	*Gruppe:* *Assembly:* *Grupo:* *Groupe:*	05.12.00 / 01 2676255	*Benennung:* **RADNABENMOTOR** *Designation:* **GEAR HUB MOTOR** *Denominación:* **MOTOR DEL CUBO DE LA RUEDA** *Dénomination:* **MOTEUR HYDRAULIQUE**	**27/10/2020** **Seite 230**

HAMM

Position Item Posición Position	Teile-Nr. Part No. Referencia Référence	Gültig für Valid for Válido para Valable	Menge Quantity Cantidad Quantité	Einheit Unit Unidad Unité	Benennung	Designation	Denominación	Dénomination
10	2126325	1321-1472	1	PC	ZYLINDERBLOCK	CYLINDER BLOCK	BLOQUE DE CILINDROS	BLOC CYLINDRE
15	2126641	1321-1472	1	PC	REPARATURSATZ	REPAIR SET	KIT DE REPARACIÓN	KIT DE RÉPARATION
27	2040668	1321-1472	2	PC	O-RING	O-RING SEAL	ANILLO TOROÏDAL	JOINT TORIQUE
42	2150613	1321-1472	1	PC	REPARATURSATZ	REPAIR SET	KIT DE REPARACIÓN	KIT DE RÉPARATION
43	1242032	1321-1472	2	PC	O-RING	O-RING SEAL	ANILLO TOROÏDAL	JOINT TORIQUE
45	245232	1321-1472	1	PC	O-RING	O-RING SEAL	ANILLO TOROÏDAL	JOINT TORIQUE
48	378194	1321-1472	1	PC	DICHTSATZ	SET OF SEALS	KIT DE JUNTAS	KIT DE JOINTS
65	1252011	1321-1472	1	PC	PLATTE	PLATE	PLACA	PLAQUE
66	1252232	1321-1472	4	PC	SCHRAUBE	SCREW	TORNILLO	VIS
72	1290398	1321-1472	1	PC	DICHTRING	SEALING RING	ANILLO DE JUNTA	BAGUE À LÈVRES
78	1264540	1321-1472	1	PC	DICHTUNG	SEALING	JUNTA	JOINT
88	378151	1321-1472	1	PC	O-RING	O-RING SEAL	ANILLO TOROÏDAL	JOINT TORIQUE
106	1264494	1321-1472	1	PC	O-RING	O-RING SEAL	ANILLO TOROÏDAL	JOINT TORIQUE
115	373710	1321-1472	1	PC	O-RING	O-RING SEAL	ANILLO TOROÏDAL	JOINT TORIQUE
135	1265962	1321-1472	1	PC	BREMSLAMELLENSATZ	BRAKE DISC SET	JUEGO DE DISCOS DE FRENO	JEU DE DISQUES FRICTION
180	2160649	1321-1472	1	PC	SENSOR	SENSOR	SENSOR	CAPTEUR
180.01	2460384	1321-1472	1	PC	DICHTUNG	SEALING	JUNTA	JOINT
200	2489987	1321-1472	1	PC	RADNABENMOTOR	GEAR HUB MOTOR	MOTOR DEL CUBO DE LA RUEDA	MOTEUR HYDRAULIQUE
200.01	2160685	1321-1472	1	PC	DICHTSATZ	SET OF SEALS	KIT DE JUNTAS	KIT DE JOINTS

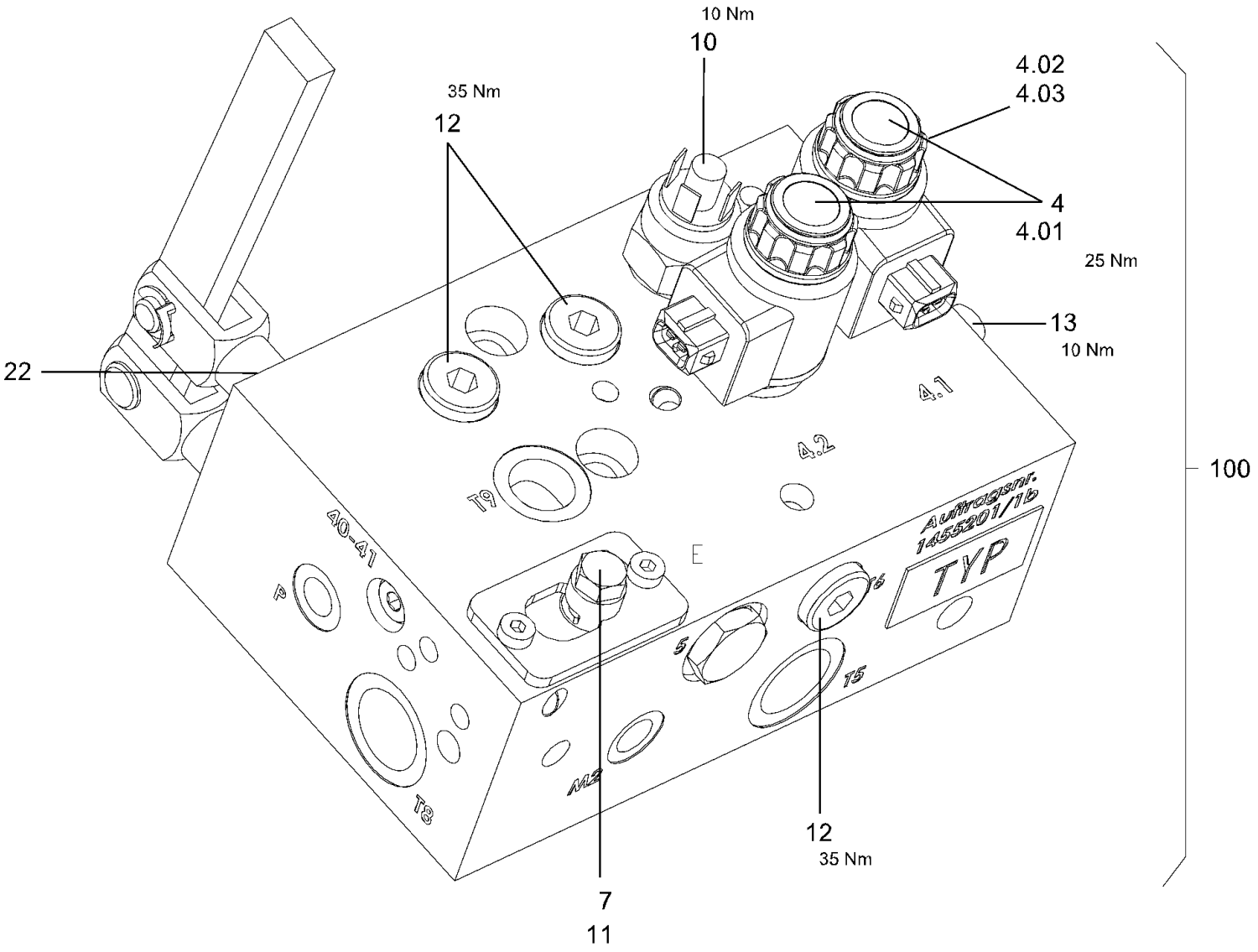

Baureihe: *Series:* *Código der serie:* *Code de série:*	H184	*Gruppe:* *Assembly:* *Grupo:* *Groupe:*	05.14.00 / 01 2229226	*Benennung:* *Designation:* *Denominación:* *Dénomination:*	**VENTILBLOCK (BREMSE + GANGSCHALTUNG)** **VALVE BLOCK (BRAKE + GEAR SHIFTING)** **BLOQUE DE VÁLVULA (FRENO + CAMBIO DE MARCHAS)** **BLOC SOUPAPE (FREIN + CHANGEMENT DE VITESSE)**	**27/10/2020** **Seite 232**	HAMM

Position Item Posición Position	Teile-Nr. Part No. Referencia Référence	Gültig für Valid for Válido para Valable	Menge Quantity Cantidad Quantité	Einheit Unit Unidad Unité	Benennung	Designation	Denominación	Dénomination
4	2125742	575-9999	2	PC	WEGEVENTIL	DIRECTIONAL CONTROL VALVE	VÁLVULA DE DISTRIBUCIÓN	VALVE DE DISTRIBUTION
4.01	2058158	575-9999	2	PC	MAGNETSPULE	SOLENOID COIL	BOBINA MAGNÉTICA	BOBINE EXCITATRICE
4.02	2594705	575-9999	1	PC	REPARATURSATZ	REPAIR SET	KIT DE REPARACIÓN	KIT DE RÉPARATION
4.03	266825	575-9999	1	PC	O-RING	O-RING SEAL	ANILLO TOROÏDAL	JOINT TORIQUE
7	242780	575-9999	1	PC	O-RING 10,77X2,62	O-RING SEAL 10,77X2,62	ANILLO TOROÏDAL 10,77X2,62	JOINT TORIQUE 10,77X2,62
10	2040649	575-9999	1	PC	DRUCKSCHALTER	PRESSURE SWITCH	INTERRUPTOR DE PRESIÓN	INTERRUPTEUR À PRESSION
11	2125740	575-9999	1	PC	DICHTRING	SEALING RING	ANILLO DE JUNTA	BAGUE À LÈVRES
12	2035084	575-9999	3	PC	VERSCHLUSSSCHRAUBE	LOCKING SCREW	TORNILLO DE CIERRE	VIS DE FERMETURE
13	1301632	575-9999	1	PC	VERSCHLUSSSCHRAUBE	LOCKING SCREW	TORNILLO DE CIERRE	VIS DE FERMETURE
22	2228288	575-9999	1	PC	DICHTRING	SEALING RING	ANILLO DE JUNTA	BAGUE À LÈVRES
100	2170221	575-9999	1	PC	VENTILBLOCK	VALVE BLOCK	BLOQUE DE VÁLVULA	BLOC DE SOUPAPE

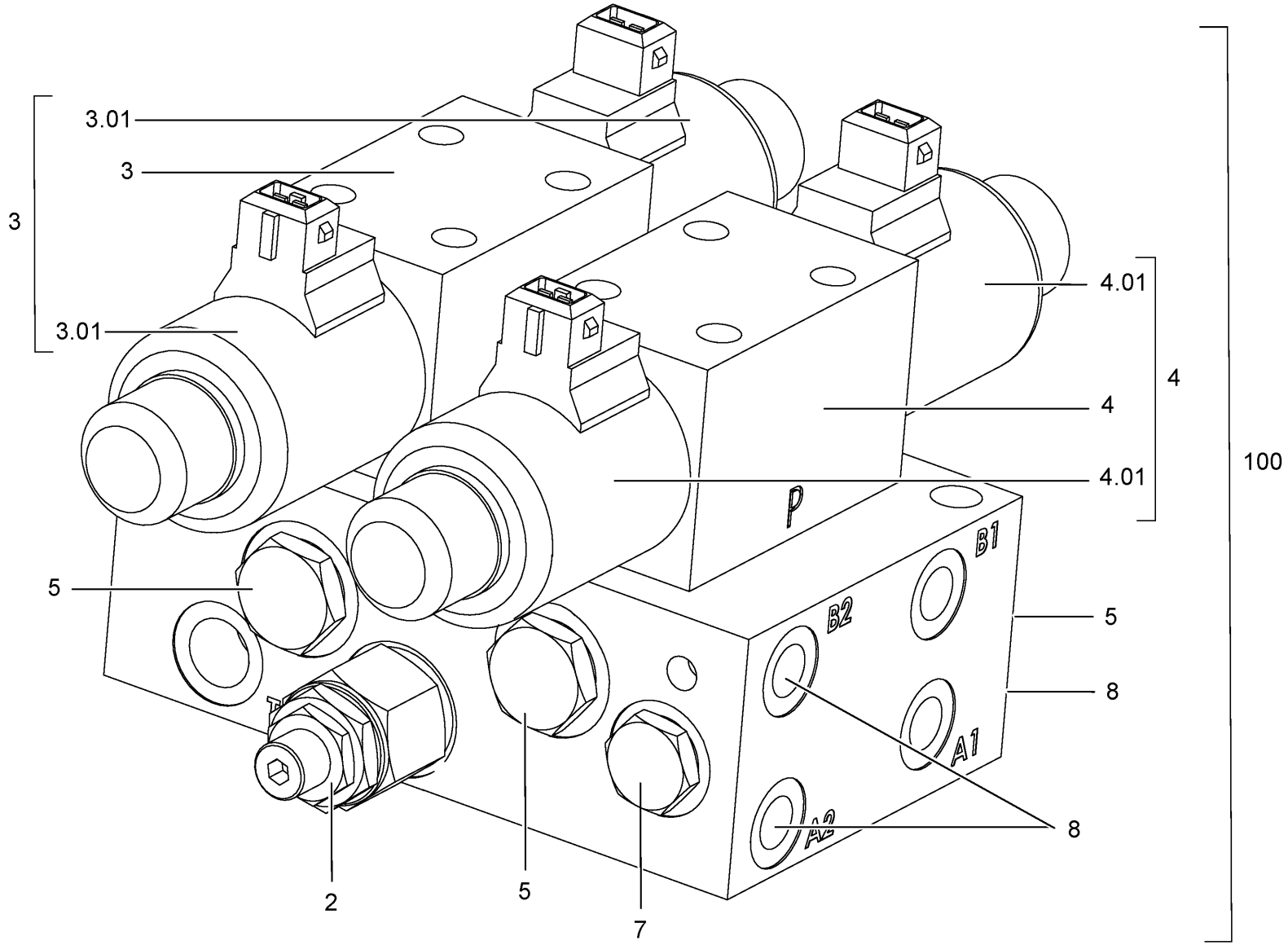

Baureihe: *Series:* *Código der serie:* *Code de série:*	H184	*Gruppe:* *Assembly:* *Grupo:* *Groupe:*	05.18.00 / 00 2126185	*Benennung:* **VENTILBLOCK (SPURVERSATZ + KAG)** *Designation:* **VALVE BLOCK (TRACK OFFSET + KAG)** *Denominación:* **BLOQUE DE VÁLVULA (DESPLAZAMIENTO DEL CARRIL + KAG)** *Dénomination:* **BLOC SOUPAPE (CHEVAUCHEMENT DE VOIE + KAG)**	**27/10/2020** **Seite 234**

HAMM

Position Item Posición Position	Teile-Nr. Part No. Referencia Référence	Gültig für Valid for Válido para Valable	Menge Quantity Cantidad Quantité	Einheit Unit Unidad Unité	Benennung	Designation	Denominación	Dénomination
2	2126710	1-9999	1	PC	DRUCKBEGRENZUNGSVENTIL	PRESSURE-RELIEF VALVE	VÁLVULA LIMITADORA DE PRESIÓN	LIMITEUR DE PRESSION
3	2126711	1-9999	1	PC	WEGEVENTIL	DIRECTIONAL CONTROL VALVE	VÁLVULA DE DISTRIBUCIÓN	VALVE DE DISTRIBUTION
3.01	2126696	1-9999	2	PC	MAGNETSPULE	SOLENOID COIL	BOBINA MAGNÉTICA	BOBINE EXCITATRICE
4	2126712	1-9999	1	PC	WEGEVENTIL	DIRECTIONAL CONTROL VALVE	VÁLVULA DE DISTRIBUCIÓN	VALVE DE DISTRIBUTION
4.01	2126696	1-9999	2	PC	MAGNETSPULE	SOLENOID COIL	BOBINA MAGNÉTICA	BOBINE EXCITATRICE
5	2126713	1-9999	4	PC	RÜCKSCHLAGVENTIL	NON-RETURN VALVE	VÁLVULA DE RETENCION	SOUPAPE DE NON-RETOUR
7	2025519	1-9999	1	PC	VERSCHLUSSSCHRAUBE	LOCKING SCREW	TORNILLO DE CIERRE	VIS DE FERMETURE
8	1239155	1-9999	3	PC	VERSCHLUSSSCHRAUBE	LOCKING SCREW	TORNILLO DE CIERRE	VIS DE FERMETURE
100	2056765	1-9999	1	PC	VENTILBLOCK	VALVE BLOCK	BLOQUE DE VÁLVULA	BLOC DE SOUPAPE

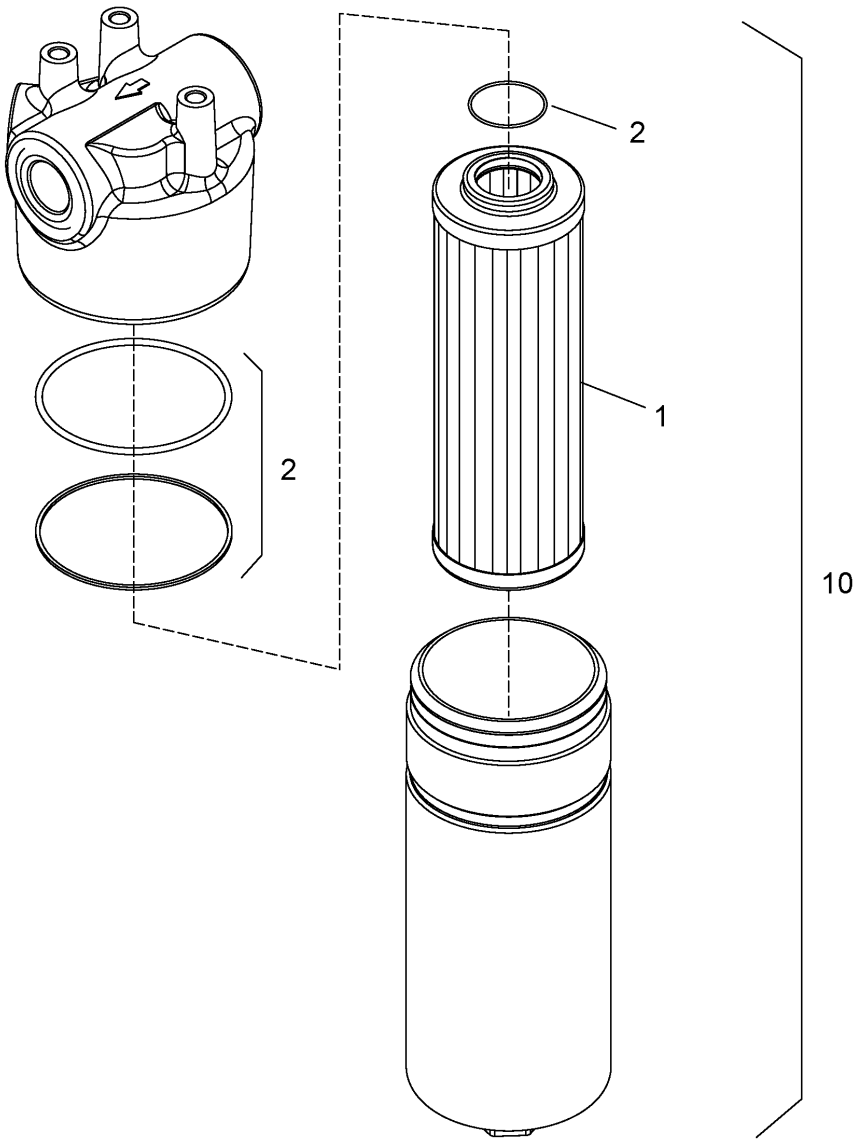

Baureihe: *Series:* *Código der serie:* *Code de série:*	H184	*Gruppe:* *Assembly:* *Grupo:* *Groupe:*	05.21.00 / 00 2123471	*Benennung:* **FILTER (HYDRAULIKÖL)** *Designation:* **FILTER (HYDRAULIC OIL)** *Denominación:* **FILTRO (ACEITE HIDRÁULICO)** *Dénomination:* **FILTRE (HUILE HYDRAULIQUE)**	**27/10/2020** **Seite 236**

HAMM

Position Item Posición Position	Teile-Nr. Part No. Referencia Référence	Gültig für Valid for Válido para Valable	Menge Quantity Cantidad Quantité	Einheit Unit Unidad Unité	Benennung	Designation	Denominación	Dénomination
1	1296396	1-9999	1	PC	FILTEREINSATZ	FILTER INSERT	CARTUCHO DE FILTRO	CARTOUCHE FILTRANTE
2	2028295	1-9999	1	PC	REPARATURSATZ	REPAIR SET	KIT DE REPARACIÓN	KIT DE RÉPARATION
10	1295381	1-9999	1	PC	FILTER KOMPL.	FILTER COMPL.	FILTRO COMPL.	FILTRE COMPL.

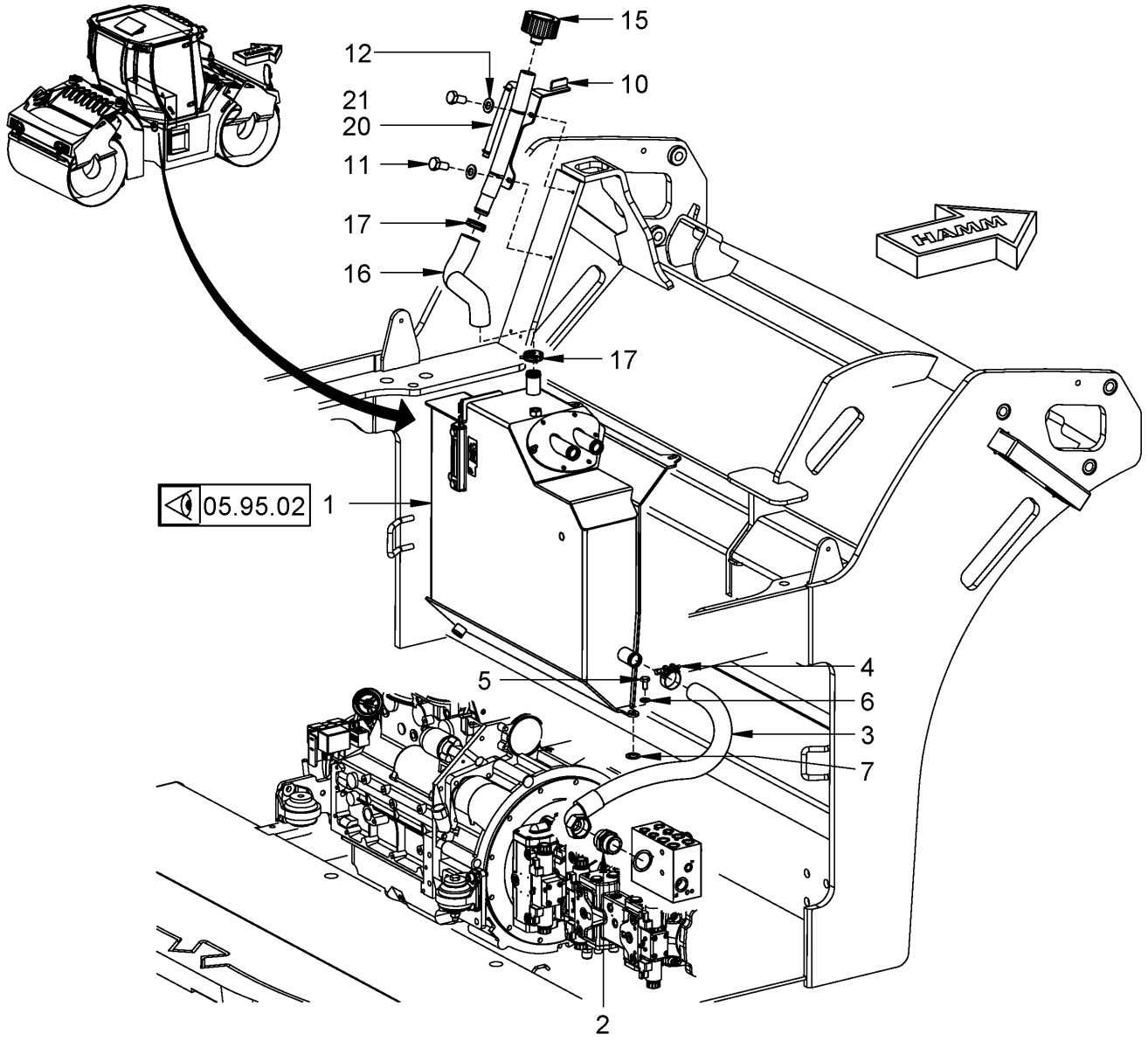

Baureihe: *Series:* *Código der serie:* *Code de série:*	H184	*Gruppe:* *Assembly:* *Grupo:* *Groupe:*	05.95.01 / 00 2116109	*Benennung:* **ÖLTANK** *Designation:* **OIL TANK** *Denominación:* **DEPÓSITO DE ACEITE** *Dénomination:* **RÉSERVOIR D'HUILE**	**27/10/2020** **Seite 238**

HAMM

Position Item Posición Position	Teile-Nr. Part No. Referencia Référence	Gültig für Valid for Válido para Valable	Menge Quantity Cantidad Quantité	Einheit Unit Unidad Unité	Benennung	Designation	Denominación	Dénomination
1	2069304	1-9999	1	PC	ÖLTANK KOMPL.	OIL TANK COMPL.	DEPÓSITO DE ACEITE COMPL.	RÉSERVOIR D'HUILE COMPL.
2	2075980	1-9999	1	PC	EINSCHRAUBSTUTZEN GERADE	STRAIGHT SCREWED SOCKET	RACOR PARA ENROSCAR RECTO	RACCORD DROIT
3	2111832	1-9999	1	PC	SCHLAUCH	HOSE	MANGUERA	TUYAU FLEXIBLES
4	2039101	1-9999	1	PC	SCHLAUCHSCHELLE	HOSE CLAMP	ABRAZADERA	COLLIER DE SERRAGE
5	2119445	1-9999	3	PC	SECHSKANTSCHRAUBE	HEXAGON SCREW	TORNILLO HEXAGONAL	VIS HEXAGONALE
6	216607	1-9999	3	PC	SCHEIBE	WASHER	ARANDELA	RONDELLE
7	2175174	1-9999	3	PC	SICHERUNGSSCHEIBE	LOCKING WASHER	DISCO DE SEGURIDAD	RONDELLE D'ARRÊT
10	2095856	1-9999	1	PC	EINFÜLLSTUTZEN	FILLER NECK	RACOR DE LLENADO	TUBULURE DE REMPLISSAGE
11	2119327	1-9999	2	PC	SECHSKANTSCHRAUBE	HEXAGON SCREW	TORNILLO HEXAGONAL	VIS HEXAGONALE
12	2175172	1-9999	2	PC	SICHERUNGSSCHEIBE	LOCKING WASHER	DISCO DE SEGURIDAD	RONDELLE D'ARRÊT
15	1259334	1-9999	1	PC	BELÜFTUNGSFILTER	VENT FILTER	FILTRO DE VENTILACIÓN	FILTRE DE VENTILATION
16	2035288	1-9999	1	PC	SCHLAUCH	HOSE	MANGUERA	TUYAU FLEXIBLES
17	2035809	1-9999	2	PC	SCHLAUCHSCHELLE	HOSE CLAMP	ABRAZADERA	COLLIER DE SERRAGE
20	2194806	1-9999	0,95	M	SCHLAUCH	HOSE	MANGUERA	TUYAU FLEXIBLES
21	2035621	1-9999	2	PC	SCHLAUCHSCHELLE	HOSE CLAMP	ABRAZADERA	COLLIER DE SERRAGE

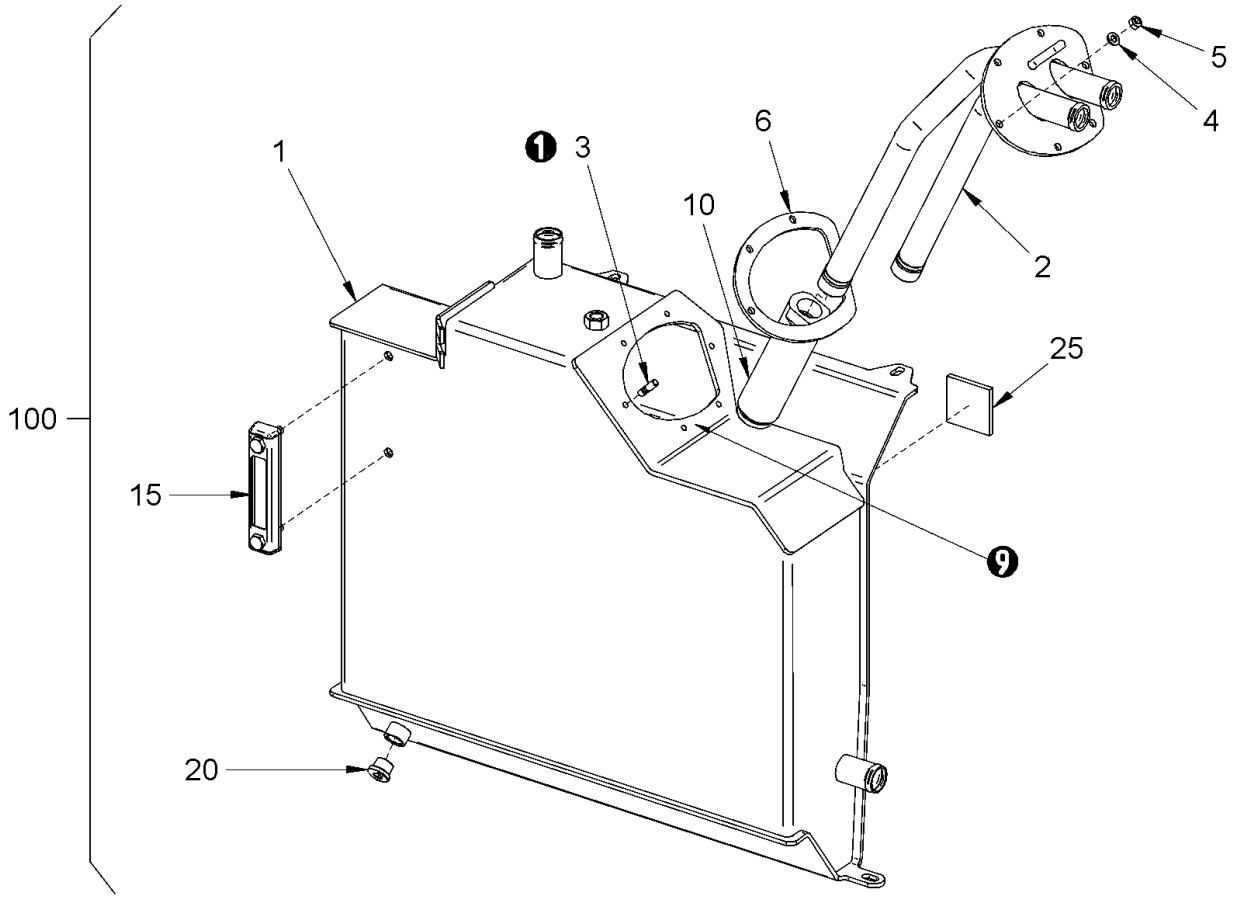

Baureihe: *Series:* *Código der serie:* *Code de série:*	H184	*Gruppe:* *Assembly:* *Grupo:* *Groupe:*	05.95.02 / 00 2116110	*Benennung:* **ÖLTANK** *Designation:* **OIL TANK** *Denominación:* **DEPÓSITO DE ACEITE** *Dénomination:* **RÉSERVOIR D'HUILE**	**27/10/2020** **Seite 240**

HAMM

Position Item Posición Position	Teile-Nr. Part No. Referencia Référence	Gültig für Valid for Válido para Valable	Menge Quantity Cantidad Quantité	Einheit Unit Unidad Unité	Benennung	Designation	Denominación	Dénomination
1	2179243	351-9999	1	PC	ÖLTANK	OIL TANK	DEPÓSITO DE ACEITE	RÉSERVOIR D'HUILE
2	2069306	1-9999	1	PC	DECKEL	LID	TAPA	COUVERCLE
3	1208489	1-9999	10	PC	STIFTSCHRAUBE	STUD SCREW	ESPÁRRAGO	GOUJON FILETÉ
4	2175172	1-9999	10	PC	SICHERUNGSSCHEIBE	LOCKING WASHER	DISCO DE SEGURIDAD	RONDELLE D'ARRÊT
5	2127020	1-9999	10	PC	SECHSKANTMUTTER	HEXAGONAL NUT	TUERCA HEXAGONAL	ECROU HEXAGONAL
6	2445617	1-9999	1	PC	DICHTUNG	SEALING	JUNTA	JOINT
10	1295543	1-9999	2	PC	SIEBFILTER	FILTERING SCREEN	TAMIZ FILTRANTE	FILTRE-TAMIS
15	274178	1-9999	1	PC	ÖLSTANDSANZEIGE	OIL LEVEL INDICATOR	INDICADOR DE NIVEL DE ACEITE	INDICATEUR DE NIVEAU D'HUILE
20	1299654	1-9999	1	PC	VERSCHLUSSSCHRAUBE	LOCKING SCREW	TORNILLO DE CIERRE	VIS DE FERMETURE
25	2179332	1-9999	1	PC	GUMMIPLATTE	RUBBER PLATE	PLACA DE GOMA	PLAQUE EN CAOUTCHOUC
100	2069304	1-9999	1	PC	ÖLTANK KOMPL.	OIL TANK COMPL.	DEPÓSITO DE ACEITE COMPL.	RÉSERVOIR D'HUILE COMPL.

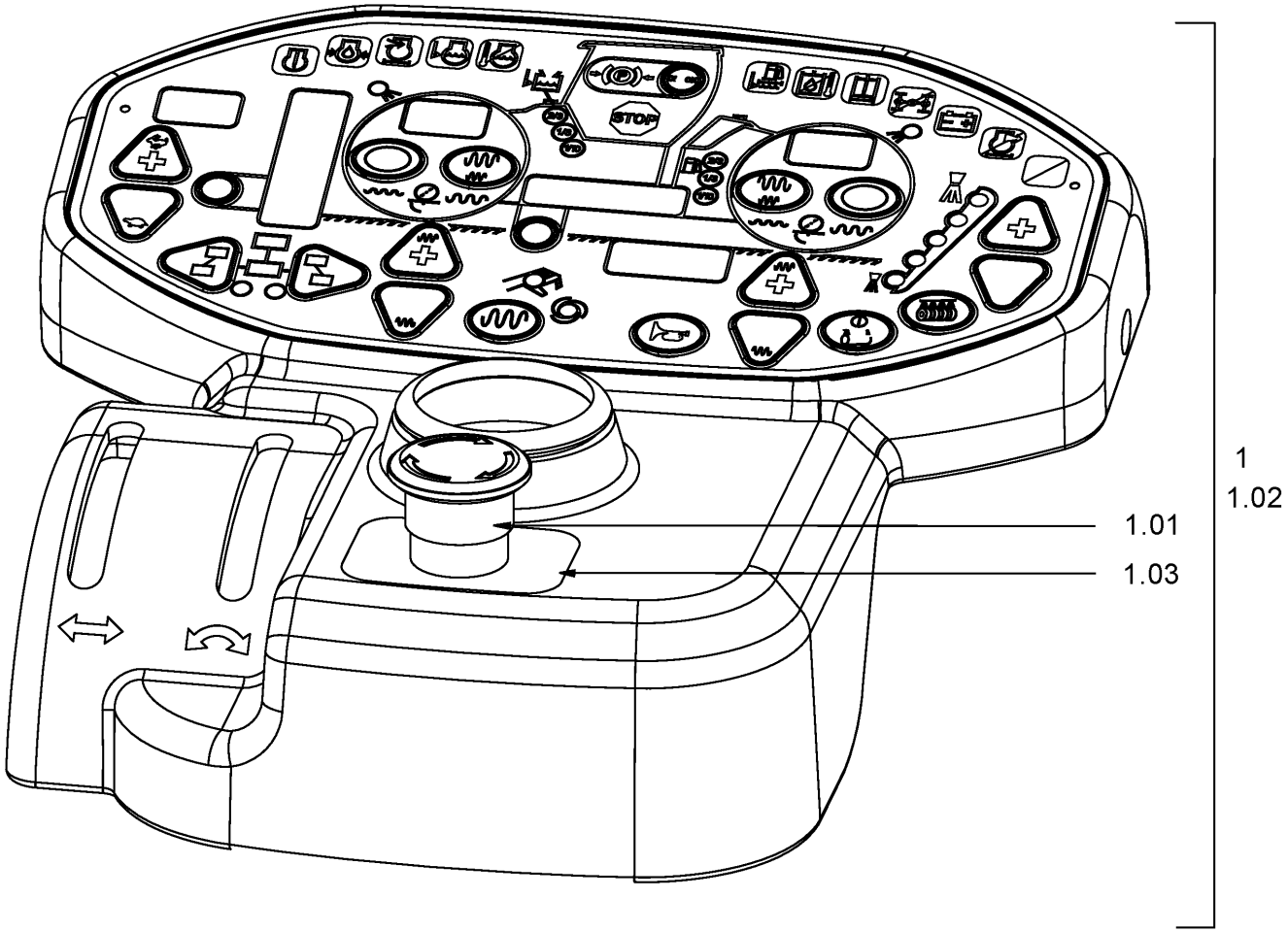

Baureihe: *Series:* *Código der serie:* *Code de série:*	H184	*Gruppe:* *Assembly:* *Grupo:* *Groupe:*	06.01.01 / 00 2116112	*Benennung:* **ARMATURENBRETT** *Designation:* **INSTRUMENT PANEL** *Denominación:* **PANEL DE INSTRUMENTOS** *Dénomination:* **TABLEAU DE BORD**	**27/10/2020** **Seite 242**

HAMM

Position Item Posición Position	Teile-Nr. Part No. Referencia Référence	Gültig für Valid for Válido para Valable	Menge Quantity Cantidad Quantité	Einheit Unit Unidad Unité	Benennung	Designation	Denominación	Dénomination
1	2106774	1-9999	1	PC	ARMATURENBRETT KOMPL.	INSTRUMENT PANEL COMPL.	PANEL DE INSTRUMENTOS COMPL.	TABLEAU DE BORD COMPL.
1.01	2108425	1-9999	1	PC	DRUCKKNOPFSATZ	PUSH BUTTON SWITCH KIT	KIT DE BOTÓN	KIT DU BOUTON À POUSSOIR
1.02	2111378	1-9999	1	PC	KABELBAUM NOT-HALT	WIRE HARNESS EMERGENCY STOP	MAZO CABLES PARADA EMERGENCIA	FAISCEAU CABLES ARRÊT D'URGENC
1.03	1469010	1-9999	1	PC	SCHILD	LABEL	ETIQUETA	ETIQUETTE

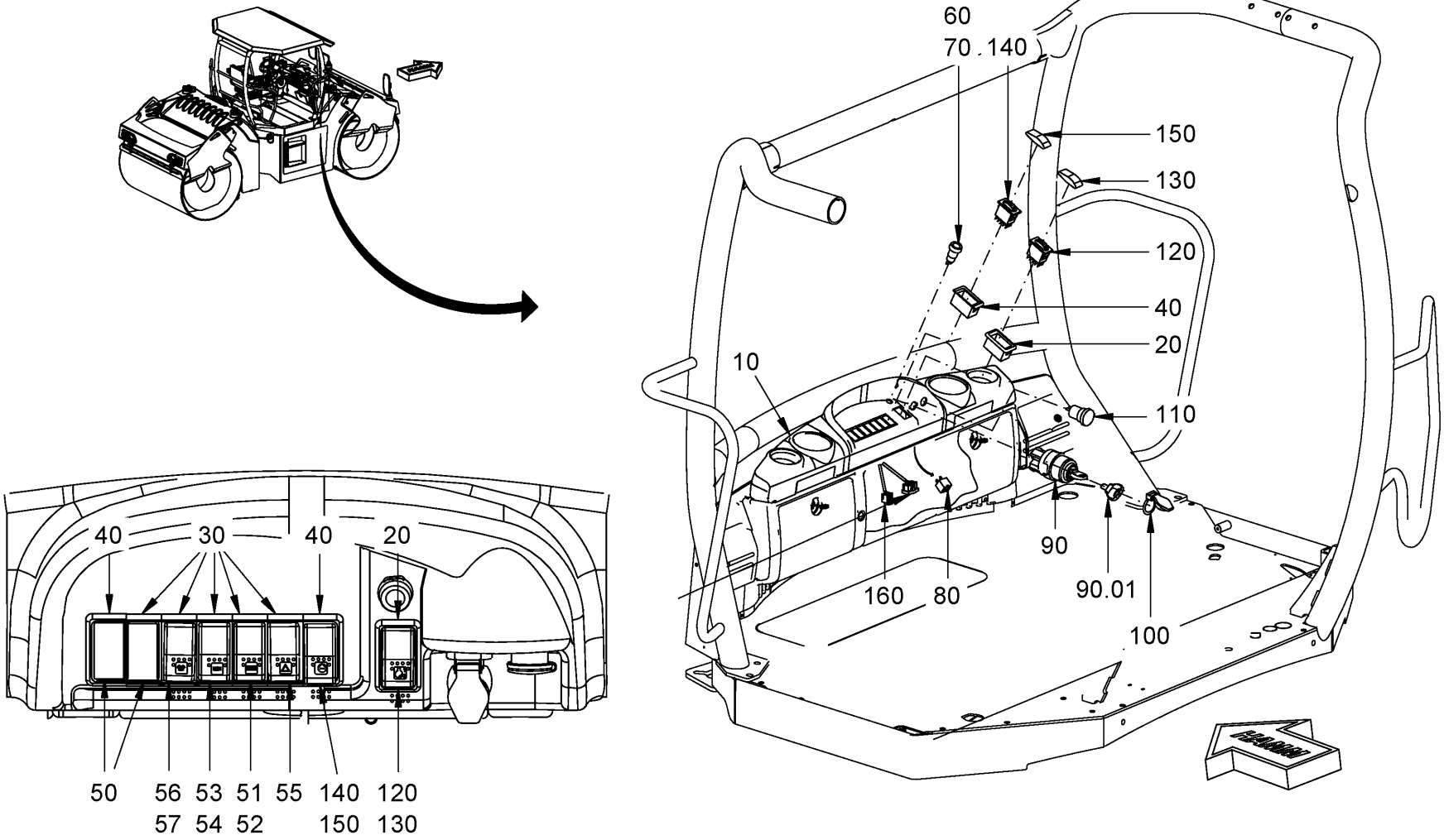

Baureihe: *Series:* *Código der serie:* *Code de série:*	H184	*Gruppe:* *Assembly:* *Grupo:* *Groupe:*	06.01.02 / 00 2120743	*Benennung:* **ARMATURENBRETT** *Designation:* **INSTRUMENT PANEL** *Denominación:* **PANEL DE INSTRUMENTOS** *Dénomination:* **TABLEAU DE BORD**	**27/10/2020** **Seite 244**

HAMM

Position Item Posición Position	Teile-Nr. Part No. Referencia Référence	Gültig für Valid for Válido para Valable	Menge Quantity Cantidad Quantité	Einheit Unit Unidad Unité	Benennung	Designation	Denominación	Dénomination
10	2205317	1-9999	1	PC	VERKLEIDUNGSTEIL VERSION MIT KABINE	COVERING PART VERSION WITH CABIN	PIEZA DE RECUBRIMIENTO VERSIÓN CON CABINA	PIÈCE DE REVÊTEMENT VERSION AVEC CABINE
10	2205318	1-9999	1	PC	VERKLEIDUNGSTEIL	COVERING PART	PIEZA DE RECUBRIMIENTO	PIÈCE DE REVÊTEMENT
20	2031475	1-9999	1	PC	RAHMEN	FRAME	BASTIDOR	CADRE
30	1269445	1-9999	6	PC	RAHMEN	FRAME	BASTIDOR	CADRE
40	1269437	1-9999	2	PC	RAHMEN	FRAME	BASTIDOR	CADRE
50	1263005	1-9999	7	PC	DECKEL	LID	TAPA	COUVERCLE
51	1268678	1-9999	1	PC	SCHALTER	SWITCH	INTERRUPTOR	INTERRUPTEUR
52	2031843	1-9999	1	PC	WIPPE	BOGIE	BOGIE	BOGIE
53	1269461	1-9999	1	PC	SCHALTER	SWITCH	INTERRUPTOR	INTERRUPTEUR
54	2031842	1-9999	1	PC	WIPPE	BOGIE	BOGIE	BOGIE
55	1264524	1-9999	1	PC	WARNBLINKSCHALTER	ALARM SYSTEM SWITCH	INTERRUPTOR LUCES ADVERTENCIA	COMMUTATEUR FEUX DE DÉTRESSE
56	1262955	1-9999	1	PC	SCHALTER	SWITCH	INTERRUPTOR	INTERRUPTEUR
57	1291947	1-9999	1	PC	WIPPE, RUNDUMKENNLEUCHTE	ROCKER, ROTATING BEAM LIGHT	SOPORTE BASC., LUZ GIRATORIA	BASCULE, GYROPHARE
60	386308	1-9999	1	PC	KONTROLLEUCHTE, GLÜHEN	PILOT LIGHT, GLOW	TESTIGO DE CONTROL, BRILLO	LAMPE TÉMOIN, PRÉCHAUFFAGE
70	209643	1-9999	1	PC	LAMPE	LAMP	LÁMPARA	LAMPE
80	2028837	1-9999	1	PC	SIGNALTONGEBER	AUDIO SIGNAL TRANSMITTER	TRANSMISOR DE SEÑAL	TRANSMETTEUR DES SIGNAUX
90	380296	1-9999	1	PC	SCHLÜSSELSCHALTER	IGNITION SWITCH	INTERRUPTOR DE LLAVE	INTERRUPTEUR À CLÉ
90.01	367125	1-9999	1	PC	SCHLÜSSEL	KEY	LLAVE	CLÉ
100	335983	1-9999	1	PC	KLAPPDECKEL	FOLDING LID	TAPA ABATIBLE	COUVERCLE RABATTANT
110	2034731	1-9999	1	PC	EINBAUSTECKDOSE	BUILT-IN SOCKET	ENCHUFE EMPOTRADO	PRISE FEMELLE INCORPORÉE
120	1269488	1-9999	1	PC	DRUCKTASTER	PUSH BUTTON	PULSADOR	BOUTON-POUSSOIR
130	1497790	1-9999	1	PC	WIPPE, MOTORMAN. MANUELL-AUTO.	ROCKER, EN. MANAG. MAN.-AUTOM.	SOP. BASC, MOTOR MANUAL-AUTOM.	BASCULE, MOTEUR MANUEL-AUTOM.
140	1262955	1-9999	1	PC	SCHALTER	SWITCH	INTERRUPTOR	INTERRUPTEUR
150	2081602	1-9999	1	PC	WIPPE	BOGIE	BOGIE	BOGIE
160	2081448	1-9999	1	PC	KABELBAUM	CABLE HARNESS	MAZO DE CABLES	FAISCEAU DE CÂBLES

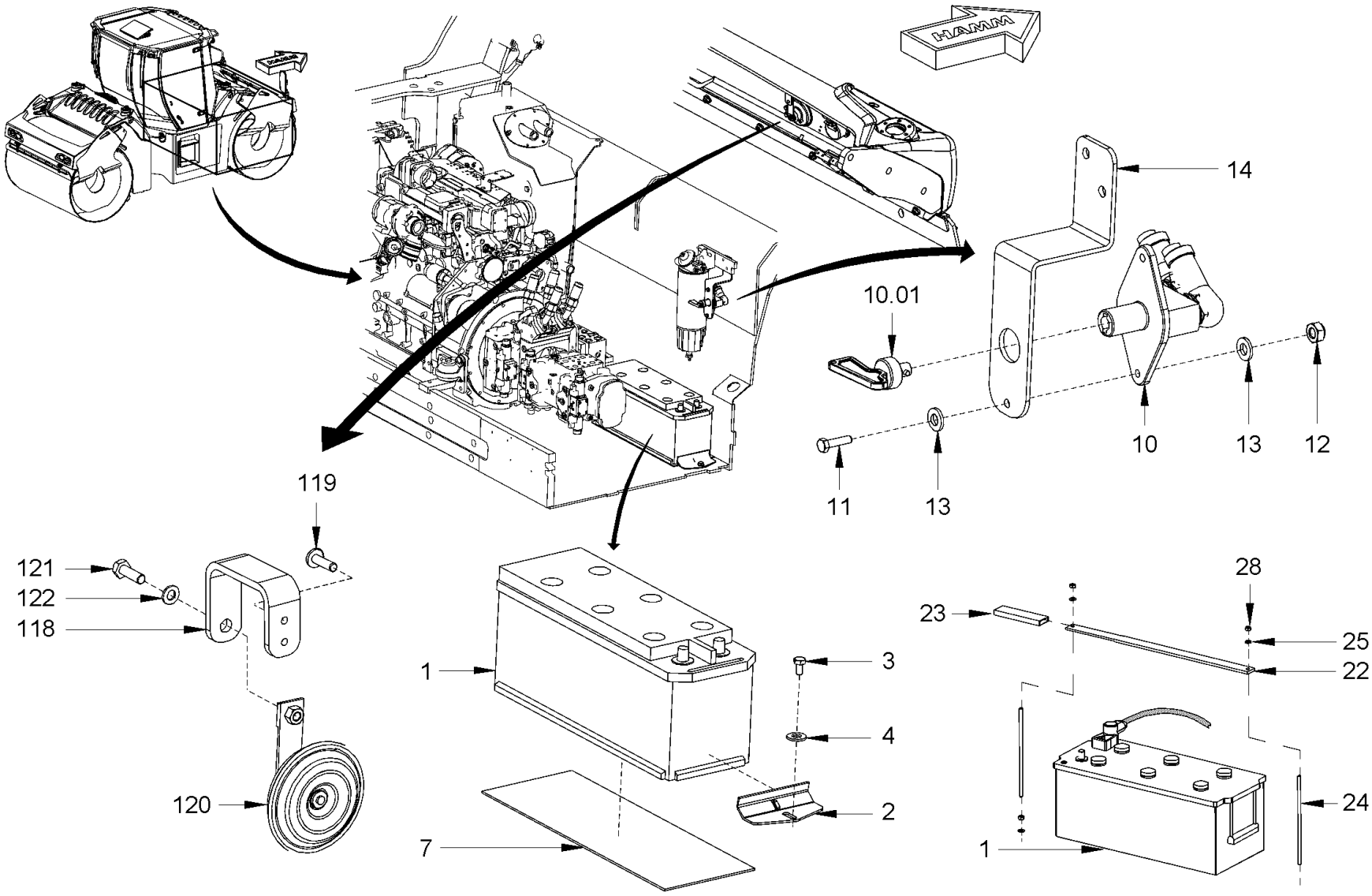

Baureihe: *Series:* *Código der serie:* *Code de série:*	H184	*Gruppe:* *Assembly:* *Grupo:* *Groupe:*	06.05.01 / 01 2204775	*Benennung:* **ELEKTRISCHE ANLAGE** *Designation:* **ELECTRICAL SYSTEM** *Denominación:* **SISTEMA ELÉCTRICO** *Dénomination:* **SYSTÈME ÉLECTRIQUE**	**27/10/2020** **Seite 246**

HAMM

Position Item Posición Position	Teile-Nr. Part No. Referencia Référence	Gültig für Valid for Válido para Valable	Menge Quantity Cantidad Quantité	Einheit Unit Unidad Unité	Benennung	Designation	Denominación	Dénomination
1	2323965	244-9999	1	PC	BATTERIE	BATTERY	BATERÍA	BATTERIE
7	2129395	244-9999	1	PC	GUMMIPLATTE	RUBBER PLATE	PLACA DE GOMA	PLAQUE EN CAOUTCHOUC
10	394319	244-9999	1	PC	BATTERIETRENNSCHALTER	BATTERY ISOLATING SWITCH	INTERRUPTOR DESCONEX. BATERÍA	INTERRUPTEUR-SÉPARAT. BATTERIE
10.01	1203894	244-9999	1	PC	SCHLÜSSEL	KEY	LLAVE	CLÉ
11	213780	244-9999	2	PC	SECHSKANTSCHRAUBE	HEXAGON SCREW	TORNILLO HEXAGONAL	VIS HEXAGONALE
12	2127017	244-9999	2	PC	SECHSKANTMUTTER	HEXAGONAL NUT	TUERCA HEXAGONAL	ECROU HEXAGONAL
13	2175169	244-9999	4	PC	SICHERUNGSSCHEIBE	LOCKING WASHER	DISCO DE SEGURIDAD	RONDELLE D'ARRÊT
14	2107862	244-9999	1	PC	BLECH	METAL PLATE	CHAPA	TÔLE
22	2251207	1016-9999	1	PC	BEFESTIGUNG	FIXATION	FIJACIÓN	FIXATION
23	2149736	1016-9999	0,08	M	SCHRUMPFSCHLAUCH	SHRINKDOWN PLASTIC TUBING	MANGUERA ENCOBILE EN CALIENTE	GAINE RÉTRÉCISSABLE
24	2290595	1016-9999	2	PC	BEFESTIGUNG	FIXATION	FIJACIÓN	FIXATION
25	2175172	1016-9999	2	PC	SICHERUNGSSCHEIBE	LOCKING WASHER	DISCO DE SEGURIDAD	RONDELLE D'ARRÊT
28	1234501	1016-9999	1	PC	MUTTER	NUT	TUERCA	ECROU
118	2132130	244-9999	1	PC	HALTER	HOLDER	SOPORTE	SUPPORT
119	2024087	244-9999	2	PC	LINSENSCHRAUBE	FILLISTER HEAD SCREW	TORNILLO ALOMADO PULIDO	VIS À TÊTE BOMBÉE
120	207365	244-9999	1	PC	SIGNALHORN	SIGNAL HORN	BOCINA	AVERTISSEUR
121	213829	244-9999	1	PC	SECHSKANTSCHRAUBE	HEXAGON SCREW	TORNILLO HEXAGONAL	VIS HEXAGONALE
122	2175172	244-9999	1	PC	SICHERUNGSSCHEIBE	LOCKING WASHER	DISCO DE SEGURIDAD	RONDELLE D'ARRÊT

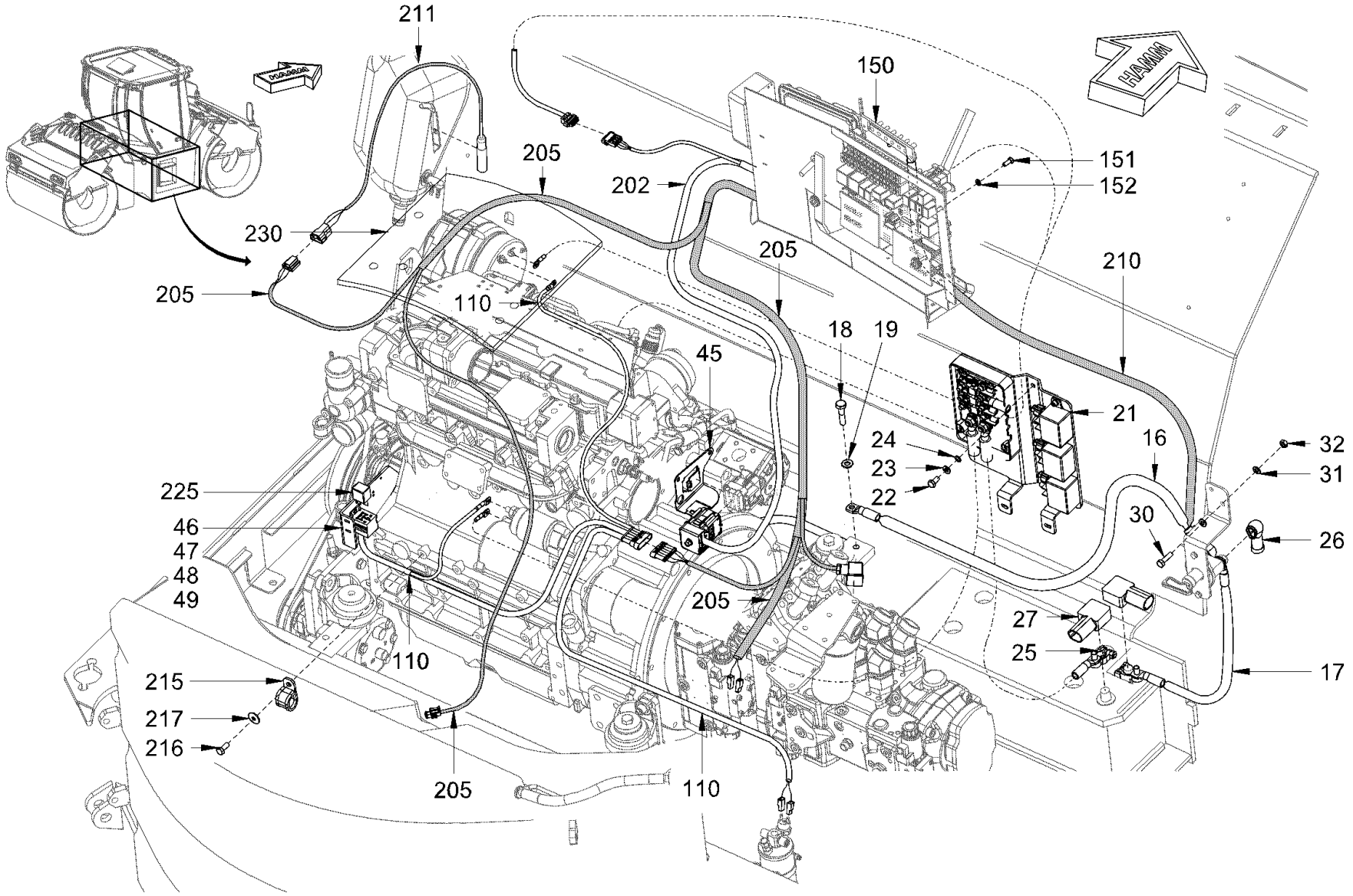

Baureihe: *Series:* *Código der serie:* *Code de série:*	H184	*Gruppe:* *Assembly:* *Grupo:* *Groupe:*	06.05.02 / 00 2138494	*Benennung:* **ELEKTRISCHE ANLAGE** *Designation:* **ELECTRICAL SYSTEM** *Denominación:* **SISTEMA ELÉCTRICO** *Dénomination:* **SYSTÈME ÉLECTRIQUE**	**27/10/2020** **Seite 248**

HAMM

Position Item Posición Position	Teile-Nr. Part No. Referencia Référence	Gültig für Valid for Válido para Valable	Menge Quantity Cantidad Quantité	Einheit Unit Unidad Unité	Benennung	Designation	Denominación	Dénomination
16	2108767	1-9999	1	PC	KABELBAUM	CABLE HARNESS	MAZO DE CABLES	FAISCEAU DE CÂBLES
17	829641	1-9999	1	PC	MASSEKABEL	GROUND CABLE	CABLE DE TOMA DE TIERRA	CÂBLE DE MISE À LA MASSE
18	2372363	1-9999	1	PC	SECHSKANTSCHRAUBE	HEXAGON SCREW	TORNILLO HEXAGONAL	VIS HEXAGONALE
19	2041843	1-9999	2	PC	FEDERRING	SPRING RING	ARANDELA ELÁSTICA	RONDELLE ÉLASTIQUE
21	2105652	1-9999	1	PC	RELAISHALTER	RELAY HOLDER	SOPORTE DEL RELÉ	PORTE-RELAIS
22	2119327	1-9999	2	PC	SECHSKANTSCHRAUBE	HEXAGON SCREW	TORNILLO HEXAGONAL	VIS HEXAGONALE
23	2175172	1-9999	2	PC	SICHERUNGSSCHEIBE	LOCKING WASHER	DISCO DE SEGURIDAD	RONDELLE D'ARRÊT
24	276332	1-9999	2	PC	SICHERUNGSSCHEIBE	LOCKING WASHER	DISCO DE SEGURIDAD	RONDELLE D'ARRÊT
25	293601	1-9999	1	PC	BATTERIEKLEMME PLUS	BATTERY TERMINAL POSITIVE	BORNE DE BATERÍA POSITIVO	BORNE DE BATTERIE POSITIVE
26	226017	1-9999	2	PC	ABDECKKAPPE	PROTECTING CAP	CAPACETE DE PROTECCIÓN	CAPUCHON DE PROTECTION
27	1258737	1-9999	2	PC	ABDECKKAPPE	PROTECTING CAP	CAPACETE DE PROTECCIÓN	CAPUCHON DE PROTECTION
30	339180	1-9999	2	PC	SECHSKANTSCHRAUBE	HEXAGON SCREW	TORNILLO HEXAGONAL	VIS HEXAGONALE
31	2175172	1-9999	4	PC	SICHERUNGSSCHEIBE	LOCKING WASHER	DISCO DE SEGURIDAD	RONDELLE D'ARRÊT
32	2127020	1-9999	2	PC	SECHSKANTMUTTER	HEXAGONAL NUT	TUERCA HEXAGONAL	ECROU HEXAGONAL
45	2070357	1-9999	1	PC	HALTER	HOLDER	SOPORTE	SUPPORT
46	2070238	1-9999	1	PC	HALTER	HOLDER	SOPORTE	SUPPORT
47	2119339	1-9999	2	PC	SECHSKANTSCHRAUBE	HEXAGON SCREW	TORNILLO HEXAGONAL	VIS HEXAGONALE
48	276332	1-9999	2	PC	SICHERUNGSSCHEIBE	LOCKING WASHER	DISCO DE SEGURIDAD	RONDELLE D'ARRÊT
49	387223	1-9999	1	PC	SICHERUNGSSCHRAUBE	SAFETY SCREW	TORNILLO DE SEGURIDAD	VIS DE FIXATION
110	2093172	1-9999	1	PC	KABELBAUM	CABLE HARNESS	MAZO DE CABLES	FAISCEAU DE CÂBLES
150	2111642	1-9999	1	PC	ELEKTRONIKEINHEIT MIT GEHÄUSE	ELECTRONIC UNIT WITH HOUSING	UNIDAD ELECTRÓNICA CON CARCASA	UNITÉ ÉLECTRONIQUE AV. BOÎTIER
151	213667	1-9999	4	PC	SECHSKANTSCHRAUBE	HEXAGON SCREW	TORNILLO HEXAGONAL	VIS HEXAGONALE
152	2175169	1-9999	4	PC	SICHERUNGSSCHEIBE	LOCKING WASHER	DISCO DE SEGURIDAD	RONDELLE D'ARRÊT
202	2074250	1-9999	1	PC	KABELBAUM MOTOR	WIRE HARNESS ENGINE	MAZO DE CABLES MOTOR	FAISCEAU DE CÂBLES MOTEUR
205	2074307	1-9999	1	PC	KABELBAUM MOTORRAUM	WIRE HARNESS ENGINE ROOM	MAZO DE CABLES VANO MOTOR	FAISCEAU CABLES COMPA MOTEUR
210	2090650	1-9999	1	PC	KABELBAUM MASSE	WIRE HARNESS GROUND	MAZO DE CABLES TIERRA	FAISCEAU DE CÂBLES MASSE
211	892947	1-9999	1	PC	FÜLLSTANDSFÜHLER	LEVEL SENSOR	SENSOR DE NIVEL DE LLENADO	CANNE DE NIVEAU
215	1200305	1-9999	2	PC	ROHRSCHELLE	PIPE CLIP	ABRAZADERA	COLLIER DE SERRAGE
216	2119339	1-9999	2	PC	SECHSKANTSCHRAUBE	HEXAGON SCREW	TORNILLO HEXAGONAL	VIS HEXAGONALE
217	260983	1-9999	2	PC	SCHEIBE	WASHER	ARANDELA	RONDELLE
225	2035291	1-9999	1	PC	RELAIS	RELAY	RELE	RELAIS
230	2271699	1-9999	1	PC	GUMMIPLATTE	RUBBER PLATE	PLACA DE GOMA	PLAQUE EN CAOUTCHOUC

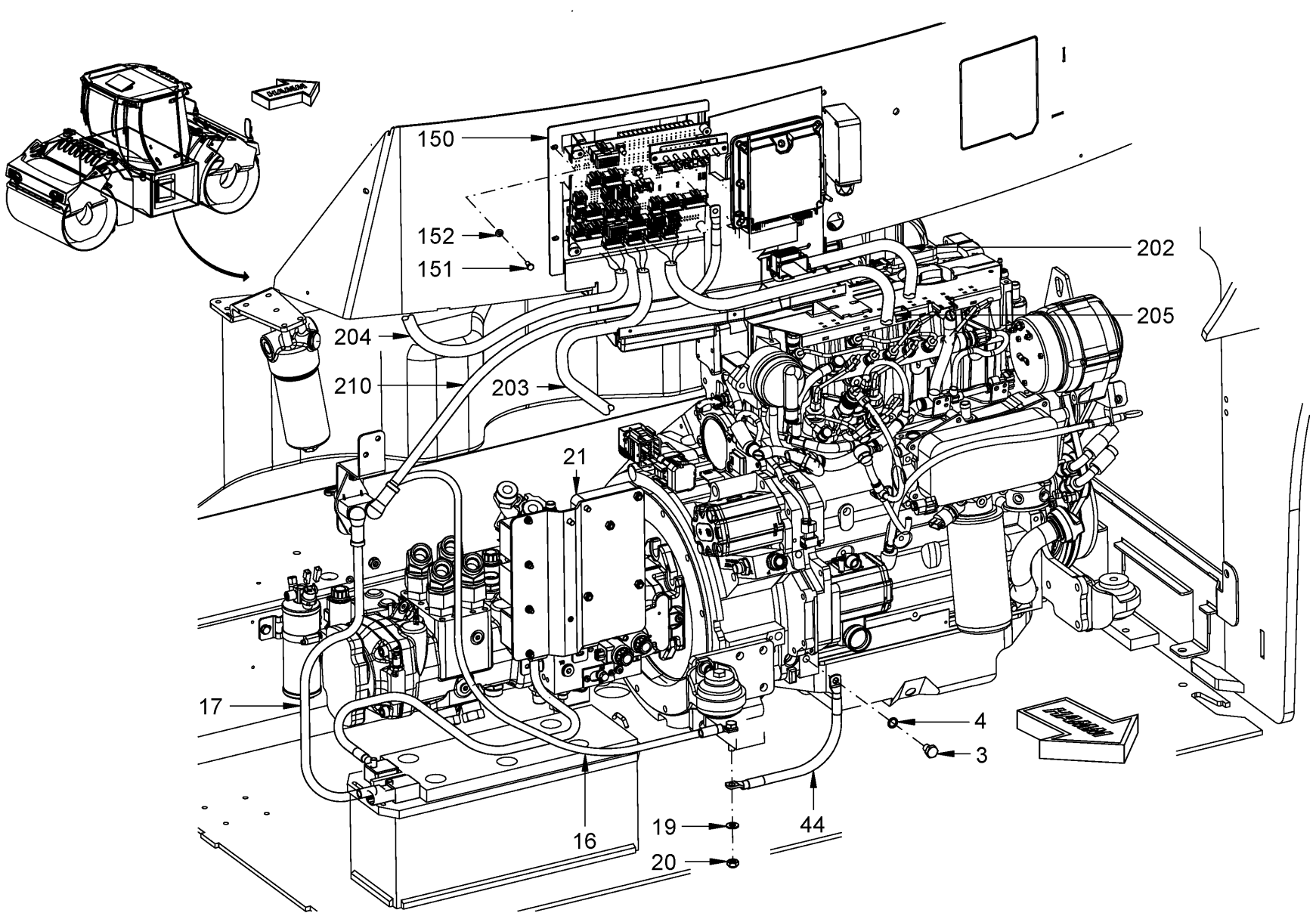

Baureihe: *Series:* *Código der serie:* *Code de série:*	H184	*Gruppe:* *Assembly:* *Grupo:* *Groupe:*	06.05.03 / 00 2154200	*Benennung:* **ELEKTRISCHE ANLAGE** *Designation:* **ELECTRICAL SYSTEM** *Denominación:* **SISTEMA ELÉCTRICO** *Dénomination:* **SYSTÈME ÉLECTRIQUE**	**27/10/2020** **Seite 250**

HAMM

Position Item Posición Position	Teile-Nr. Part No. Referencia Référence	Gültig für Valid for Válido para Valable	Menge Quantity Cantidad Quantité	Einheit Unit Unidad Unité	Benennung	Designation	Denominación	Dénomination
3	2358665	1-9999	1	PC	SECHSKANTSCHRAUBE	HEXAGON SCREW	TORNILLO HEXAGONAL	VIS HEXAGONALE
4	2358006	1-9999	2	PC	FEDERRING	SPRING RING	ARANDELA ELÁSTICA	RONDELLE ÉLASTIQUE
16	2108767	1-9999	1	PC	KABELBAUM	CABLE HARNESS	MAZO DE CABLES	FAISCEAU DE CÂBLES
17	829641	1-9999	1	PC	MASSEKABEL	GROUND CABLE	CABLE DE TOMA DE TIERRA	CÂBLE DE MISE À LA MASSE
19	2041843	1-9999	2	PC	FEDERRING	SPRING RING	ARANDELA ELÁSTICA	RONDELLE ÉLASTIQUE
20	2041837	1-9999	1	PC	SECHSKANTMUTTER	HEXAGONAL NUT	TUERCA HEXAGONAL	ECROU HEXAGONAL
21	2105652	1-9999	1	PC	RELAISHALTER	RELAY HOLDER	SOPORTE DEL RELÉ	PORTE-RELAIS
44	2090644	1-9999	1	PC	KABELBAUM MASSE	WIRE HARNESS GROUND	MAZO DE CABLES TIERRA	FAISCEAU DE CÂBLES MASSE
150	2111642	1-9999	1	PC	ELEKTRONIKEINHEIT MIT GEHÄUSE	ELECTRONIC UNIT WITH HOUSING	UNIDAD ELECTRÓNICA CON CARCASA	UNITÉ ÉLECTRONIQUE AV. BOÎTIER
151	213667	1-9999	4	PC	SECHSKANTSCHRAUBE	HEXAGON SCREW	TORNILLO HEXAGONAL	VIS HEXAGONALE
152	2175169	1-9999	4	PC	SICHERUNGSSCHEIBE	LOCKING WASHER	DISCO DE SEGURIDAD	RONDELLE D'ARRÊT
202	2074250	1-9999	1	PC	KABELBAUM MOTOR	WIRE HARNESS ENGINE	MAZO DE CABLES MOTOR	FAISCEAU DE CÂBLES MOTEUR
203	2147938	244-9999	1	PC	KABELBAUM VORDERRAHMEN	WIRE HARNESS FRONT FRAME	MAZO CABLES BASTIDOR DELANT.	FAISCEAU CÂBLES CHÂSS. AVANT
204	2147942	244-9999	1	PC	KABELBAUM HINTERRAHMEN	WIRE HARNESS REAR FRAME	MAZO CABLES BASTIDOR TRASERO	FAISCEAU CÂBLES CHÂSS. ARRI.
205	2074307	1-9999	1	PC	KABELBAUM MOTORRAUM	WIRE HARNESS ENGINE ROOM	MAZO DE CABLES VANO MOTOR	FAISCEAU CABLES COMPA MOTEUR
210	2090650	1-9999	1	PC	KABELBAUM MASSE	WIRE HARNESS GROUND	MAZO DE CABLES TIERRA	FAISCEAU DE CÂBLES MASSE

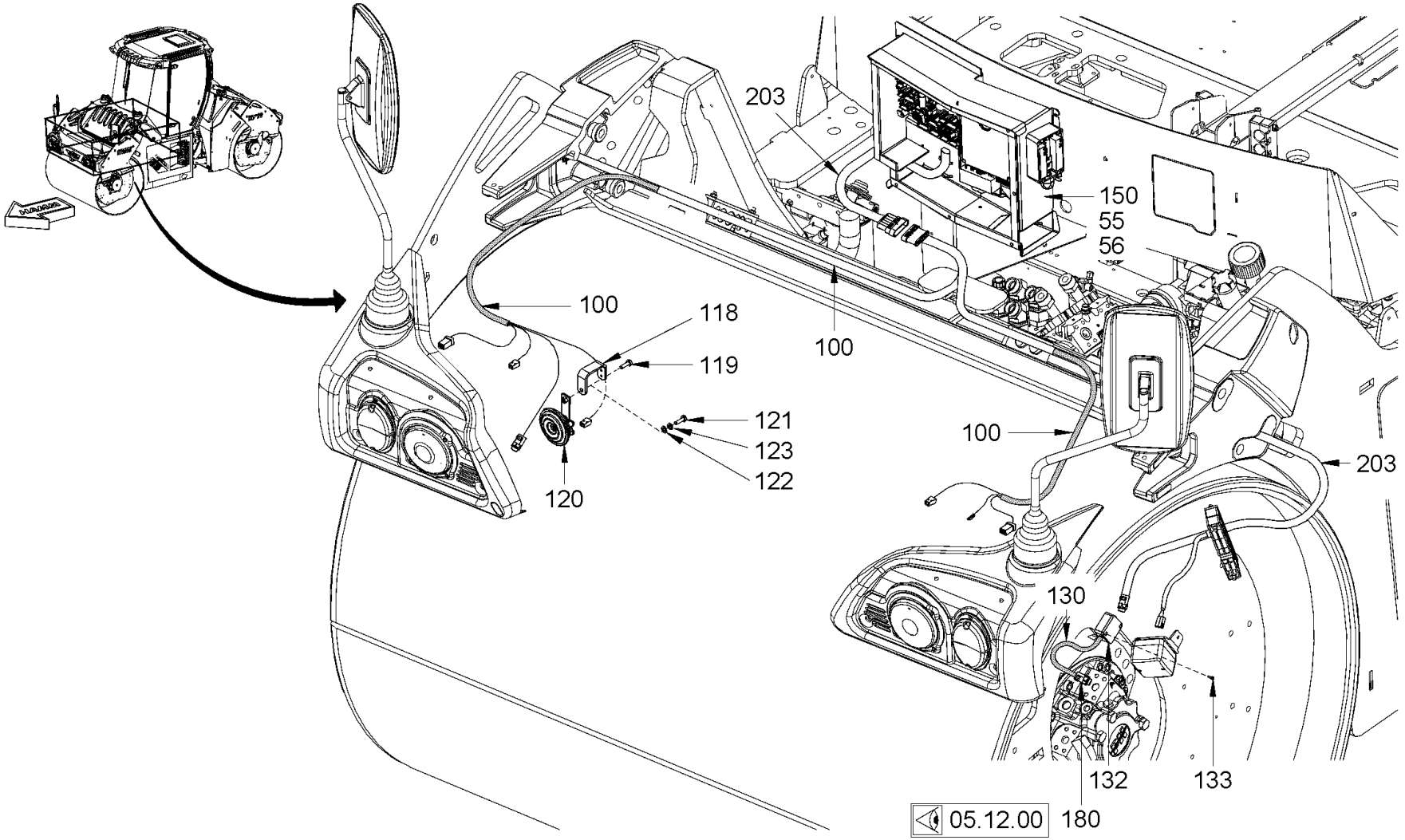

Baureihe: *Series:* *Código der serie:* *Code de série:*	H184	*Gruppe:* *Assembly:* *Grupo:* *Groupe:*	06.05.04 / 01 2204776	*Benennung:* **ELEKTRISCHE ANLAGE** *Designation:* **ELECTRICAL SYSTEM** *Denominación:* **SISTEMA ELÉCTRICO** *Dénomination:* **SYSTÈME ÉLECTRIQUE**	**27/10/2020** **Seite 252**

HAMM

Position Item Posición Position	Teile-Nr. Part No. Referencia Référence	Gültig für Valid for Válido para Valable	Menge Quantity Cantidad Quantité	Einheit Unit Unidad Unité	Benennung	Designation	Denominación	Dénomination
55	2106380	244-9999	1	PC	BLECH	METAL PLATE	CHAPA	TÔLE
56	2131968	244-9999	8	PC	SICHERUNGSSCHRAUBE	SAFETY SCREW	TORNILLO DE SEGURIDAD	VIS DE FIXATION
100	2162982	244-9999	1	PC	KABELBAUM	CABLE HARNESS	MAZO DE CABLES	FAISCEAU DE CÂBLES
118	2132130	244-9999	1	PC	HALTER	HOLDER	SOPORTE	SUPPORT
119	2024087	244-9999	2	PC	LINSENSCHRAUBE	FILLISTER HEAD SCREW	TORNILLO ALOMADO PULIDO	VIS À TÊTE BOMBÉE
120	207365	244-9999	1	PC	SIGNALHORN	SIGNAL HORN	BOCINA	AVERTISSEUR
121	213829	244-9999	1	PC	SECHSKANTSCHRAUBE	HEXAGON SCREW	TORNILLO HEXAGONAL	VIS HEXAGONALE
122	2175172	244-9999	1	PC	SICHERUNGSSCHEIBE	LOCKING WASHER	DISCO DE SEGURIDAD	RONDELLE D'ARRÊT
123	276332	244-9999	1	PC	SICHERUNGSSCHEIBE	LOCKING WASHER	DISCO DE SEGURIDAD	RONDELLE D'ARRÊT
130	2043690	244-1472	1	PC	KABELBAUM SENSOR	WIRE HARNESS SENSOR	MAZO DE CABLES SENSOR	FAISCEAU DE CÂBLES SENSEUR
132	2128281	244-1472	2	PC	ELEKTRONIKEINHEIT MIT GEHÄUSE	ELECTRONIC UNIT WITH HOUSING	UNIDAD ELECTRÓNICA CON CARCASA	UNITÉ ÉLECTRONIQUE AV. BOÎTIER
133	1220632	244-1472	4	PC	ZYLINDERSCHRAUBE	CHEESE-HEAD SCREW	TORNILLO CILÍNDRICO	VIS À TÊTE CYLINDRIQUE
150	2111642	244-9999	1	PC	ELEKTRONIKEINHEIT MIT GEHÄUSE	ELECTRONIC UNIT WITH HOUSING	UNIDAD ELECTRÓNICA CON CARCASA	UNITÉ ÉLECTRONIQUE AV. BOÎTIER
180	2067128	244-9999	1	PC	SENSOR	SENSOR	SENSOR	CAPTEUR
203	2147938	244-9999	1	PC	KABELBAUM VORDERRAHMEN	WIRE HARNESS FRONT FRAME	MAZO CABLES BASTIDOR DELANT.	FAISCEAU CÂBLES CHÂSS. AVANT

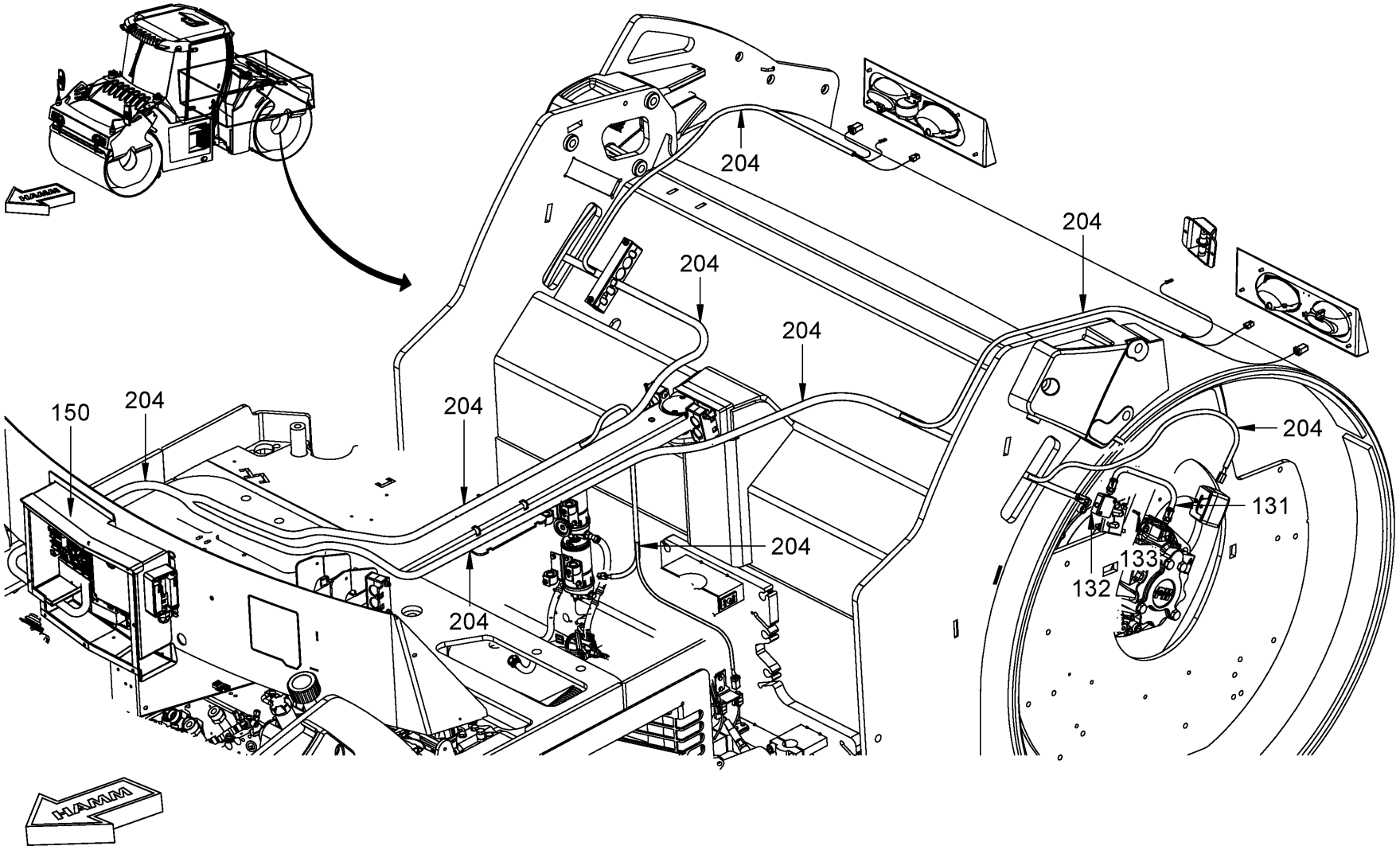

Baureihe: *Series:* *Código der serie:* *Code de série:*	H184	*Gruppe:* *Assembly:* *Grupo:* *Groupe:*	06.05.05 / 00 2154198	*Benennung:* **ELEKTRISCHE ANLAGE** *Designation:* **ELECTRICAL SYSTEM** *Denominación:* **SISTEMA ELÉCTRICO** *Dénomination:* **SYSTÈME ÉLECTRIQUE**	**27/10/2020** **Seite 254**

Position Item Posición Position	Teile-Nr. Part No. Referencia Référence	Gültig für Valid for Válido para Valable	Menge Quantity Cantidad Quantité	Einheit Unit Unidad Unité	Benennung	Designation	Denominación	Dénomination
131	2043690	1-1472	1	PC	KABELBAUM SENSOR	WIRE HARNESS SENSOR	MAZO DE CABLES SENSOR	FAISCEAU DE CÂBLES SENSEUR
132	2128281	1-1472	2	PC	ELEKTRONIKEINHEIT MIT GEHÄUSE	ELECTRONIC UNIT WITH HOUSING	UNIDAD ELECTRÓNICA CON CARCASA	UNITÉ ÉLECTRONIQUE AV. BOÎTIER
133	1220632	1-1472	4	PC	ZYLINDERSCHRAUBE	CHEESE-HEAD SCREW	TORNILLO CILÍNDRICO	VIS À TÊTE CYLINDRIQUE
150	2111642	1-9999	1	PC	ELEKTRONIKEINHEIT MIT GEHÄUSE	ELECTRONIC UNIT WITH HOUSING	UNIDAD ELECTRÓNICA CON CARCASA	UNITÉ ÉLECTRONIQUE AV. BOÎTIER
204	2147942	1-9999	1	PC	KABELBAUM HINTERRAHMEN	WIRE HARNESS REAR FRAME	MAZO CABLES BASTIDOR TRASERO	FAISCEAU CÂBLES CHÂSS. ARRI.

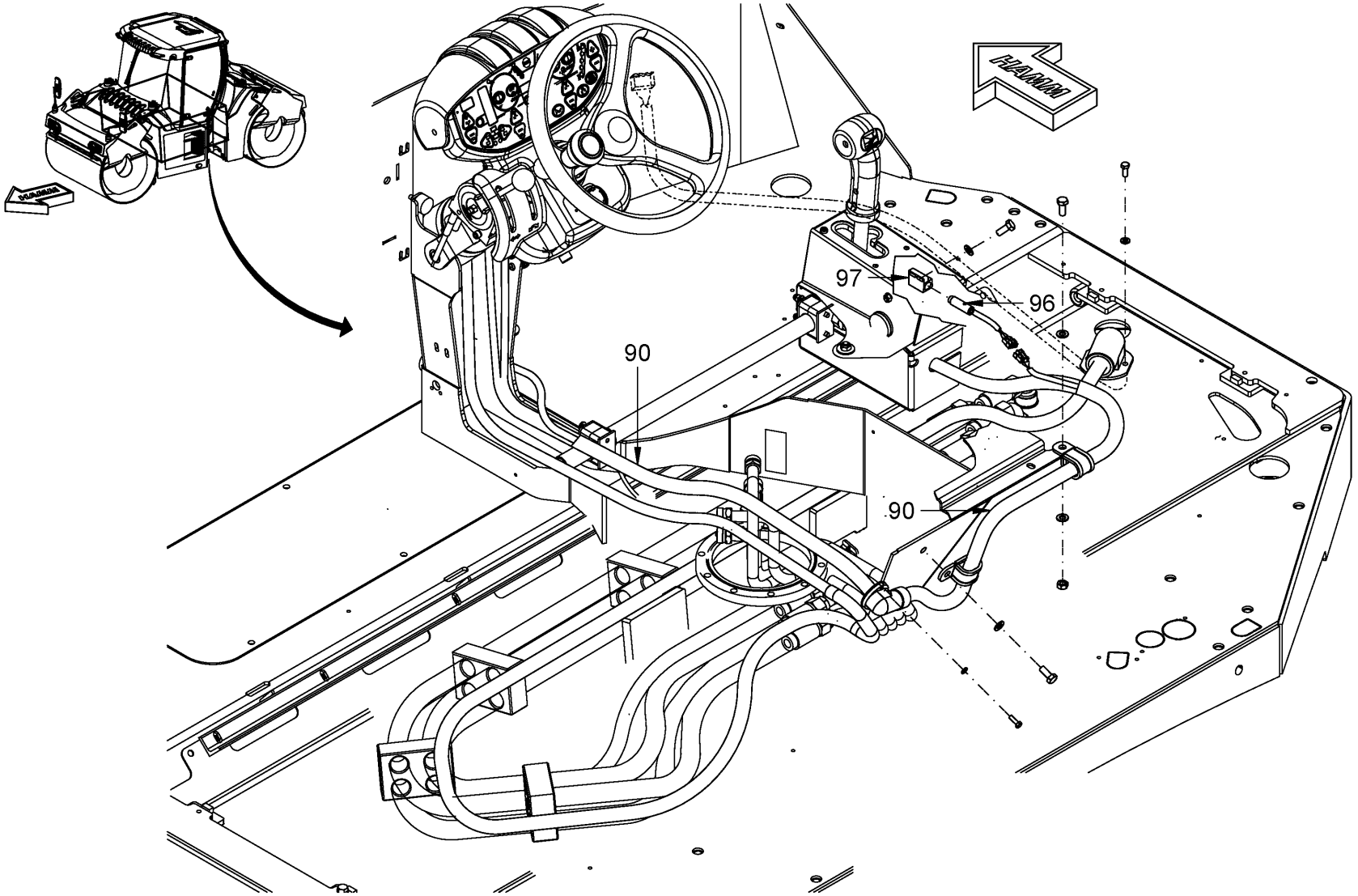

Baureihe: *Series:* *Código der serie:* *Code de série:*	H184	*Gruppe:* *Assembly:* *Grupo:* *Groupe:*	06.05.06 / 00 2147911	*Benennung:* **ELEKTRISCHE ANLAGE** *Designation:* **ELECTRICAL SYSTEM** *Denominación:* **SISTEMA ELÉCTRICO** *Dénomination:* **SYSTÈME ÉLECTRIQUE**	**27/10/2020** **Seite 256**

HAMM

Position Item Posición Position	Teile-Nr. Part No. Referencia Référence	Gültig für Valid for Válido para Valable	Menge Quantity Cantidad Quantité	Einheit Unit Unidad Unité	Benennung	Designation	Denominación	Dénomination
90	2203482	1-9999	1	PC	KABELBAUM FAHRERSITZ	CABLE HARNESS DRIVER'S SEAT	MAZO DE CABLES ASIENTO DEL CONDUCTOR	FAISCEAU DE CÂBLES SIÈGE DU CONDUCTEUR
96	2117171	1-9999	1	PC	KABELBAUM NÄHERUNGSSCHALTER	WIRE HARNESS PROXIMITY SWITCH	MAZO DE CABLES INTERRUPTOR DE PROXIMIDAD	FAISCEAU DE CÂBLES COMMUTATEUR PROXIMITÉ
97	2041579	1-9999	1	PC	BEFESTIGUNGSSCHELLE	MOUNTING CLIP	ARANDELA DE FIJACIÓN	COLLIER DE FIXATION

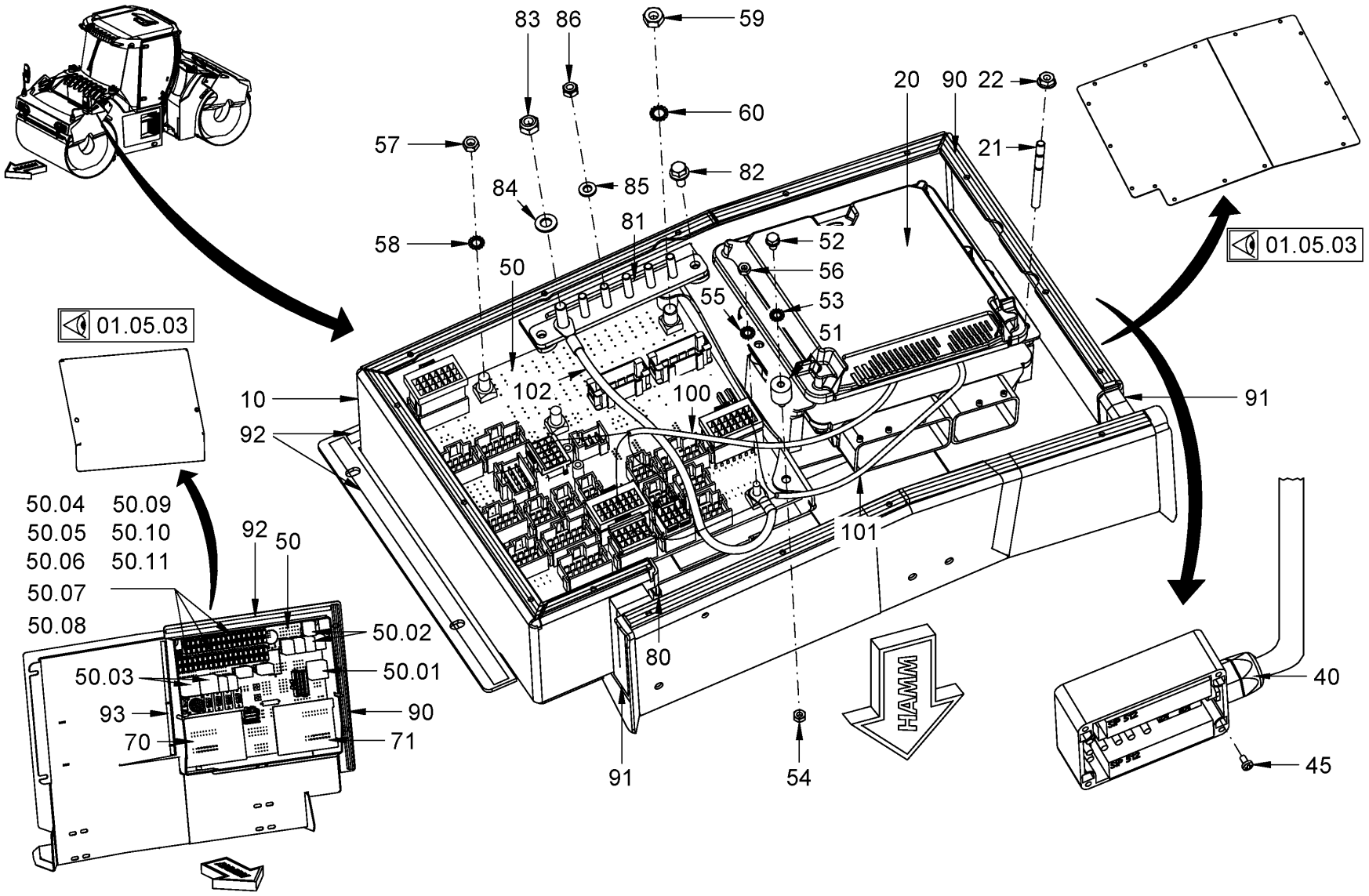

Baureihe: *Series:* *Código der serie:* *Code de série:*	H184	*Gruppe:* *Assembly:* *Grupo:* *Groupe:*	06.05.07 / 00 2116114	*Benennung:* **ELEKTRISCHE ANLAGE** *Designation:* **ELECTRICAL SYSTEM** *Denominación:* **SISTEMA ELÉCTRICO** *Dénomination:* **SYSTÈME ÉLECTRIQUE**	**27/10/2020** **Seite 258**

HAMM

Position Item Posición Position	Teile-Nr. Part No. Referencia Référence	Gültig für Valid for Válido para Valable	Menge Quantity Cantidad Quantité	Einheit Unit Unidad Unité	Benennung	Designation	Denominación	Dénomination
10	2105171	1-9999	1	PC	KASTEN	CASE	CAJA	BOÎTIER
20	2069951	1-9999	1	PC	PLATINE	CIRCUIT BOARD	PLATINA	PLATINE
21	2129165	1-9999	4	PC	STIFTSCHRAUBE	STUD SCREW	ESPÁRRAGO	GOUJON FILETÉ
22	2047534	1-9999	4	PC	SECHSKANTMUTTER	HEXAGONAL NUT	TUERCA HEXAGONAL	ECROU HEXAGONAL
40	2089009	1-9999	1	PC	KABELBAUM NOT-AUS	CABLE HARNESS NOT-AUS	MAZO DE CABLES NOT-AUS	FAISCEAU DE CÂBLES NOT-AUS
45	226025	1-9999	4	PC	LINSENSCHRAUBE	FILLISTER HEAD SCREW	TORNILLO ALOMADO PULIDO	VIS À TÊTE BOMBÉE
50	2072099	1-9999	1	PC	ZENTRALELEKTRIK	CENTRAL ELECTRIC	ELECTRICIDAD CENTRAL	ELÉCTRICITÉ CENTRALE
50.01	282618	1-9999	1	PC	BLINKGEBERRELAIS	FLASHER RELAY	RELÉ TRANSMISOR INTERMITENTE	RELAIS DE CLIGNOTANT
50.02	1263986	1-9999	9	PC	RELAIS	RELAY	RELE	RELAIS
50.03	1283391	1-9999	2	PC	RELAIS	RELAY	RELE	RELAIS
50.04	1263927	1-9999	5	PC	FLACHSICHERUNG	BLADE-TYPE FUSE	FUSIBLE PLANO	FUSIBLE À LANGUETTE
50.05	2035281	1-9999	2	PC	FLACHSICHERUNG	BLADE-TYPE FUSE	FUSIBLE PLANO	FUSIBLE À LANGUETTE
50.06	386197	1-9999	5	PC	FLACHSICHERUNG	BLADE-TYPE FUSE	FUSIBLE PLANO	FUSIBLE À LANGUETTE
50.07	384046	1-9999	3	PC	FLACHSICHERUNG	BLADE-TYPE FUSE	FUSIBLE PLANO	FUSIBLE À LANGUETTE
50.08	384054	1-9999	6	PC	FLACHSICHERUNG	BLADE-TYPE FUSE	FUSIBLE PLANO	FUSIBLE À LANGUETTE
50.09	384062	1-9999	11	PC	FLACHSICHERUNG	BLADE-TYPE FUSE	FUSIBLE PLANO	FUSIBLE À LANGUETTE
50.10	384070	1-9999	3	PC	FLACHSICHERUNG	BLADE-TYPE FUSE	FUSIBLE PLANO	FUSIBLE À LANGUETTE
50.11	1243705	1-9999	3	PC	FLACHSICHERUNG	BLADE-TYPE FUSE	FUSIBLE PLANO	FUSIBLE À LANGUETTE
51	1300334	1-9999	4	PC	SCHWINGMETALLPUFFER	RUBBER METAL BUFFER	TOPE DE CAUCHO-METAL	SILENTBLOC EN MÉTAL-CAOUTCHOUC
52	387223	1-9999	4	PC	SICHERUNGSSCHRAUBE	SAFETY SCREW	TORNILLO DE SEGURIDAD	VIS DE FIXATION
53	354589	1-9999	4	PC	FÄCHERSCHEIBE	SERRATED LOCK WASHER	ARANDELA ELÁSTICA DENTADA	RONDELLE À ÉVENTAIL
54	216054	1-9999	4	PC	SECHSKANTMUTTER	HEXAGONAL NUT	TUERCA HEXAGONAL	ECROU HEXAGONAL
55	2041838	1-9999	1	PC	FÄCHERSCHEIBE	SERRATED LOCK WASHER	ARANDELA ELÁSTICA DENTADA	RONDELLE À ÉVENTAIL
56	2041834	1-9999	1	PC	SECHSKANTMUTTER	HEXAGONAL NUT	TUERCA HEXAGONAL	ECROU HEXAGONAL
57	2041835	1-9999	2	PC	SECHSKANTMUTTER	HEXAGONAL NUT	TUERCA HEXAGONAL	ECROU HEXAGONAL
58	2041840	1-9999	2	PC	FÄCHERSCHEIBE	SERRATED LOCK WASHER	ARANDELA ELÁSTICA DENTADA	RONDELLE À ÉVENTAIL
59	2041836	1-9999	1	PC	SECHSKANTMUTTER	HEXAGONAL NUT	TUERCA HEXAGONAL	ECROU HEXAGONAL
60	2041841	1-9999	1	PC	FEDERRING	SPRING RING	ARANDELA ELÁSTICA	RONDELLE ÉLASTIQUE
70	2072100	1-9999	1	PC	PLATINE	CIRCUIT BOARD	PLATINA	PLATINE
71	2072101	1-9999	1	PC	PLATINE	CIRCUIT BOARD	PLATINA	PLATINE
80	267341	1-9999	2	PC	KABELBINDER	WIRE FASTENER	SUJETACABLES	ATTACHE DE CÂBLE
81	2047831	1-9999	1	PC	MASSEKLEMME	GROUND TERMINAL	BORNE DE TOMA DE TIERRA	BORNE DE MISE À LA MASSE
82	2105250	1-9999	2	PC	SICHERUNGSSCHRAUBE	SAFETY SCREW	TORNILLO DE SEGURIDAD	VIS DE FIXATION

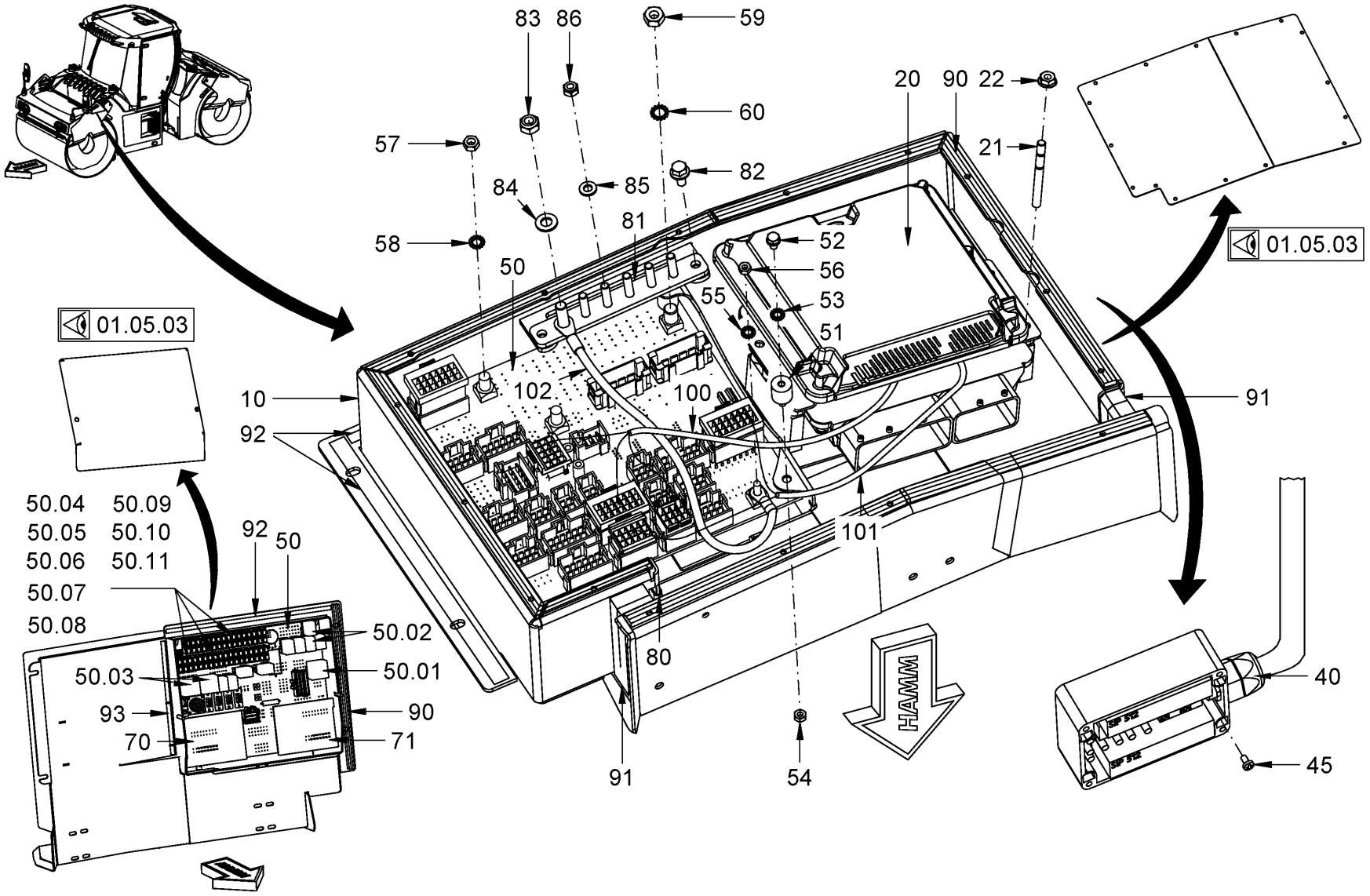

Baureihe: *Series:* *Código der serie:* *Code de série:*	H184	*Gruppe:* *Assembly:* *Grupo:* *Groupe:*	06.05.07 / 00 2116114	*Benennung:* *Designation:* *Denominación:* *Dénomination:*	**ELEKTRISCHE ANLAGE** **ELECTRICAL SYSTEM** **SISTEMA ELÉCTRICO** **SYSTÈME ÉLECTRIQUE**	**27/10/2020** **Seite 260**	HAMM

Position Item Posición Position	Teile-Nr. Part No. Referencia Référence	Gültig für Valid for Válido para Valable	Menge Quantity Cantidad Quantité	Einheit Unit Unidad Unité	Benennung	Designation	Denominación	Dénomination
83	2041836	1-9999	1	PC	SECHSKANTMUTTER	HEXAGONAL NUT	TUERCA HEXAGONAL	ECROU HEXAGONAL
84	2041841	1-9999	1	PC	FEDERRING	SPRING RING	ARANDELA ELÁSTICA	RONDELLE ÉLASTIQUE
85	2041840	1-9999	20	PC	FÄCHERSCHEIBE	SERRATED LOCK WASHER	ARANDELA ELÁSTICA DENTADA	RONDELLE À ÉVENTAIL
86	2041835	1-9999	5	PC	SECHSKANTMUTTER	HEXAGONAL NUT	TUERCA HEXAGONAL	ECROU HEXAGONAL
90	614022	1-9999	1,25	M	MOOSGUMMIPROFIL	FOAM RUBBER PROFILE	PERFIL DE GOMA ESPUMOSA	JOINT EN CAOUTCHOUC
91	2134885	1-9999	0,50	M	DICHTUNGSBAND	SEALING TAPE	CINTA IMPERMEABILIZANTE	RUBAN D'ÉTANCHÉITÉ
92	2035818	1-9999	0,56	M	DICHTUNGSBAND	SEALING TAPE	CINTA IMPERMEABILIZANTE	RUBAN D'ÉTANCHÉITÉ
93	2134885	1-9999	0,25	M	DICHTUNGSBAND	SEALING TAPE	CINTA IMPERMEABILIZANTE	RUBAN D'ÉTANCHÉITÉ
100	2074229	1-9999	1	PC	KABELBAUM	CABLE HARNESS	MAZO DE CABLES	FAISCEAU DE CÂBLES
101	2074243	1-9999	1	PC	KABELBAUM	CABLE HARNESS	MAZO DE CABLES	FAISCEAU DE CÂBLES
102	2105983	1-9999	1	PC	KABELBAUM	CABLE HARNESS	MAZO DE CABLES	FAISCEAU DE CÂBLES

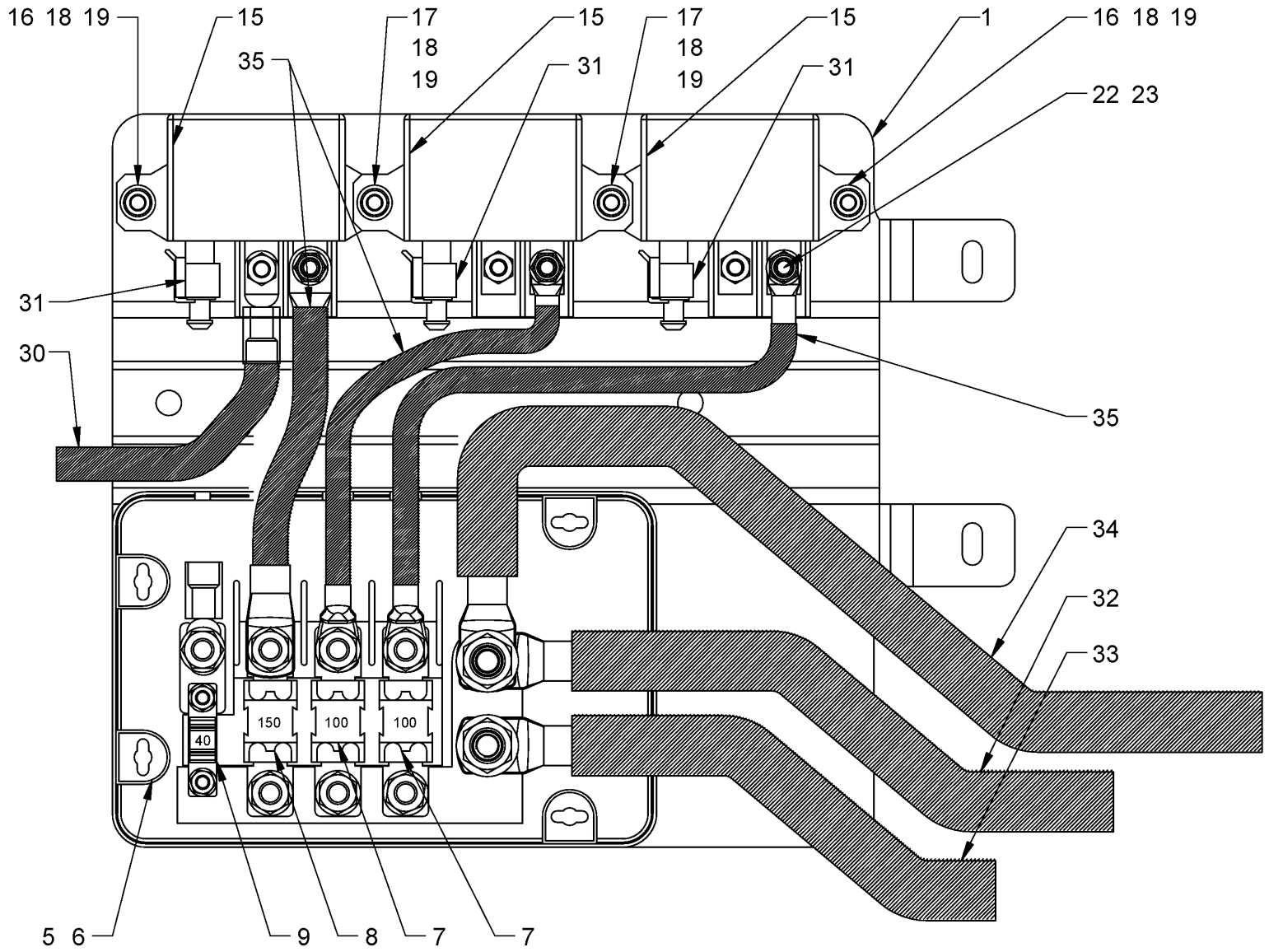

Baureihe: *Series:* *Código der serie:* *Code de série:*	H184	*Gruppe:* *Assembly:* *Grupo:* *Groupe:*	06.05.08 / 00 2116115	*Benennung:* **ELEKTRISCHE ANLAGE** *Designation:* **ELECTRICAL SYSTEM** *Denominación:* **SISTEMA ELÉCTRICO** *Dénomination:* **SYSTÈME ÉLECTRIQUE**	**27/10/2020** **Seite 262**

HAMM

Position Item Posición Position	Teile-Nr. Part No. Referencia Référence	Gültig für Valid for Válido para Valable	Menge Quantity Cantidad Quantité	Einheit Unit Unidad Unité	Benennung	Designation	Denominación	Dénomination
1	2093178	1-9999	1	PC	BLECH	METAL PLATE	CHAPA	TÔLE
5	1506986	1-9999	1	PC	SICHERUNGSKASTEN	FUSE BOX	CAJA PARA FUSIBLES	BOITE À FUSIBLES
6	2127020	1-9999	4	PC	SECHSKANTMUTTER	HEXAGONAL NUT	TUERCA HEXAGONAL	ECROU HEXAGONAL
7	1293001	1-9999	2	PC	SICHERUNG 100A	FUSE 100A	FUSIBLE 100A	FUSIBLE 100A
8	1286919	1-9999	1	PC	SICHERUNG	FUSE	FUSIBLE	FUSIBLE
9	2054240	1-9999	1	PC	FLACHSICHERUNG	BLADE-TYPE FUSE	FUSIBLE PLANO	FUSIBLE À LANGUETTE
15	1289829	1-9999	3	PC	RELAIS	RELAY	RELE	RELAIS
16	2128330	1-9999	2	PC	SECHSKANTSCHRAUBE	HEXAGON SCREW	TORNILLO HEXAGONAL	VIS HEXAGONALE
17	213667	1-9999	2	PC	SECHSKANTSCHRAUBE	HEXAGON SCREW	TORNILLO HEXAGONAL	VIS HEXAGONALE
18	2175169	1-9999	8	PC	SICHERUNGSSCHEIBE	LOCKING WASHER	DISCO DE SEGURIDAD	RONDELLE D'ARRÊT
19	216437	1-9999	4	PC	SECHSKANTMUTTER	HEXAGONAL NUT	TUERCA HEXAGONAL	ECROU HEXAGONAL
22	2041840	1-9999	6	PC	FÄCHERSCHEIBE	SERRATED LOCK WASHER	ARANDELA ELÁSTICA DENTADA	RONDELLE À ÉVENTAIL
23	2041835	1-9999	6	PC	SECHSKANTMUTTER	HEXAGONAL NUT	TUERCA HEXAGONAL	ECROU HEXAGONAL
30	2090637	1-9999	1	PC	KABELBAUM VORGLÜHEN	WIRE HARNESS PREHEATING	MAZO DE CABLES PRECALENTAMIENTO	FAISCEAU DE CÂBLES PRÉCHAUFFAGE
31	2088555	1-9999	1	PC	KABELBAUM	CABLE HARNESS	MAZO DE CABLES	FAISCEAU DE CÂBLES
32	2090640	1-9999	1	PC	KABELBAUM	CABLE HARNESS	MAZO DE CABLES	FAISCEAU DE CÂBLES
33	2090641	1-9999	1	PC	KABELBAUM ANLASSER	WIRE HARNESS STARTER	MAZO DE CABLES ARRANCADOR	FAISCEAU DE CÂBLES DÉMARREUR
34	2090642	1-9999	1	PC	KABELBAUM	CABLE HARNESS	MAZO DE CABLES	FAISCEAU DE CÂBLES
35	2090643	1-9999	1	PC	KABELBAUM	CABLE HARNESS	MAZO DE CABLES	FAISCEAU DE CÂBLES

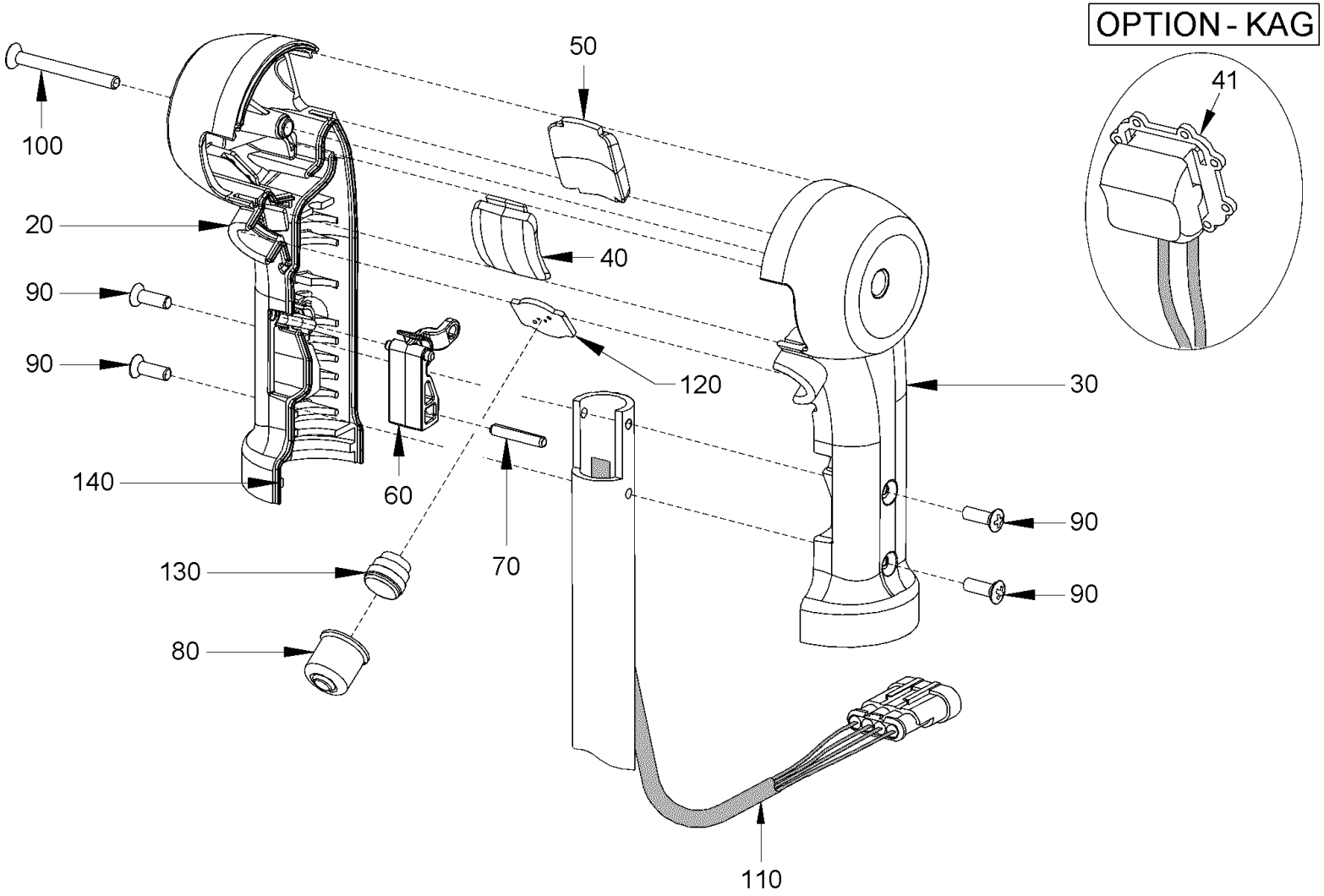

Baureihe: *Series:* *Código der serie:* *Code de série:*	H184	*Gruppe:* *Assembly:* *Grupo:* *Groupe:*	06.05.09 / 00 2147924	*Benennung:* **ELEKTRISCHE ANLAGE** *Designation:* **ELECTRICAL SYSTEM** *Denominación:* **SISTEMA ELÉCTRICO** *Dénomination:* **SYSTÈME ÉLECTRIQUE**	**27/10/2020** **Seite 264**

HAMM

Position Item Posición Position	Teile-Nr. Part No. Referencia Référence	Gültig für Valid for Válido para Valable	Menge Quantity Cantidad Quantité	Einheit Unit Unidad Unité	Benennung	Designation	Denominación	Dénomination
20	1512803	1-9999	1	PC	GRIFF	HANDLE	MANECILLA	POIGNÉE
30	1512811	1-9999	1	PC	GRIFF	HANDLE	MANECILLA	POIGNÉE
40	1512943	1-9999	1	PC	ABDECKUNG	COVER	CUBIERTA	COUVERCLE
41	2201073	1-9999	1	PC	WIPPSCHALTER KAG	ROCKER SWITCH EDGE PRESS. + CUTTING ASSEMBLY	INTERRUPTOR BASCULANTE KAG	INTERRUPTEUR BASCULANT DISPOS. PRESS. + DÉCOUPE BORD.
50	1512951	1-9999	1	PC	ABDECKUNG	COVER	CUBIERTA	COUVERCLE
60	1512838	1-9999	1	PC	BETÄTIGUNGSHEBEL	OPERATING LEVER	PALANCA DE ACCIONAMIENTO	LEVIER D'ACTIONNEMENT
70	2051008	1-9999	1	PC	SPANNHÜLSE	CLAMPING SLEEVE	MANGUITO DE APRIETE	DOUILLE DE SERRAGE
80	1512862	1-9999	1	PC	ABDECKUNG	COVER	CUBIERTA	COUVERCLE
90	393053	1-9999	4	PC	LINSENSENKSCHRAUBE	RAISED COUNTERSUNK HEAD SCREW	TORNILLO AVELLANADO DE LENTE	VIS À TÊTE FRAISÉE BOMBÉE
100	2020530	1-9999	1	PC	LINSENSENKSCHRAUBE	RAISED COUNTERSUNK HEAD SCREW	TORNILLO AVELLANADO DE LENTE	VIS À TÊTE FRAISÉE BOMBÉE
110	2200495	567-9999	1	PC	KABELBAUM FAHRHEBEL	WIRE HARNESS DRIVE LEVER	MAZO DE CABLES PALANCA DE MARCHA	FAISCEAU DE CÂBLES LEVIER DE CONDUITE
120	1512870	1-9999	1	PC	PLATINE	CIRCUIT BOARD	PLATINA	PLATINE
130	388955	1-9999	1	PC	TASTER	PUSHBUTTON	PALPADOR	PALPEUR
140	613697	1-9999	0,40	M	RUNDSCHNUR	ROUND CABLE	CABLE REDONDO	CÂBLE ROND

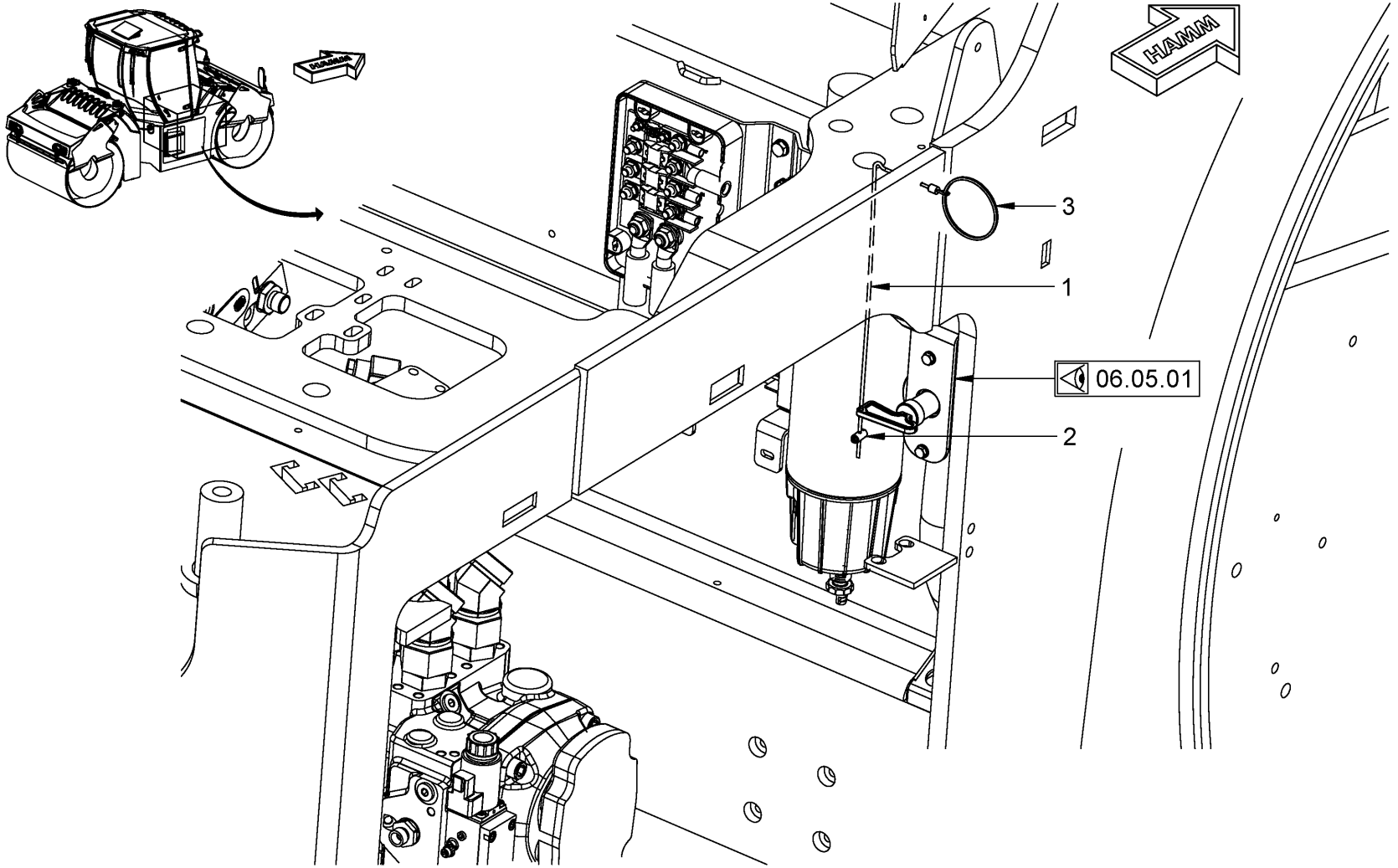

Baureihe: *Series:* *Código der serie:* *Code de série:*	H184	*Gruppe:* *Assembly:* *Grupo:* *Groupe:*	06.05.10 / 00 2220662	*Benennung:* **ELEKTRISCHE ANLAGE** *Designation:* **ELECTRICAL SYSTEM** *Denominación:* **SISTEMA ELÉCTRICO** *Dénomination:* **SYSTÈME ÉLECTRIQUE**	**27/10/2020** **Seite 266**

Position Item Posición Position	Teile-Nr. Part No. Referencia Référence	Gültig für Valid for Válido para Valable	Menge Quantity Cantidad Quantité	Einheit Unit Unidad Unité	Benennung	Designation	Denominación	Dénomination
1	858641	1-9999	1	PC	BETÄTIGUNGSZUG	ACTUATING CABLE	CABLE DE ACCIONAMIENTO	CÂBLE D'ACTIONNEMENT
2	227137	1-9999	1	PC	SCHRAUBNIPPEL	SCREW FITTING	BOQUILLA ROSCADA	RACCORD FILETÉ
3	220507	1-9999	1	PC	RING	RING	ANILLO	BAGUE

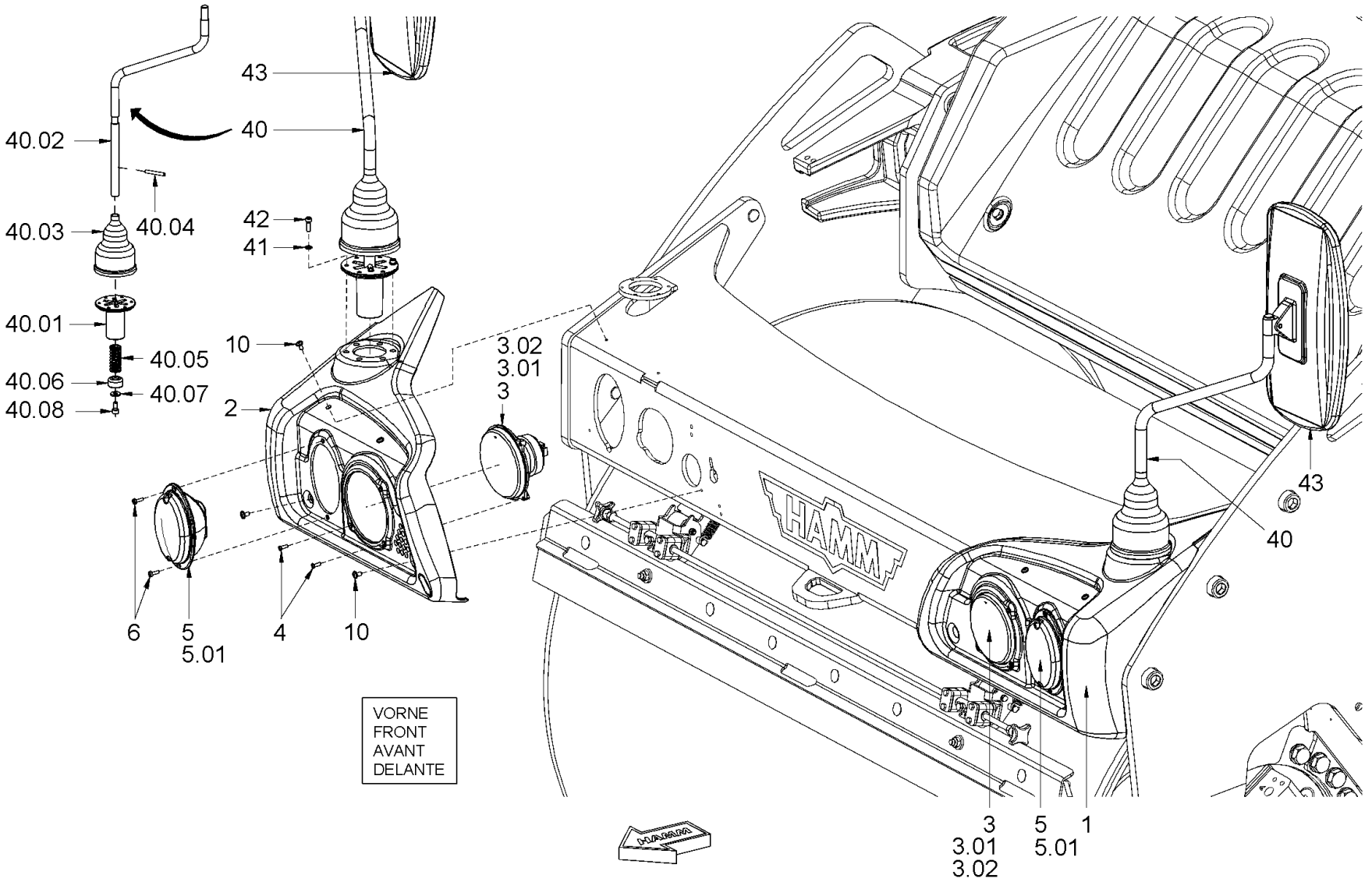

Baureihe: *Series:* *Código der serie:* *Code de série:*	H184	*Gruppe:* *Assembly:* *Grupo:* *Groupe:*	06.07.01 / 01 2220485	*Benennung:* **ELEKTRISCHE ANLAGE (BELEUCHTUNG VORN)** *Designation:* **ELECTRICAL SYSTEM (LIGHTING FRONT)** *Denominación:* **SISTEMA ELÉCTRICO (ILUMINACIÓN DELANTERA)** *Dénomination:* **SYSTÈME ÉLECTRIQUE (ÉCLAIRAGE AVANT)**	**27/10/2020** **Seite 268**

HAMM

Position Item Posición Position	Teile-Nr. Part No. Referencia Référence	Gültig für Valid for Válido para Valable	Menge Quantity Cantidad Quantité	Einheit Unit Unidad Unité	Benennung	Designation	Denominación	Dénomination
1	2138694	244-9999	1	PC	LAMPENHALTER	LAMP SUPPORT	SOPORTE DE LA BOMBILLA	SUPPORT DE LAMPE
2	2138695	244-9999	1	PC	LAMPENHALTER	LAMP SUPPORT	SOPORTE DE LA BOMBILLA	SUPPORT DE LAMPE
3	2030857	244-9999	2	PC	SCHEINWERFER	HEADLIGHT	LUZ INTERMITENTE	PHARE
3.01	346357	244-9999	1	PC	LAMPE	LAMP	LÁMPARA	LAMPE
3.02	209635	244-9999	1	PC	LAMPE 12V 4W	LAMP 12V 4W	LÁMPARA 12V 4W	LAMPE 12V 4W
4	232858	244-9999	6	PC	LINSENSENKSCHRAUBE	RAISED COUNTERSUNK HEAD SCREW	TORNILLO AVELLANADO DE LENTE	VIS À TÊTE FRAISÉE BOMBÉE
5	2142234	244-9999	2	PC	BLINKERLEUCHTE	INDICATOR LAMP	INTERMITENTE	FEU CLIGNOTANT
5.01	283150	244-9999	1	PC	LAMPE	LAMP	LÁMPARA	LAMPE
6	228893	244-9999	4	PC	LINSENSCHRAUBE	FILLISTER HEAD SCREW	TORNILLO ALOMADO PULIDO	VIS À TÊTE BOMBÉE
10	2024268	244-9999	8	PC	LINSENSCHRAUBE	FILLISTER HEAD SCREW	TORNILLO ALOMADO PULIDO	VIS À TÊTE BOMBÉE
40	2133744	244-9999	2	PC	SPIEGELHALTER	MIRROR-RETAINER	SOPORTE DEL ESPEJO	SUPPORT POUR MIROIR
40.01	2133764	244-9999	1	PC	BUCHSE	BUSHING	CASQUILLO	DOUILLE
40.02	2133762	244-9999	1	PC	HALTESTANGE	STAY BAR	BARRA DE SUJECIÓN	RAIL DE RETENUE
40.03	1530712	244-9999	1	PC	VERKLEIDUNGSTEIL	COVERING PART	PIEZA DE RECUBRIMIENTO	PIÈCE DE REVÊTEMENT
40.04	1301780	244-9999	1	PC	SPANNHÜLSE	CLAMPING SLEEVE	MANGUITO DE APRIETE	DOUILLE DE SERRAGE
40.05	1301535	244-9999	1	PC	DRUCKFEDER	COMPRESSION SPRING	MUELLE DE PRESIÓN	RESSORT DE PRESSION
40.06	2136719	244-9999	1	PC	BUCHSE	BUSHING	CASQUILLO	DOUILLE
40.07	345490	244-9999	1	PC	SCHEIBE	WASHER	ARANDELA	RONDELLE
40.08	214434	244-9999	1	PC	ZYLINDERSCHRAUBE	CHEESE-HEAD SCREW	TORNILLO CILÍNDRICO	VIS À TÊTE CYLINDRIQUE
41	2175169	244-9999	12	PC	SICHERUNGSSCHEIBE	LOCKING WASHER	DISCO DE SEGURIDAD	RONDELLE D'ARRÊT
42	242535	244-9999	12	PC	ZYLINDERSCHRAUBE	CHEESE-HEAD SCREW	TORNILLO CILÍNDRICO	VIS À TÊTE CYLINDRIQUE
43	2407609	244-9999	2	PC	SPIEGEL	MIRROR	ESPEJO	MIROIR

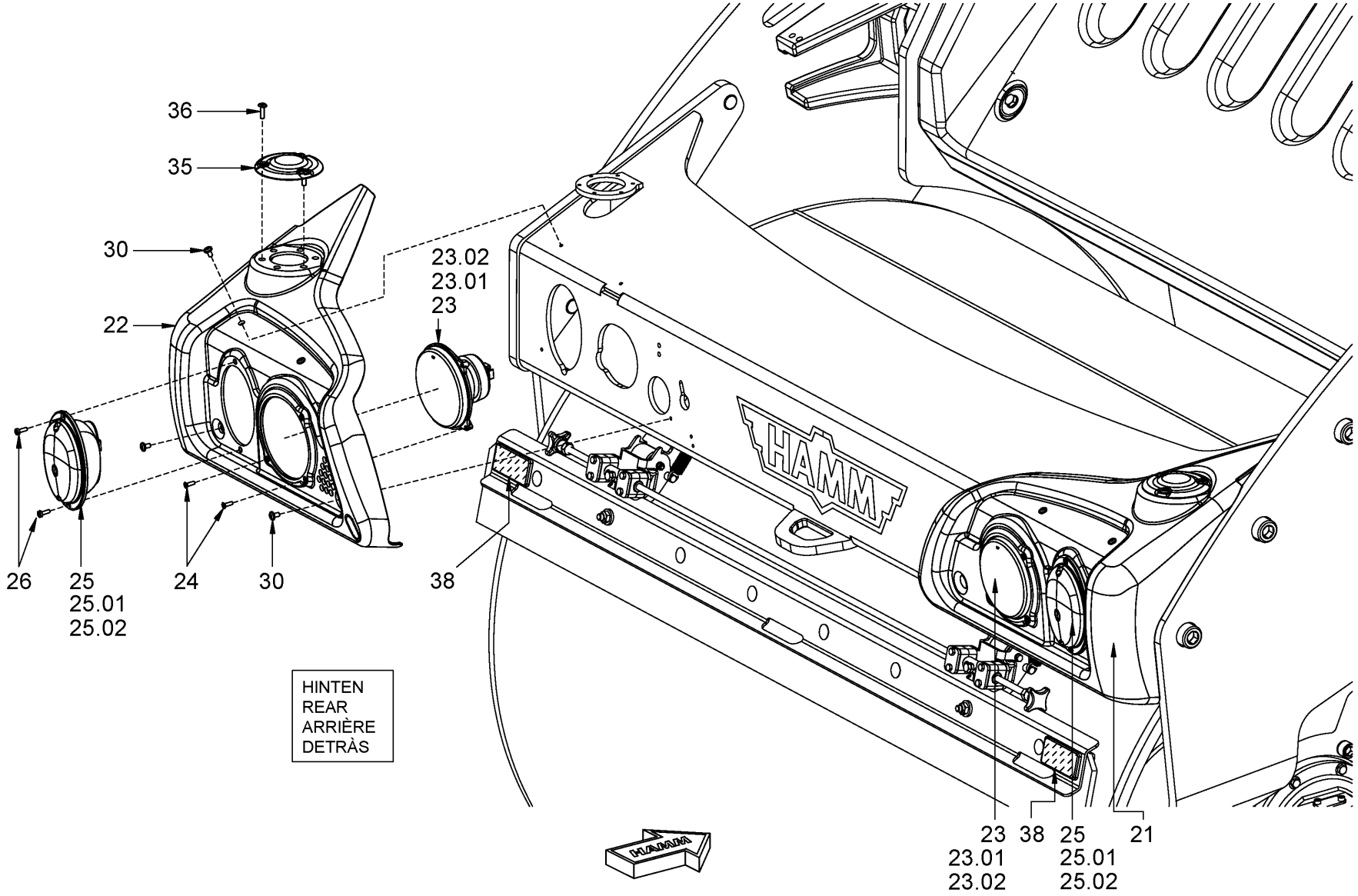

Baureihe: *Series:* *Código der serie:* *Code de série:*	H184	*Gruppe:* *Assembly:* *Grupo:* *Groupe:*	06.07.02 / 01 2220486	*Benennung:* **ELEKTRISCHE ANLAGE (BELEUCHTUNG HINTEN)** *Designation:* **ELECTRICAL SYSTEM (LIGHTING REAR)** *Denominación:* **SISTEMA ELÉCTRICO (ILUMINACIÓN TRASERA)** *Dénomination:* **SYSTÈME ÉLECTRIQUE (ÉCLAIRAGE ARRIÈRE)**	**27/10/2020** **Seite 270**

HAMM

Position Item Posición Position	Teile-Nr. Part No. Referencia Référence	Gültig für Valid for Válido para Valable	Menge Quantity Cantidad Quantité	Einheit Unit Unidad Unité	Benennung	Designation	Denominación	Dénomination
21	2138694	244-9999	1	PC	LAMPENHALTER	LAMP SUPPORT	SOPORTE DE LA BOMBILLA	SUPPORT DE LAMPE
22	2138695	244-9999	1	PC	LAMPENHALTER	LAMP SUPPORT	SOPORTE DE LA BOMBILLA	SUPPORT DE LAMPE
23	2030857	244-9999	2	PC	SCHEINWERFER	HEADLIGHT	LUZ INTERMITENTE	PHARE
23.01	346357	244-9999	1	PC	LAMPE	LAMP	LÁMPARA	LAMPE
23.02	209635	244-9999	1	PC	LAMPE 12V 4W	LAMP 12V 4W	LÁMPARA 12V 4W	LAMPE 12V 4W
24	232858	244-9999	6	PC	LINSENSENKSCHRAUBE	RAISED COUNTERSUNK HEAD SCREW	TORNILLO AVELLANADO DE LENTE	VIS À TÊTE FRAISÉE BOMBÉE
25	2030860	244-9999	2	PC	SCHLUSSLEUCHTE	TAIL LIGHT	LUZ TRASERA	FEU ARRIÈRE
25.01	283150	244-9999	1	PC	LAMPE	LAMP	LÁMPARA	LAMPE
25.02	2065509	244-9999	1	PC	GLÜHLAMPE	INCANDESCENT LAMP	BOMBILLA	AMPOULE
26	228893	244-9999	4	PC	LINSENSCHRAUBE	FILLISTER HEAD SCREW	TORNILLO ALOMADO PULIDO	VIS À TÊTE BOMBÉE
30	2024268	244-9999	8	PC	LINSENSCHRAUBE	FILLISTER HEAD SCREW	TORNILLO ALOMADO PULIDO	VIS À TÊTE BOMBÉE
35	2128797	244-9999	2	PC	ABDECKUNG	COVER	CUBIERTA	COUVERCLE
36	2024087	244-9999	6	PC	LINSENSCHRAUBE	FILLISTER HEAD SCREW	TORNILLO ALOMADO PULIDO	VIS À TÊTE BOMBÉE
38	2025134	244-9999	2	PC	RÜCKSTRAHLER	REAR REFLECTOR	REFLECTOR TRASERO	RÉFLECTEUR ARRIÈRE

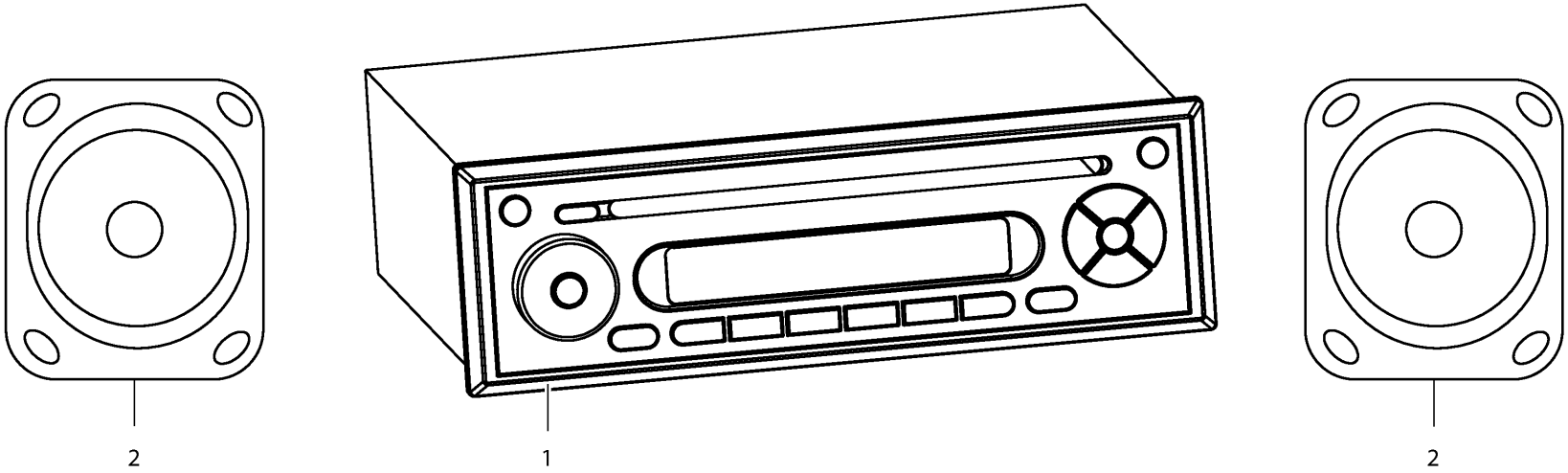

Baureihe: *Series:* *Código der serie:* *Code de série:*	H184	*Gruppe:* *Assembly:* *Grupo:* *Groupe:*	06.15.00 / 00 2147931	*Benennung:* **ELEKTRISCHE ANLAGE (RADIO)** *Designation:* **ELECTRICAL SYSTEM (RADIO)** *Denominación:* **SISTEMA ELÉCTRICO (RADIO)** *Dénomination:* **SYSTÈME ÉLECTRIQUE (RADIO)**	**27/10/2020** **Seite 272**

HAMM

Position Item Posición Position	Teile-Nr. Part No. Referencia Référence	Gültig für Valid for Válido para Valable	Menge Quantity Cantidad Quantité	Einheit Unit Unidad Unité	Benennung	Designation	Denominación	Dénomination
1	2031076	1-9999	1	PC	RADIO	RADIO	RADIO	RADIO
2	1215140	1-9999	1	PC	LAUTSPRECHERSATZ	SET OF LOUDSPEAKERS	JUEGO DE ALTAVOCES	PAIRE DE HAUT-PARLEURS
3	384836	1-9999	1	PC	FRONTSCHEIBENANTENNE	ANTENNA	ANTENA DE LUNA FRONTAL	ANTENNE

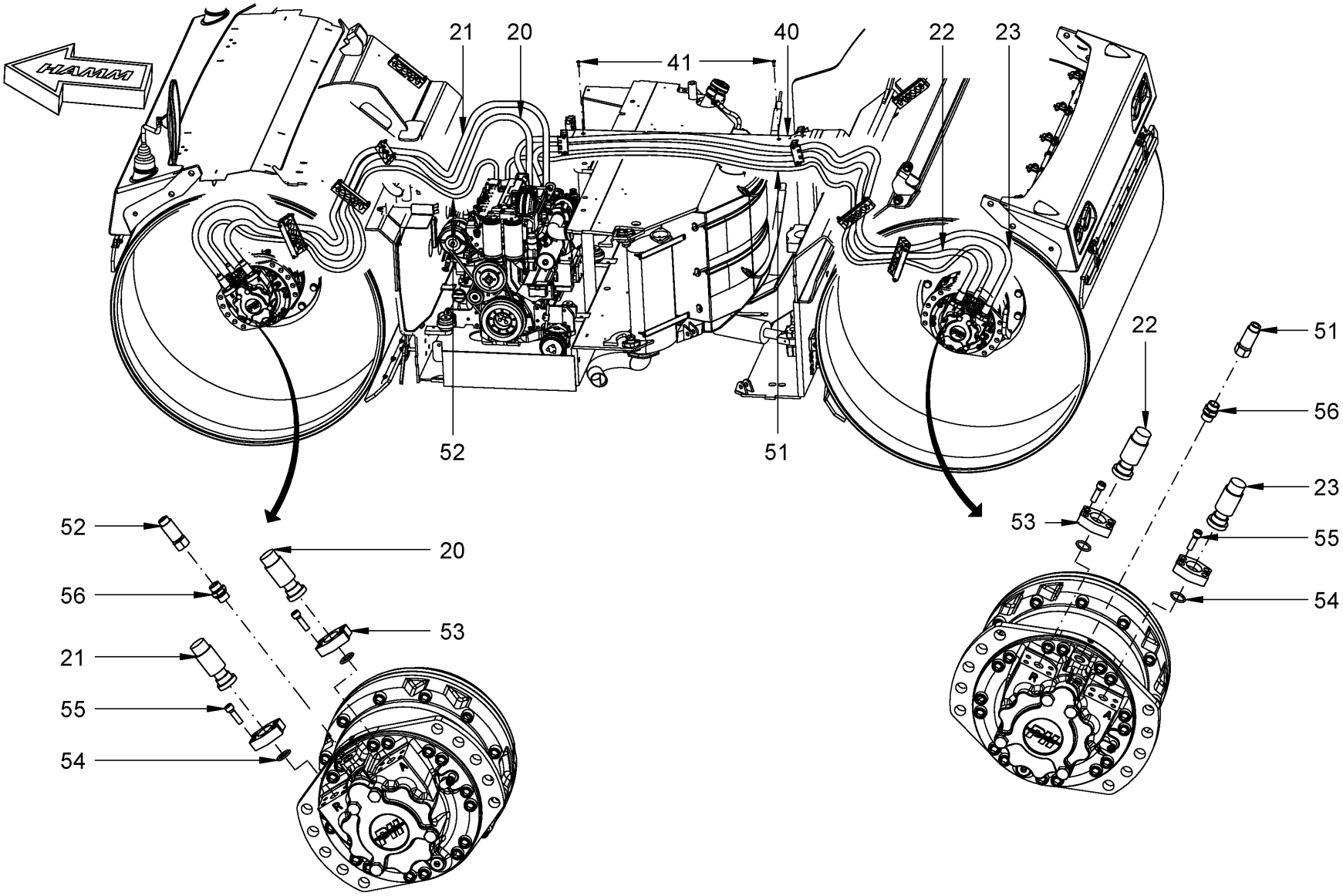

Baureihe: *Series:* *Código der serie:* *Code de série:*	H184	*Gruppe:* *Assembly:* *Grupo:* *Groupe:*	08.50.01 / 00 2147968	*Benennung:* **FAHRANTRIEB** *Designation:* **ADVANCE DRIVE** *Denominación:* **ACCIONAMIENTO DE AVANCE** *Dénomination:* **TRANSMISSION**	**27/10/2020** **Seite 274**

HAMM

Position Item Posición Position	Teile-Nr. Part No. Referencia Référence	Gültig für Valid for Válido para Valable	Menge Quantity Cantidad Quantité	Einheit Unit Unidad Unité	Benennung	Designation	Denominación	Dénomination
20	2053351	1-9999	1	PC	SCHLAUCH VERSION,HD+120	HOSE VERSION,HD+120	MANGUERA VERSIÓN,HD+120	TUYAU FLEXIBLES VERSION, HD+120
20	2105112	1-9999	1	PC	SCHLAUCH	HOSE	MANGUERA	TUYAU FLEXIBLES
21	2053350	1-9999	1	PC	SCHLAUCH	HOSE	MANGUERA	TUYAU FLEXIBLES
21	2105113	1-9999	1	PC	SCHLAUCH	HOSE	MANGUERA	TUYAU FLEXIBLES
22	2053362	1-9999	1	PC	SCHLAUCH	HOSE	MANGUERA	TUYAU FLEXIBLES
22	2105119	1-9999	1	PC	SCHLAUCH	HOSE	MANGUERA	TUYAU FLEXIBLES
23	2053352	1-9999	1	PC	SCHLAUCH	HOSE	MANGUERA	TUYAU FLEXIBLES
23	2105118	1-9999	1	PC	SCHLAUCH	HOSE	MANGUERA	TUYAU FLEXIBLES
40	2070264	1-9999	1	PC	BLECH	METAL PLATE	CHAPA	TÔLE
41	2035033	1-9999	2	PC	LINSENSCHRAUBE	FILLISTER HEAD SCREW	TORNILLO ALOMADO PULIDO	VIS À TÊTE BOMBÉE
51	2053335	1-9999	1	PC	SCHLAUCH	HOSE	MANGUERA	TUYAU FLEXIBLES
51	2105115	1-9999	1	PC	SCHLAUCH	HOSE	MANGUERA	TUYAU FLEXIBLES
52	2053337	1-9999	1	PC	SCHLAUCH	HOSE	MANGUERA	TUYAU FLEXIBLES
52	2105121	1-9999	1	PC	SCHLAUCH	HOSE	MANGUERA	TUYAU FLEXIBLES
53	267457	1-9999	4	PC	SAE-FLANSCHHÄLFTE	SAE-FLANGE HALF	MITAD DE LA BRIDA SAE	MOITIÉ DE BRIDE SAE
54	267465	1-9999	2	PC	O-RING	O-RING SEAL	ANILLO TOROÏDAL	JOINT TORIQUE
55	1264893	1-9999	8	PC	SICHERUNGSSCHRAUBE	SAFETY SCREW	TORNILLO DE SEGURIDAD	VIS DE FIXATION
56	206415	1-9999	2	PC	EINSCHRAUBSTUTZEN GERADE	STRAIGHT SCREWED SOCKET	RACOR PARA ENROSCAR RECTO	RACCORD DROIT

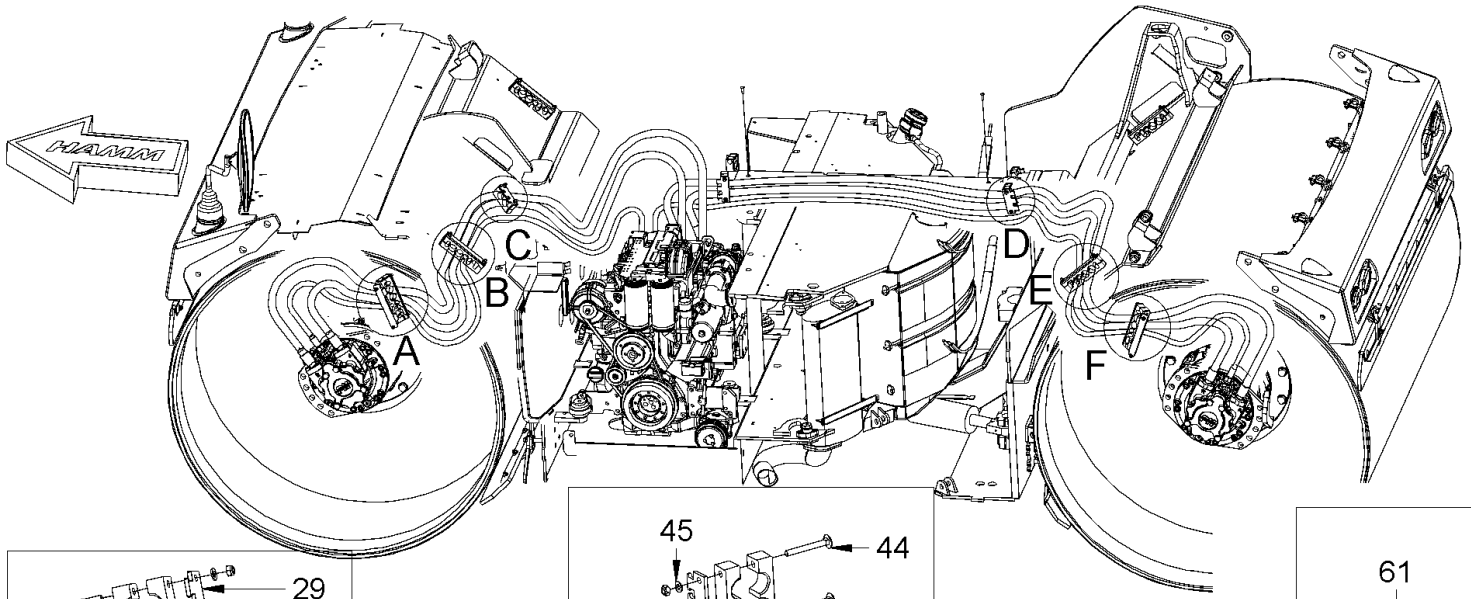

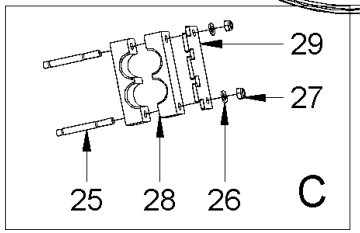

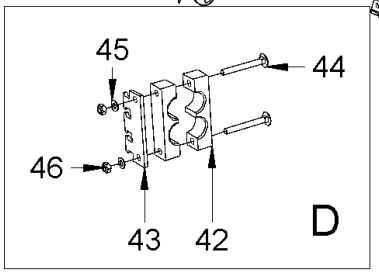

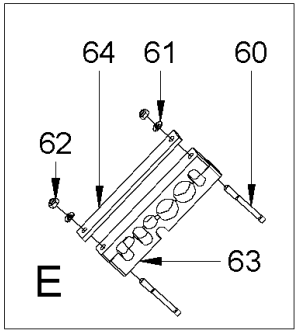

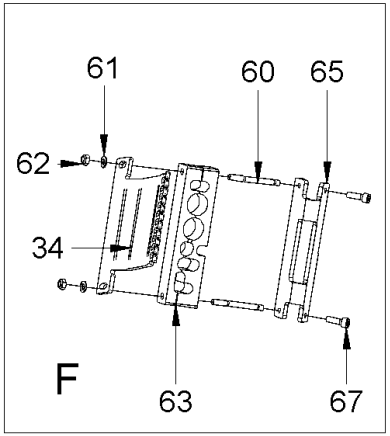

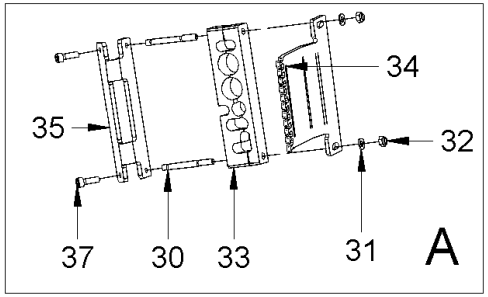

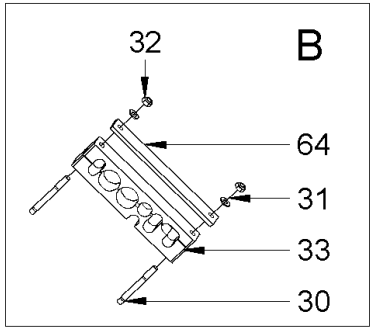

Baureihe: *Series:* *Código der serie:* *Code de série:*	H184	*Gruppe:* *Assembly:* *Grupo:* *Groupe:*	08.50.02 / 00 2147970	*Benennung:* **FAHRANTRIEB** *Designation:* **ADVANCE DRIVE** *Denominación:* **ACCIONAMIENTO DE AVANCE** *Dénomination:* **TRANSMISSION**	**27/10/2020** **Seite 276**

Position Item Posición Position	Teile-Nr. Part No. Referencia Référence	Gültig für Valid for Válido para Valable	Menge Quantity Cantidad Quantité	Einheit Unit Unidad Unité	Benennung	Designation	Denominación	Dénomination
25	2540276	1-9999	2	PC	STIFTSCHRAUBE	STUD SCREW	ESPÁRRAGO	GOUJON FILETÉ
26	2175172	1-9999	2	PC	SICHERUNGSSCHEIBE	LOCKING WASHER	DISCO DE SEGURIDAD	RONDELLE D'ARRÊT
27	2127020	1-9999	2	PC	SECHSKANTMUTTER	HEXAGONAL NUT	TUERCA HEXAGONAL	ECROU HEXAGONAL
28	2072123	1-9999	2	PC	SCHELLENHÄLFTE	HALF-CLIP	MEDIA ABRAZADERA	DEMI-COLLIER
29	2070552	1-9999	2	PC	DECKPLATTE	TOP COVER	PLACA DE RECUBRIMIENTO	PLAQUE DE RECOUVREMENT
30	2540276	1-9999	4	PC	STIFTSCHRAUBE	STUD SCREW	ESPÁRRAGO	GOUJON FILETÉ
31	2175172	1-9999	4	PC	SICHERUNGSSCHEIBE	LOCKING WASHER	DISCO DE SEGURIDAD	RONDELLE D'ARRÊT
32	2127020	1-9999	4	PC	SECHSKANTMUTTER	HEXAGONAL NUT	TUERCA HEXAGONAL	ECROU HEXAGONAL
33	2074849	1-9999	2	PC	SCHLAUCHSCHELLE	HOSE CLAMP	ABRAZADERA	COLLIER DE SERRAGE
34	2164955	1-9999	2	PC	HALTER	HOLDER	SOPORTE	SUPPORT
35	2095455	1-9999	1	PC	HALTER	HOLDER	SOPORTE	SUPPORT
37	214469	1-9999	2	PC	ZYLINDERSCHRAUBE	CHEESE-HEAD SCREW	TORNILLO CILÍNDRICO	VIS À TÊTE CYLINDRIQUE
42	2072123	1-9999	4	PC	SCHELLENHÄLFTE	HALF-CLIP	MEDIA ABRAZADERA	DEMI-COLLIER
43	2070552	1-9999	1	PC	DECKPLATTE	TOP COVER	PLACA DE RECUBRIMIENTO	PLAQUE DE RECOUVREMENT
44	2071493	1-9999	4	PC	FLACHRUNDSCHRAUBE	MUSHROOM HEAD SCREW	TORNILLO CIL. CABEZA REBAJADA	VIS À TÊTE BOMBÉE
45	2175172	1-9999	4	PC	SICHERUNGSSCHEIBE	LOCKING WASHER	DISCO DE SEGURIDAD	RONDELLE D'ARRÊT
46	2127020	1-9999	4	PC	SECHSKANTMUTTER	HEXAGONAL NUT	TUERCA HEXAGONAL	ECROU HEXAGONAL
60	2540276	1-9999	4	PC	STIFTSCHRAUBE	STUD SCREW	ESPÁRRAGO	GOUJON FILETÉ
61	2175172	1-9999	4	PC	SICHERUNGSSCHEIBE	LOCKING WASHER	DISCO DE SEGURIDAD	RONDELLE D'ARRÊT
62	2127020	1-9999	4	PC	SECHSKANTMUTTER	HEXAGONAL NUT	TUERCA HEXAGONAL	ECROU HEXAGONAL
63	2074849	1-9999	2	PC	SCHLAUCHSCHELLE	HOSE CLAMP	ABRAZADERA	COLLIER DE SERRAGE
64	2075382	1-9999	2	PC	FLACHSTAHL	FLAT STEEL	ACERO PLANO	ACIER PLAT
65	2095455	1-9999	1	PC	HALTER	HOLDER	SOPORTE	SUPPORT
67	214469	1-9999	2	PC	ZYLINDERSCHRAUBE	CHEESE-HEAD SCREW	TORNILLO CILÍNDRICO	VIS À TÊTE CYLINDRIQUE

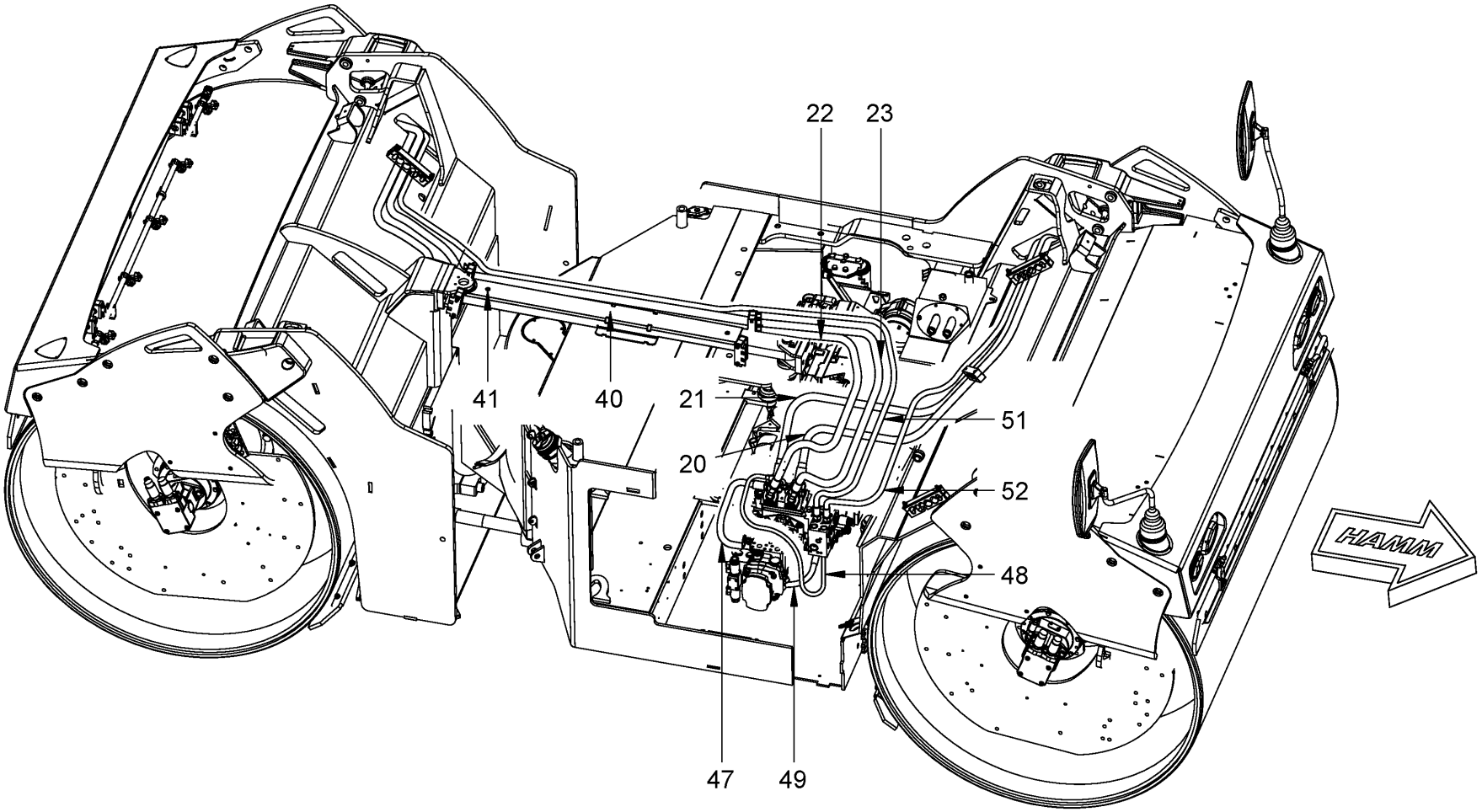

Baureihe: *Series:* *Código der serie:* *Code de série:*	H184	*Gruppe:* *Assembly:* *Grupo:* *Groupe:*	08.50.03 / 00 2147972	*Benennung:* **FAHRANTRIEB** *Designation:* **ADVANCE DRIVE** *Denominación:* **ACCIONAMIENTO DE AVANCE** *Dénomination:* **TRANSMISSION**	**27/10/2020** **Seite 278**

HAMM

Position Item Posición Position	Teile-Nr. Part No. Referencia Référence	Gültig für Valid for Válido para Valable	Menge Quantity Cantidad Quantité	Einheit Unit Unidad Unité	Benennung	Designation	Denominación	Dénomination
20	2053351	1-9999	1	PC	SCHLAUCH VERSION,HD+120	HOSE VERSION,HD+120	MANGUERA VERSIÓN,HD+120	TUYAU FLEXIBLES VERSION, HD+120
20	2105112	1-9999	1	PC	SCHLAUCH	HOSE	MANGUERA	TUYAU FLEXIBLES
21	2053350	1-9999	1	PC	SCHLAUCH	HOSE	MANGUERA	TUYAU FLEXIBLES
21	2105113	1-9999	1	PC	SCHLAUCH	HOSE	MANGUERA	TUYAU FLEXIBLES
22	2053362	1-9999	1	PC	SCHLAUCH	HOSE	MANGUERA	TUYAU FLEXIBLES
22	2105119	1-9999	1	PC	SCHLAUCH	HOSE	MANGUERA	TUYAU FLEXIBLES
23	2053352	1-9999	1	PC	SCHLAUCH	HOSE	MANGUERA	TUYAU FLEXIBLES
23	2105118	1-9999	1	PC	SCHLAUCH	HOSE	MANGUERA	TUYAU FLEXIBLES
40	2070264	1-9999	1	PC	BLECH	METAL PLATE	CHAPA	TÔLE
41	2035033	1-9999	2	PC	LINSENSCHRAUBE	FILLISTER HEAD SCREW	TORNILLO ALOMADO PULIDO	VIS À TÊTE BOMBÉE
47	1207628	1-9999	1	PC	SCHLAUCH	HOSE	MANGUERA	TUYAU FLEXIBLES
48	1203940	1-9999	1	PC	SCHLAUCH	HOSE	MANGUERA	TUYAU FLEXIBLES
49	2113063	1-9999	1	PC	SCHLAUCH	HOSE	MANGUERA	TUYAU FLEXIBLES
51	2053335	1-9999	1	PC	SCHLAUCH	HOSE	MANGUERA	TUYAU FLEXIBLES
51	2105115	1-9999	1	PC	SCHLAUCH	HOSE	MANGUERA	TUYAU FLEXIBLES
52	2053337	1-9999	1	PC	SCHLAUCH	HOSE	MANGUERA	TUYAU FLEXIBLES
52	2105121	1-9999	1	PC	SCHLAUCH	HOSE	MANGUERA	TUYAU FLEXIBLES

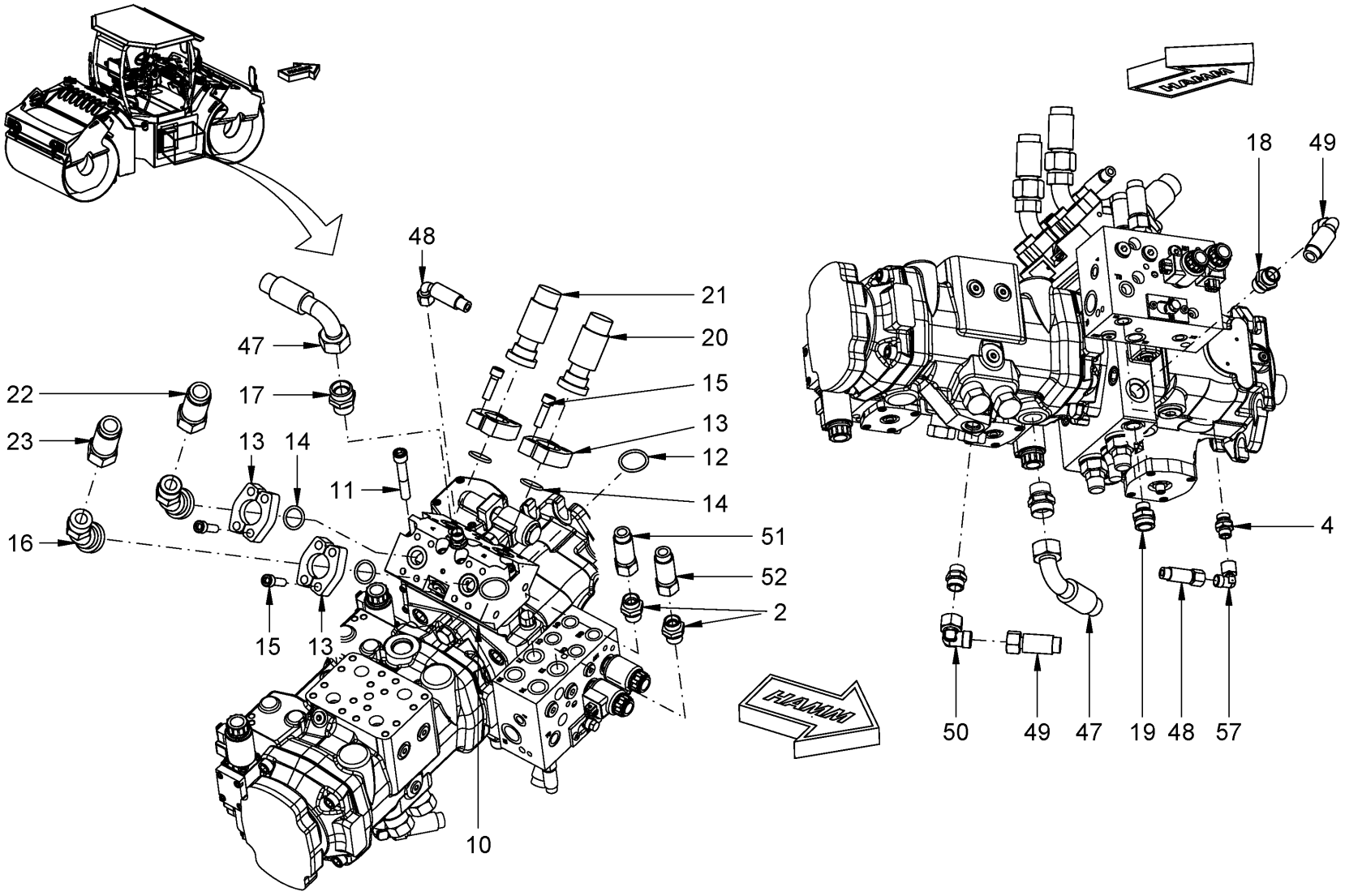

Baureihe: *Series:* *Código der serie:* *Code de série:*	H184	*Gruppe:* *Assembly:* *Grupo:* *Groupe:*	08.50.04 / 00 2147973	*Benennung:* **FAHRANTRIEB** *Designation:* **ADVANCE DRIVE** *Denominación:* **ACCIONAMIENTO DE AVANCE** *Dénomination:* **TRANSMISSION**	**27/10/2020** **Seite 280**

HAMM

Position Item Posición Position	Teile-Nr. Part No. Referencia Référence	Gültig für Valid for Válido para Valable	Menge Quantity Cantidad Quantité	Einheit Unit Unidad Unité	Benennung	Designation	Denominación	Dénomination
2	317179	1-9999	2	PC	EINSCHRAUBSTUTZEN GERADE	STRAIGHT SCREWED SOCKET	RACOR PARA ENROSCAR RECTO	RACCORD DROIT
4	366277	1-9999	1	PC	EINSCHRAUBSTUTZEN GERADE	STRAIGHT SCREWED SOCKET	RACOR PARA ENROSCAR RECTO	RACCORD DROIT
10	2297818	1-9999	1	PC	ANSCHLUSSBLOCK	CONNECTING BLOCK	BLOQUE DE CONEXIÓN	BLOC DE CONNEXION
11	376787	1-9999	8	PC	ZYLINDERSCHRAUBE	CHEESE-HEAD SCREW	TORNILLO CILÍNDRICO	VIS À TÊTE CYLINDRIQUE
12	228516	1-9999	2	PC	O-RING	O-RING SEAL	ANILLO TOROÏDAL	JOINT TORIQUE
13	267457	1-9999	8	PC	SAE-FLANSCHHÄLFTE	SAE-FLANGE HALF	MITAD DE LA BRIDA SAE	MOITIÉ DE BRIDE SAE
14	267465	1-9999	4	PC	O-RING	O-RING SEAL	ANILLO TOROÏDAL	JOINT TORIQUE
15	1264893	1-9999	16	PC	SICHERUNGSSCHRAUBE	SAFETY SCREW	TORNILLO DE SEGURIDAD	VIS DE FIXATION
16	389269	1-9999	2	PC	ZWISCHENSTÜCK	INTERMEDIATE PIECE	PIEZA INTERMEDIA	PIÈCE INTERMÉDIAIRE
17	315702	1-9999	1	PC	EINSCHRAUBSTUTZEN GERADE	STRAIGHT SCREWED SOCKET	RACOR PARA ENROSCAR RECTO	RACCORD DROIT
18	206415	1-9999	1	PC	EINSCHRAUBSTUTZEN GERADE	STRAIGHT SCREWED SOCKET	RACOR PARA ENROSCAR RECTO	RACCORD DROIT
19	206350	1-9999	1	PC	EINSCHRAUBSTUTZEN GERADE	STRAIGHT SCREWED SOCKET	RACOR PARA ENROSCAR RECTO	RACCORD DROIT
20	2053351	1-9999	1	PC	SCHLAUCH VERSION,HD+120	HOSE VERSION,HD+120	MANGUERA VERSIÓN,HD+120	TUYAU FLEXIBLES VERSION, HD+120
20	2105112	1-9999	1	PC	SCHLAUCH	HOSE	MANGUERA	TUYAU FLEXIBLES
21	2053350	1-9999	1	PC	SCHLAUCH	HOSE	MANGUERA	TUYAU FLEXIBLES
21	2105113	1-9999	1	PC	SCHLAUCH	HOSE	MANGUERA	TUYAU FLEXIBLES
22	2053362	1-9999	1	PC	SCHLAUCH	HOSE	MANGUERA	TUYAU FLEXIBLES
22	2105119	1-9999	1	PC	SCHLAUCH	HOSE	MANGUERA	TUYAU FLEXIBLES
23	2053352	1-9999	1	PC	SCHLAUCH	HOSE	MANGUERA	TUYAU FLEXIBLES
23	2105118	1-9999	1	PC	SCHLAUCH	HOSE	MANGUERA	TUYAU FLEXIBLES
47	1207628	1-9999	1	PC	SCHLAUCH	HOSE	MANGUERA	TUYAU FLEXIBLES
48	1203940	1-9999	1	PC	SCHLAUCH	HOSE	MANGUERA	TUYAU FLEXIBLES
49	2113063	1-9999	1	PC	SCHLAUCH	HOSE	MANGUERA	TUYAU FLEXIBLES
50	317837	1-9999	1	PC	WINKELSTUTZEN EINSTELLBAR	ELBOW ADJUSTABLE	RACOR ANGULAR AJUSTABLE	RACCORD COUDÉ AJUSTABLE
51	2053335	1-9999	1	PC	SCHLAUCH	HOSE	MANGUERA	TUYAU FLEXIBLES
51	2105115	1-9999	1	PC	SCHLAUCH	HOSE	MANGUERA	TUYAU FLEXIBLES
52	2053337	1-9999	1	PC	SCHLAUCH	HOSE	MANGUERA	TUYAU FLEXIBLES
52	2105121	1-9999	1	PC	SCHLAUCH	HOSE	MANGUERA	TUYAU FLEXIBLES
57	317179	1-9999	1	PC	EINSCHRAUBSTUTZEN GERADE	STRAIGHT SCREWED SOCKET	RACOR PARA ENROSCAR RECTO	RACCORD DROIT

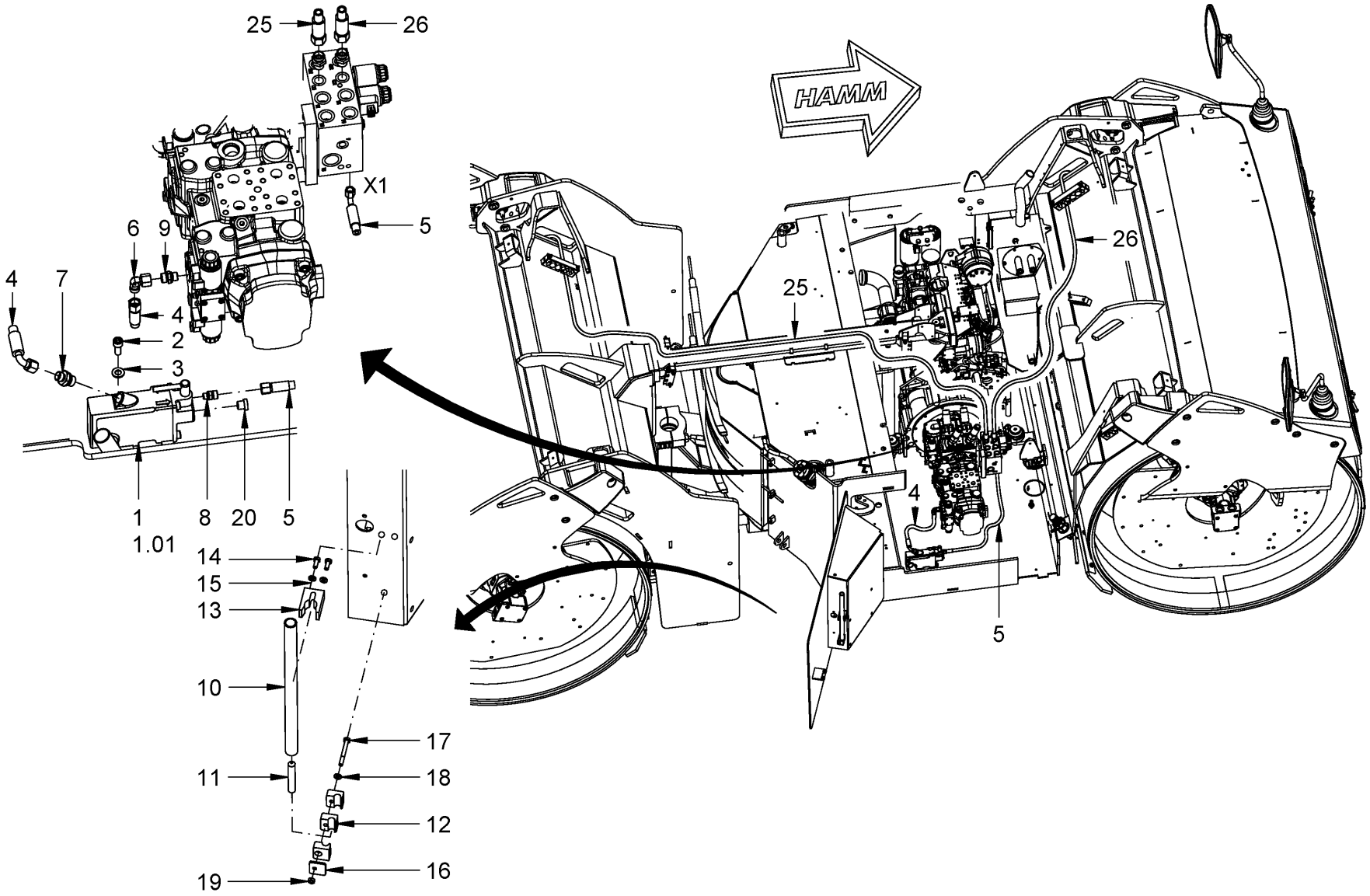

Baureihe: *Series:* *Código der serie:* *Code de série:*	H184	*Gruppe:* *Assembly:* *Grupo:* *Groupe:*	08.53.01 / 00 2152248	*Benennung:* **PARKBREMSE** *Designation:* **PARKING BRAKE** *Denominación:* **FRENO DE ESTACIONAMIENTO** *Dénomination:* **FREIN PARKING**	**27/10/2020** **Seite 282**

HAMM

Position Item Posición Position	Teile-Nr. Part No. Referencia Référence	Gültig für Valid for Válido para Valable	Menge Quantity Cantidad Quantité	Einheit Unit Unidad Unité	Benennung	Designation	Denominación	Dénomination
25	2053347	1-1472	1	PC	SCHLAUCH HD+120	HOSE HD+120	MANGUERA HD+120	TUYAU FLEXIBLES HD+120
25	2105122	1-1472	1	PC	SCHLAUCH	HOSE	MANGUERA	TUYAU FLEXIBLES
26	2053346	1-1472	1	PC	SCHLAUCH	HOSE	MANGUERA	TUYAU FLEXIBLES
26	2105116	1-1472	1	PC	SCHLAUCH	HOSE	MANGUERA	TUYAU FLEXIBLES

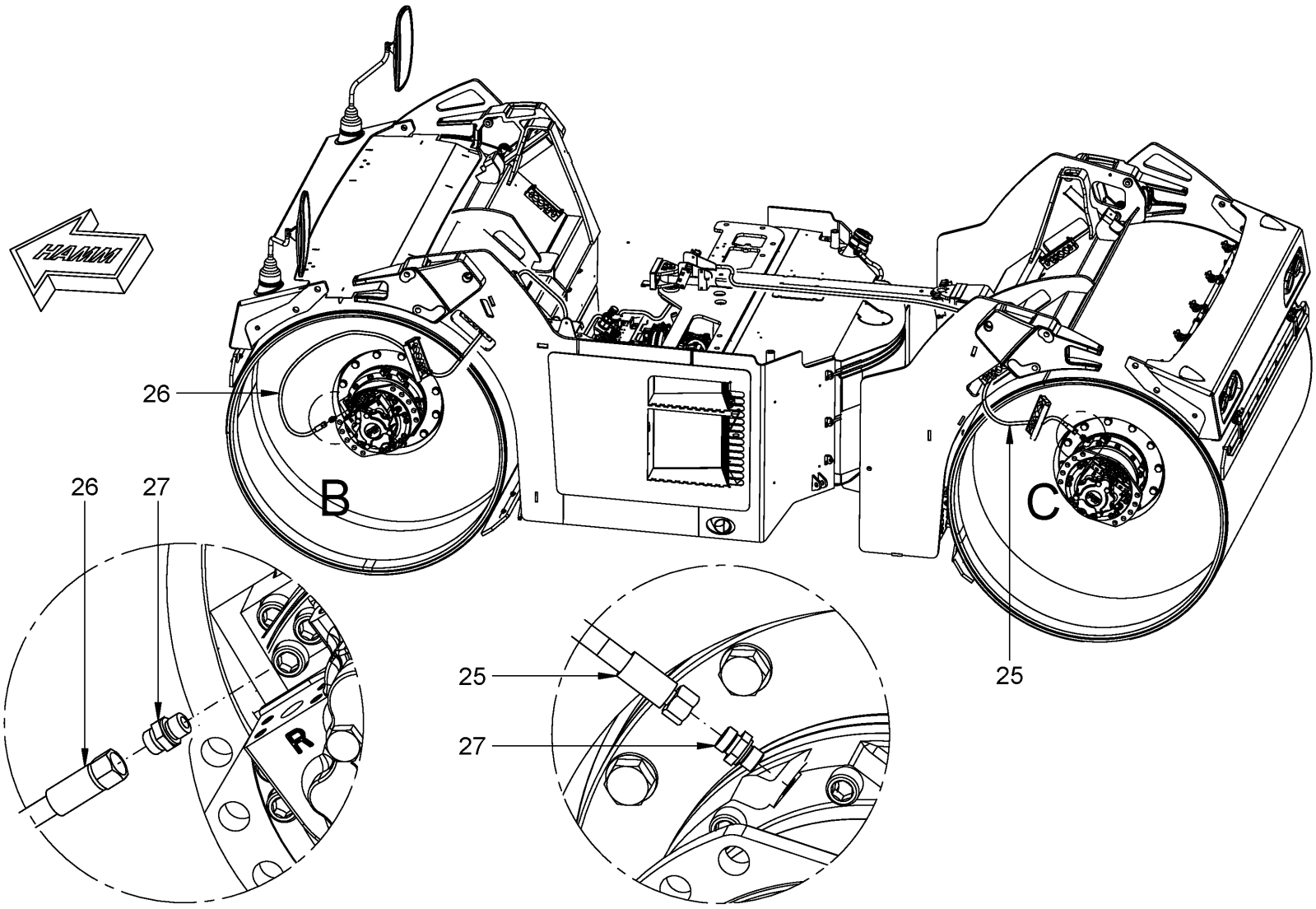

EINZELHEIT B

EINZELHEIT C

Baureihe: *Series:* *Código der serie:* *Code de série:*	H184	*Gruppe:* *Assembly:* *Grupo:* *Groupe:*	08.53.02 / 00 2152249	*Benennung:* **PARKBREMSE** *Designation:* **PARKING BRAKE** *Denominación:* **FRENO DE ESTACIONAMIENTO** *Dénomination:* **FREIN PARKING**	**27/10/2020** **Seite 284**

HAMM

Position Item Posición Position	Teile-Nr. Part No. Referencia Référence	Gültig für Valid for Válido para Valable	Menge Quantity Cantidad Quantité	Einheit Unit Unidad Unité	Benennung	Designation	Denominación	Dénomination
25	2053347	1-1472	1	PC	SCHLAUCH HD+120	HOSE HD+120	MANGUERA HD+120	TUYAU FLEXIBLES HD+120
25	2105122	1-1472	1	PC	SCHLAUCH	HOSE	MANGUERA	TUYAU FLEXIBLES
26	2053346	1-1472	1	PC	SCHLAUCH	HOSE	MANGUERA	TUYAU FLEXIBLES
26	2105116	1-1472	1	PC	SCHLAUCH	HOSE	MANGUERA	TUYAU FLEXIBLES
27	315710	1-1472	2	PC	EINSCHRAUBSTUTZEN GERADE	STRAIGHT SCREWED SOCKET	RACOR PARA ENROSCAR RECTO	RACCORD DROIT

HAMM

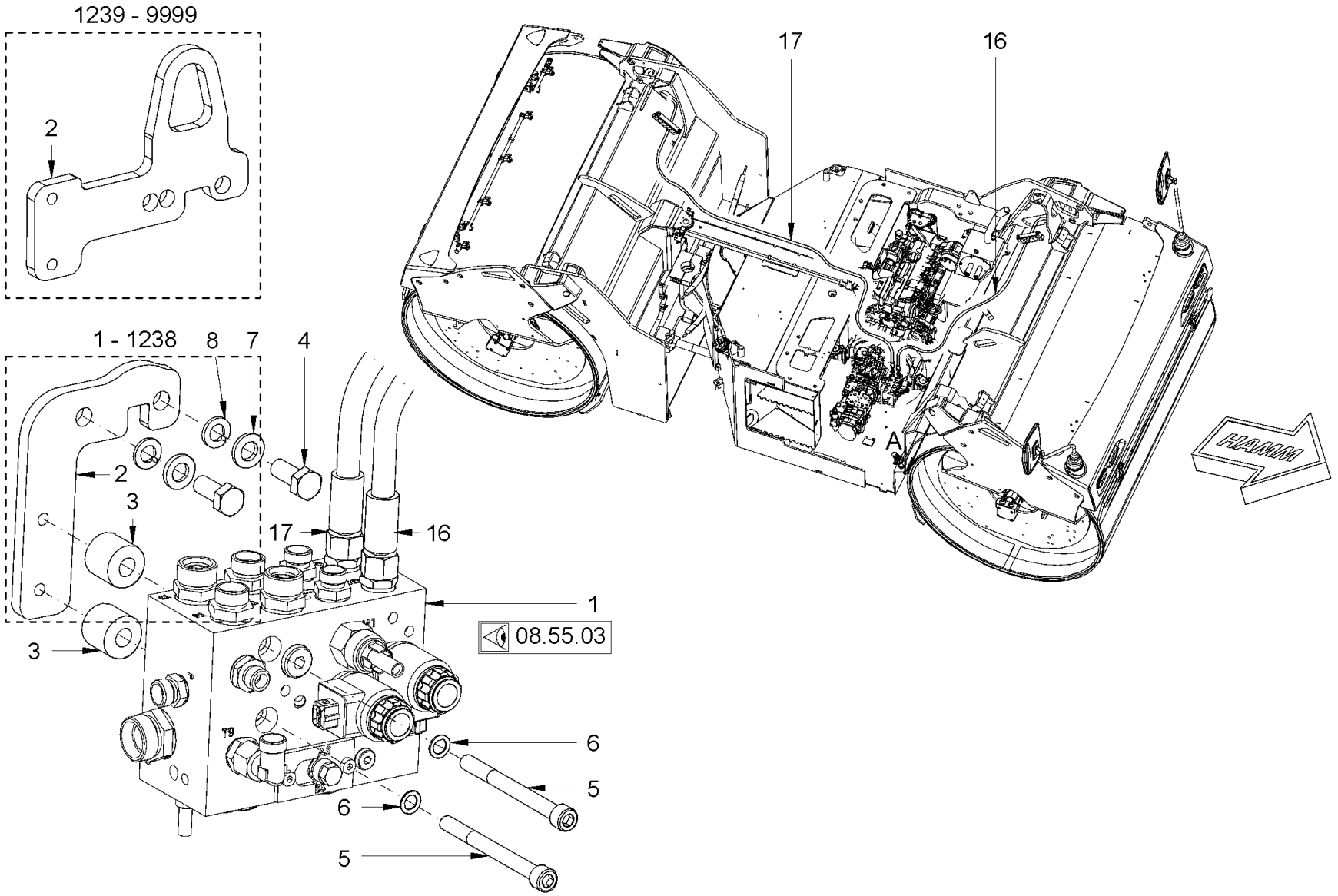

Baureihe: *Series:* *Código der serie:* *Code de série:*	H184	*Gruppe:* *Assembly:* *Grupo:* *Groupe:*	08.55.01 / 00 2152250	*Benennung:* **GANGSCHALTUNG** *Designation:* **GEAR SHIFTING** *Denominación:* **CAMBIO DE MARCHAS** *Dénomination:* **CHANGEMENT DE VITESSE**	**27/10/2020** **Seite 286**

HAMM

Position Item Posición Position	Teile-Nr. Part No. Referencia Référence	Gültig für Valid for Válido para Valable	Menge Quantity Cantidad Quantité	Einheit Unit Unidad Unité	Benennung	Designation	Denominación	Dénomination
1	2203510	575-9999	1	PC	STEUERBLOCK	CONTROL BLOCK	BLOQUE DE MANDO	BLOC DE COMMANDE
2	2123951	1239-9999	1	PC	BLECH	METAL PLATE	CHAPA	TÔLE
3	2089212	1-9999	2	PC	DISTANZSTÜCK	DISTANCE PIECE	PIEZA DISTANCIADORA	PIÈCE INTERCALAIRE
4	214094	1-9999	2	PC	SECHSKANTSCHRAUBE	HEXAGON SCREW	TORNILLO HEXAGONAL	VIS HEXAGONALE
5	347175	1-9999	2	PC	ZYLINDERSCHRAUBE	CHEESE-HEAD SCREW	TORNILLO CILÍNDRICO	VIS À TÊTE CYLINDRIQUE
6	276243	1-9999	2	PC	SICHERUNGSSCHEIBE	LOCKING WASHER	DISCO DE SEGURIDAD	RONDELLE D'ARRÊT
7	2175175	1-9999	2	PC	SICHERUNGSSCHEIBE	LOCKING WASHER	DISCO DE SEGURIDAD	RONDELLE D'ARRÊT
8	381543	1-9999	2	PC	SCHEIBE	WASHER	ARANDELA	RONDELLE
16	2053348	1-1472	1	PC	SCHLAUCH	HOSE	MANGUERA	TUYAU FLEXIBLES
16	2105117	1-1472	1	PC	SCHLAUCH	HOSE	MANGUERA	TUYAU FLEXIBLES
17	2053349	1-1472	1	PC	SCHLAUCH	HOSE	MANGUERA	TUYAU FLEXIBLES
17	2105123	1-1472	1	PC	SCHLAUCH	HOSE	MANGUERA	TUYAU FLEXIBLES

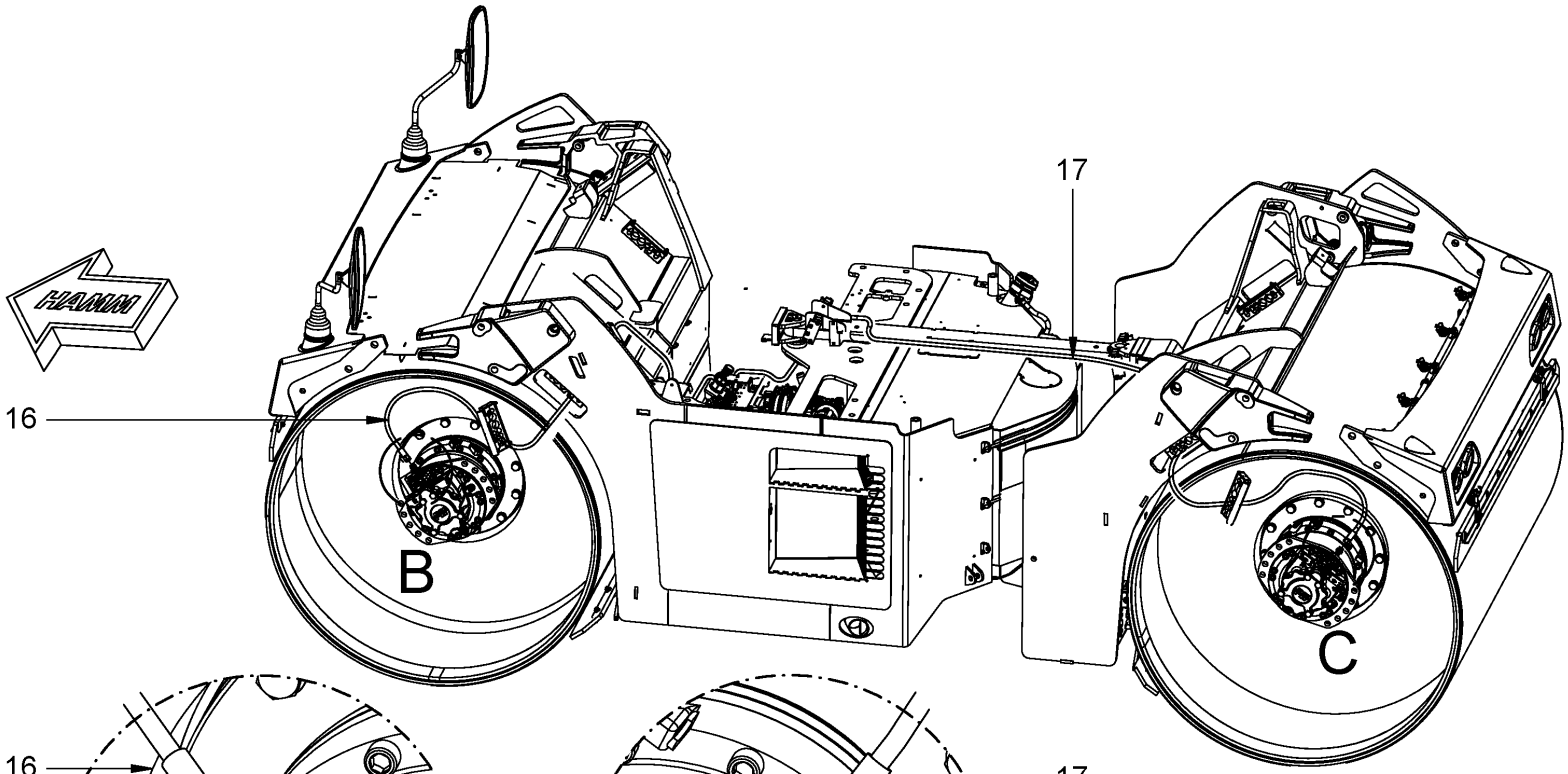

EINZELHEIT B

EINZELHEIT C

Baureihe: *Series:* *Código der serie:* *Code de série:*	H184	*Gruppe:* *Assembly:* *Grupo:* *Groupe:*	08.55.02 / 00 2152251	*Benennung:* **GANGSCHALTUNG** *Designation:* **GEAR SHIFTING** *Denominación:* **CAMBIO DE MARCHAS** *Dénomination:* **CHANGEMENT DE VITESSE**	**27/10/2020** **Seite 288**

HAMM

Position Item Posición Position	Teile-Nr. Part No. Referencia Référence	Gültig für Valid for Válido para Valable	Menge Quantity Cantidad Quantité	Einheit Unit Unidad Unité	Benennung	Designation	Denominación	Dénomination
16	2053348	1-1472	1	PC	SCHLAUCH HD+120	HOSE HD+120	MANGUERA HD+120	TUYAU FLEXIBLES HD+120
16	2105117	1-1472	1	PC	SCHLAUCH	HOSE	MANGUERA	TUYAU FLEXIBLES
17	2053349	1-1472	1	PC	SCHLAUCH	HOSE	MANGUERA	TUYAU FLEXIBLES
17	2105123	1-1472	1	PC	SCHLAUCH	HOSE	MANGUERA	TUYAU FLEXIBLES
18	382493	1-1472	2	PC	EINSCHRAUBSTUTZEN GERADE	STRAIGHT SCREWED SOCKET	RACOR PARA ENROSCAR RECTO	RACCORD DROIT

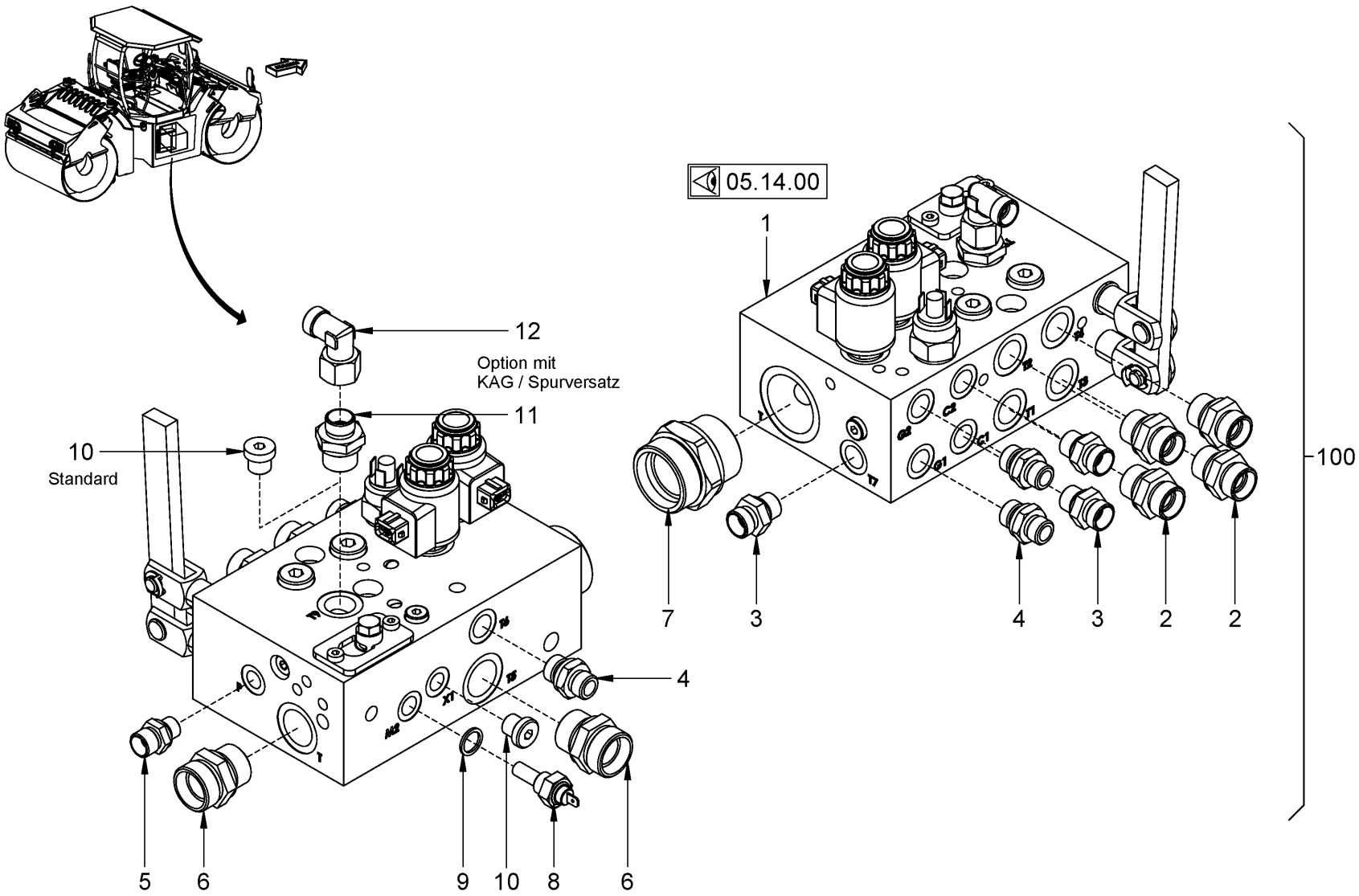

Baureihe: *Series:* *Código der serie:* *Code de série:*	H184	*Gruppe:* *Assembly:* *Grupo:* *Groupe:*	08.55.03 / 01 2228772	*Benennung:* **GANGSCHALTUNG** *Designation:* **GEAR SHIFTING** *Denominación:* **CAMBIO DE MARCHAS** *Dénomination:* **CHANGEMENT DE VITESSE**	**27/10/2020** **Seite 290**

HAMM

Position Item Posición Position	Teile-Nr. Part No. Referencia Référence	Gültig für Valid for Válido para Valable	Menge Quantity Cantidad Quantité	Einheit Unit Unidad Unité	Benennung	Designation	Denominación	Dénomination
1	2170221	575-9999	1	PC	VENTILBLOCK	VALVE BLOCK	BLOQUE DE VÁLVULA	BLOC DE SOUPAPE
2	317179	575-9999	4	PC	EINSCHRAUBSTUTZEN GERADE	STRAIGHT SCREWED SOCKET	RACOR PARA ENROSCAR RECTO	RACCORD DROIT
3	317160	575-9999	3	PC	EINSCHRAUBSTUTZEN GERADE	STRAIGHT SCREWED SOCKET	RACOR PARA ENROSCAR RECTO	RACCORD DROIT
4	366277	575-9999	2	PC	EINSCHRAUBSTUTZEN GERADE	STRAIGHT SCREWED SOCKET	RACOR PARA ENROSCAR RECTO	RACCORD DROIT
5	317152	575-9999	1	PC	EINSCHRAUBSTUTZEN GERADE	STRAIGHT SCREWED SOCKET	RACOR PARA ENROSCAR RECTO	RACCORD DROIT
6	317195	575-9999	2	PC	EINSCHRAUBSTUTZEN GERADE	STRAIGHT SCREWED SOCKET	RACOR PARA ENROSCAR RECTO	RACCORD DROIT
7	2075980	575-9999	1	PC	EINSCHRAUBSTUTZEN GERADE	STRAIGHT SCREWED SOCKET	RACOR PARA ENROSCAR RECTO	RACCORD DROIT
8	282308	575-9999	1	PC	TEMPERATURGEBER	THERMO COUPLE	TRANSMISOR DE TEMPERATURA	SONDE THERMIQUE
9	219398	575-9999	1	PC	DICHTRING	SEALING RING	ANILLO DE JUNTA	BAGUE À LÈVRES
10	1273078	575-9999	1	PC	VERSCHLUSSSCHRAUBE	LOCKING SCREW	TORNILLO DE CIERRE	VIS DE FERMETURE
11	268402	575-9999	1	PC	EINSCHRAUBSTUTZEN GERADE	STRAIGHT SCREWED SOCKET	RACOR PARA ENROSCAR RECTO	RACCORD DROIT
12	397750	575-9999	1	PC	WINKELSTUTZEN EINSTELLBAR	ELBOW ADJUSTABLE	RACOR ANGULAR AJUSTABLE	RACCORD COUDÉ AJUSTABLE
100	2203510	575-9999	1	PC	STEUERBLOCK KOMPL.	CONTROL BLOCK COMPL.	BLOQUE DE MANDO COMPL.	BLOC DE COMMANDE COMPL.

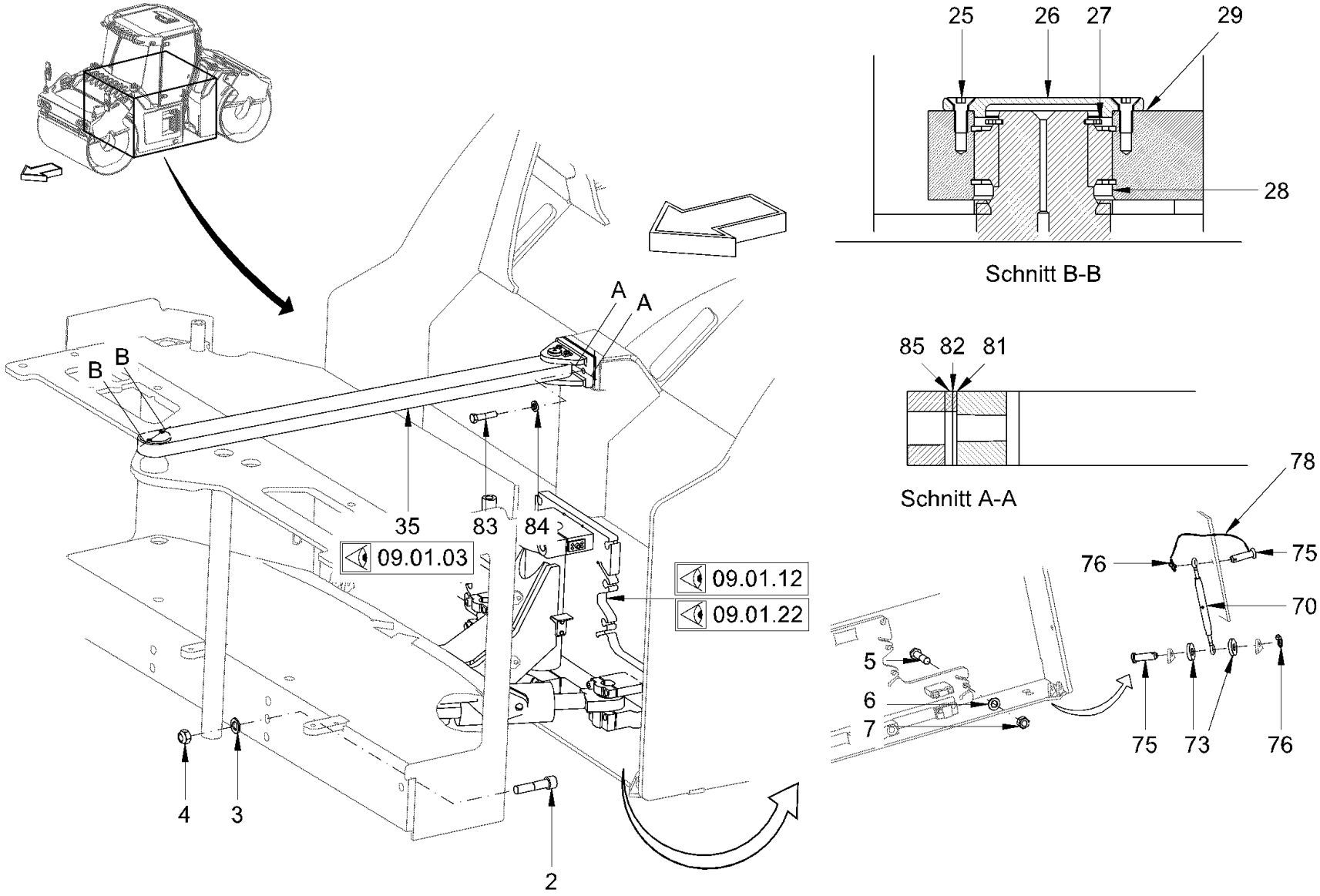

Baureihe: *Series:* *Código der serie:* *Code de série:*	H184	*Gruppe:* *Assembly:* *Grupo:* *Groupe:*	09.01.01 / 00 2120746	*Benennung:* **KNICK-PENDELGELENK** *Designation:* **CENTRE PIVOT ASSEMBLY** *Denominación:* **ARTICULACIÓN PENDULAR DEL CODO** *Dénomination:* **ARTICULATION CENTRALE**	**27/10/2020** **Seite 292**

Position Item Posición Position	Teile-Nr. Part No. Referencia Référence	Gültig für Valid for Válido para Valable	Menge Quantity Cantidad Quantité	Einheit Unit Unidad Unité	Benennung	Designation	Denominación	Dénomination
2	1212656	1-9999	8	PC	ZYLINDERSCHRAUBE	CHEESE-HEAD SCREW	TORNILLO CILÍNDRICO	VIS À TÊTE CYLINDRIQUE
3	2342630	1-9999	16	PC	SICHERUNGSSCHEIBE	LOCKING WASHER	DISCO DE SEGURIDAD	RONDELLE D'ARRÊT
4	2127031	1-9999	8	PC	SECHSKANTMUTTER	HEXAGONAL NUT	TUERCA HEXAGONAL	ECROU HEXAGONAL
5	1280473	1-9999	8	PC	SECHSKANTSCHRAUBE	HEXAGON SCREW	TORNILLO HEXAGONAL	VIS HEXAGONALE
6	2173175	1-9999	16	PC	SICHERUNGSSCHEIBE	LOCKING WASHER	DISCO DE SEGURIDAD	RONDELLE D'ARRÊT
7	2127027	1-9999	8	PC	SECHSKANTMUTTER	HEXAGONAL NUT	TUERCA HEXAGONAL	ECROU HEXAGONAL
25	240885	1-9999	2	PC	SENKSCHRAUBE	COUNTERSUNK SCREW	TORNILLO AVELLANADO	VIS NOYÉE
26	2605963	1-9999	1	PC	DECKEL	LID	TAPA	COUVERCLE
27	217166	1-9999	1	PC	SICHERUNGSRING	CIRCLIP	ANILLO FIJADOR	BAGUE D'ARRÊT
28	1233556	1-9999	1	PC	DICHTUNG	SEALING	JUNTA	JOINT
29	2605990	1-9999	1	PC	DICHTUNG	SEALING	JUNTA	JOINT
35	2056398	1-9999	1	PC	SPURSTANGE	TRACK ROD	BARRA DE ACOPLAMIENTO	BARRE D'ACCOUPLEMENT
70	2075738	1-9999	2	PC	SPANNSCHLOSS	TURNBUCKLE	MANGUITO TENSOR	MANCHON DE SERRAGE
73	1462431	1-9999	4	PC	DICHTRING	SEALING RING	ANILLO DE JUNTA	BAGUE À LÈVRES
75	1462458	1-9999	4	PC	BOLZEN	BOLT	BULÓN	BOULON
76	398020	1-9999	4	PC	SPLINT	SPLIT PIN	CHAVETA	GOUPILLE FILETÉE FENDUE
78	1265849	1-9999	2	PC	SICHERUNGSSCHNUR	SAFETY CORD	CORDÓN DE SEGURIDAD	CORDON DE SÉCURITÉ
81	2093622	1-9999	2	PC	DISTANZBLECH T=2	DISTANCE SHEET T=2	CHAPA DE DISTANCIA T=2	TÔLE D'ÉCARTEMENT T=2
82	2093621	1-9999	1	PC	DISTANZBLECH	DISTANCE SHEET	CHAPA DE DISTANCIA	TÔLE D'ÉCARTEMENT
83	1213806	1-9999	2	PC	SECHSKANTSCHRAUBE	HEXAGON SCREW	TORNILLO HEXAGONAL	VIS HEXAGONALE
84	2175178	1-9999	2	PC	SICHERUNGSSCHEIBE	LOCKING WASHER	DISCO DE SEGURIDAD	RONDELLE D'ARRÊT
85	2125178	1-9999	1	PC	BLECH	METAL PLATE	CHAPA	TÔLE

VERSION OHNE SPURVERSATZ
VERSION WITHOUT TRACK OFFSET

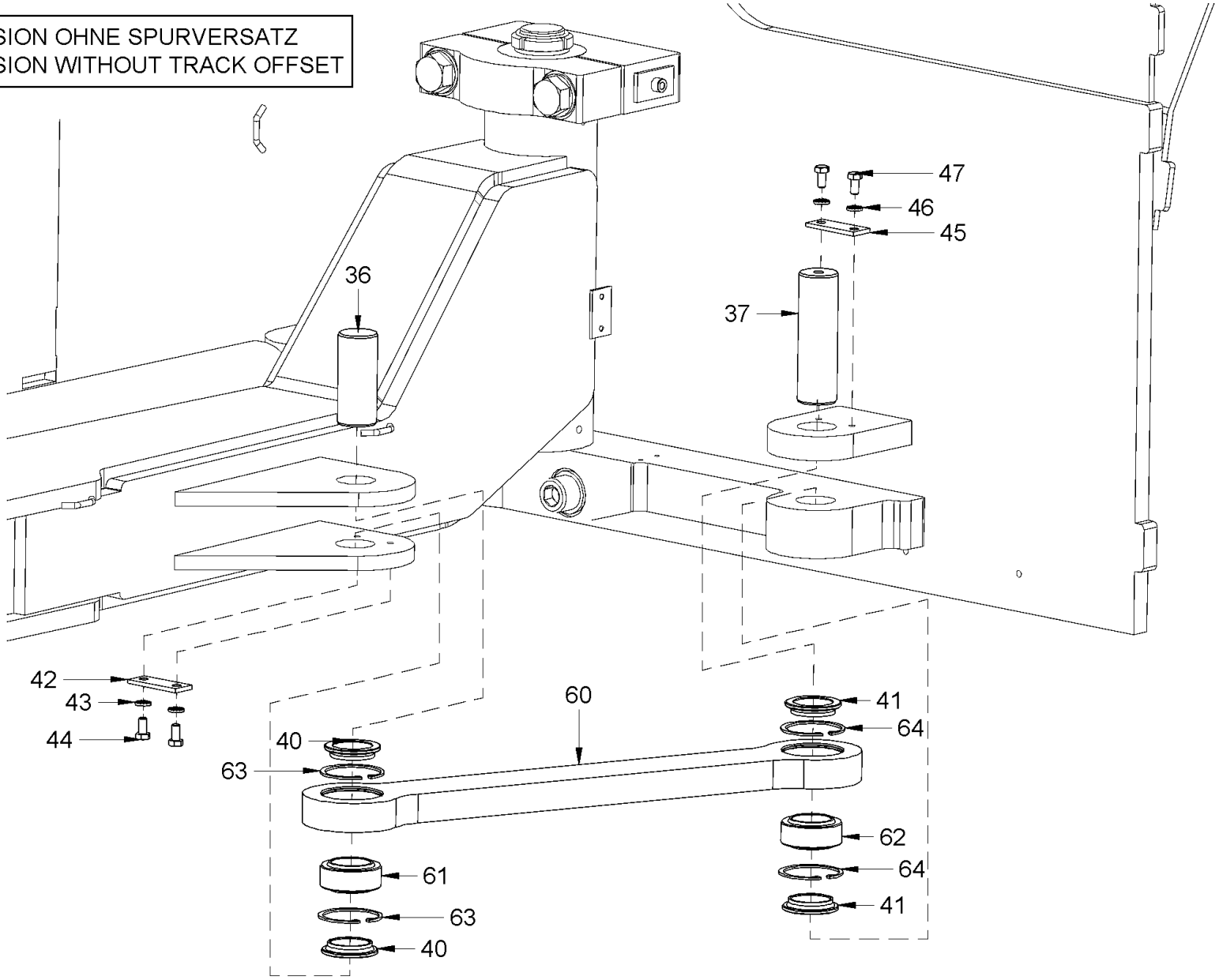

Baureihe: *Series:* *Código der serie:* *Code de série:*	H184	*Gruppe:* *Assembly:* *Grupo:* *Groupe:*	09.01.12 / 01 2382308	*Benennung:* **KNICK-PENDELGELENK** *Designation:* **CENTRE PIVOT ASSEMBLY** *Denominación:* **ARTICULACIÓN PENDULAR DEL CODO** *Dénomination:* **ARTICULATION CENTRALE**	**27/10/2020** **Seite 294**

HAMM

Position Item Posición Position	Teile-Nr. Part No. Referencia Référence	Gültig für Valid for Válido para Valable	Menge Quantity Cantidad Quantité	Einheit Unit Unidad Unité	Benennung	Designation	Denominación	Dénomination
36	1461176	1161-9999	2	PC	BOLZEN	BOLT	BULÓN	BOULON
37	2132331	1161-9999	2	PC	BOLZEN	BOLT	BULÓN	BOULON
40	1461184	1161-9999	4	PC	ZWISCHENRING	INTERMEDIATE RING	ANILLO INTERMEDIO	ANNEAU INTERMÉDIAIRE
41	1461184	1161-9999	4	PC	ZWISCHENRING	INTERMEDIATE RING	ANILLO INTERMEDIO	ANNEAU INTERMÉDIAIRE
42	541923	1161-9999	2	PC	BANDSTAHL	HOOP-STEEL	ACERO EN FLEJE	ACIER FEUILLARD
43	2175172	1161-9999	4	PC	SICHERUNGSSCHEIBE	LOCKING WASHER	DISCO DE SEGURIDAD	RONDELLE D'ARRÊT
44	2119327	1161-9999	4	PC	SECHSKANTSCHRAUBE	HEXAGON SCREW	TORNILLO HEXAGONAL	VIS HEXAGONALE
45	541923	1161-9999	2	PC	BANDSTAHL	HOOP-STEEL	ACERO EN FLEJE	ACIER FEUILLARD
46	2175172	1161-9999	4	PC	SICHERUNGSSCHEIBE	LOCKING WASHER	DISCO DE SEGURIDAD	RONDELLE D'ARRÊT
47	2119327	1161-9999	4	PC	SECHSKANTSCHRAUBE	HEXAGON SCREW	TORNILLO HEXAGONAL	VIS HEXAGONALE
60	2206925	1161-9999	1	PC	BLECH	METAL PLATE	CHAPA	TÔLE
61	1233661	1161-9999	1	PC	RADIALGELENKLAGER	RADIAL ROD END BEARING	COJINETE ARTICULACIÓN RADIAL	PALIER À BASCULE RADIALE
62	1233661	1161-9999	1	PC	RADIALGELENKLAGER	RADIAL ROD END BEARING	COJINETE ARTICULACIÓN RADIAL	PALIER À BASCULE RADIALE
63	217514	1161-9999	2	PC	SICHERUNGSRING	CIRCLIP	ANILLO FIJADOR	BAGUE D'ARRÊT
64	217514	1161-9999	2	PC	SICHERUNGSRING	CIRCLIP	ANILLO FIJADOR	BAGUE D'ARRÊT

OPTION
VERSION MIT SPURVERSATZ
VERSION WITH TRACK OFFSET

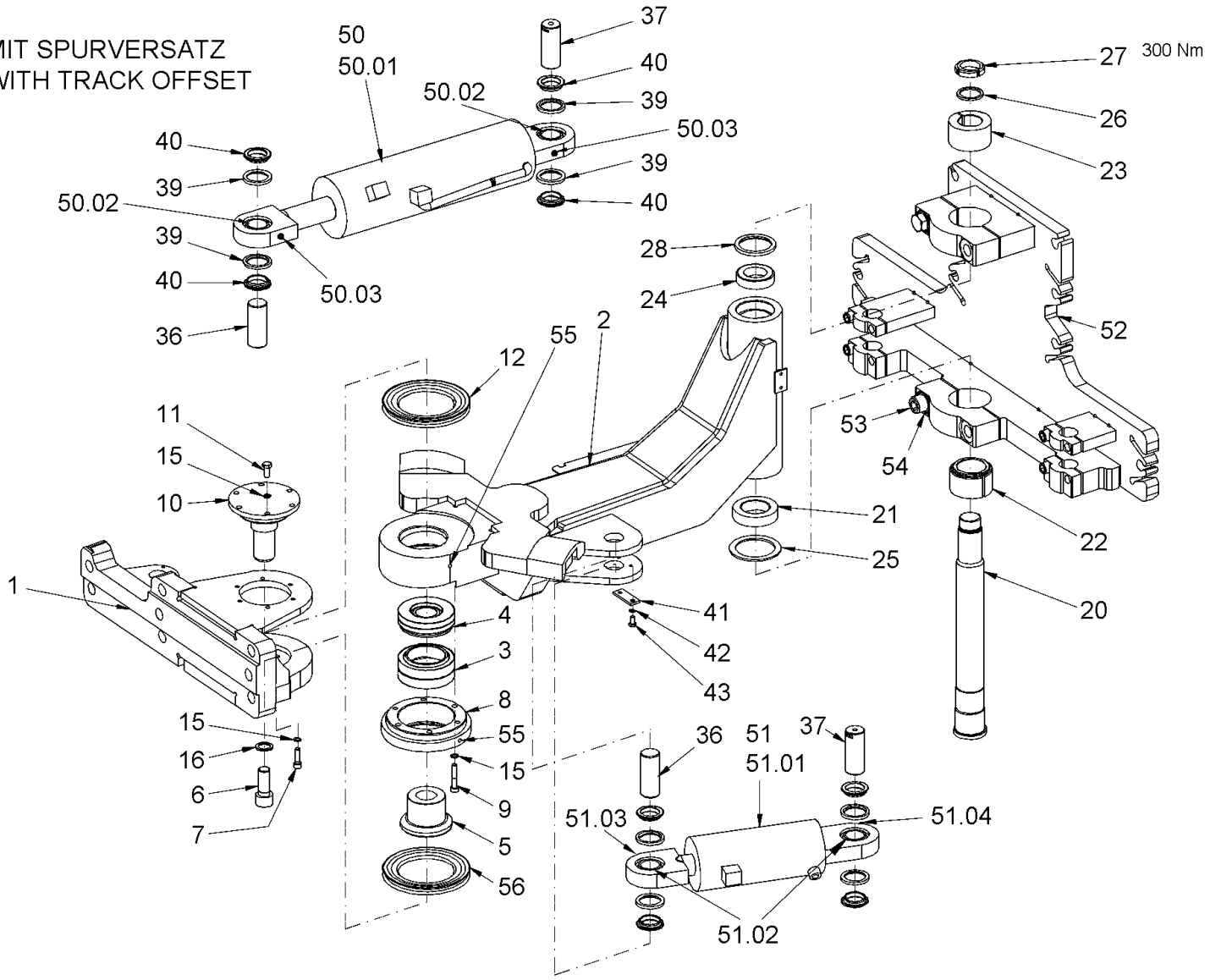

Baureihe: *Series:* *Código der serie:* *Code de série:*	H184	*Gruppe:* *Assembly:* *Grupo:* *Groupe:*	09.01.22 / 00 2120748	*Benennung:* **KNICK-PENDELGELENK** *Designation:* **CENTRE PIVOT ASSEMBLY** *Denominación:* **ARTICULACIÓN PENDULAR DEL CODO** *Dénomination:* **ARTICULATION CENTRALE**	**27/10/2020** **Seite 296**

Position Item Posición Position	Teile-Nr. Part No. Referencia Référence	Gültig für Valid for Válido para Valable	Menge Quantity Cantidad Quantité	Einheit Unit Unidad Unité	Benennung	Designation	Denominación	Dénomination
1	2064721	1-9999	1	PC	AUFHÄNGUNG	MOUNTING	SUSPENSIÓN	SUSPENSION
2	2064992	1-9999	1	PC	PENDELGELENK	PENDULUM JOINT	ARTICULACIÓN PENDULAR	ARTICULATION À PEDULE
3	271268	1-9999	1	PC	RADIALGELENKLAGER	RADIAL ROD END BEARING	COJINETE ARTICULACIÓN RADIAL	PALIER À BASCULE RADIALE
4	2067203	1-9999	1	PC	GELENKLAGER	ROD END BALL JOINT	COJINETE ARTICULADO	ARTICULATION À ROTULE
5	2064726	1-9999	1	PC	BOLZEN	BOLT	BULÓN	BOULON
6	1238744	1-9999	1	PC	ZYLINDERSCHRAUBE	CHEESE-HEAD SCREW	TORNILLO CILÍNDRICO	VIS À TÊTE CYLINDRIQUE
7	214639	1-9999	6	PC	ZYLINDERSCHRAUBE	CHEESE-HEAD SCREW	TORNILLO CILÍNDRICO	VIS À TÊTE CYLINDRIQUE
8	2064725	1-9999	1	PC	FLANSCH	FLANGE	BRIDA	BRIDE
9	214817	1-9999	6	PC	ZYLINDERSCHRAUBE	CHEESE-HEAD SCREW	TORNILLO CILÍNDRICO	VIS À TÊTE CYLINDRIQUE
10	2064728	1-9999	1	PC	BOLZEN	BOLT	BULÓN	BOULON
11	1209965	1-9999	6	PC	SECHSKANTSCHRAUBE	HEXAGON SCREW	TORNILLO HEXAGONAL	VIS HEXAGONALE
12	2081661	1-9999	1	PC	DICHTRING	SEALING RING	ANILLO DE JUNTA	BAGUE À LÈVRES
15	276243	1-9999	18	PC	SICHERUNGSSCHEIBE	LOCKING WASHER	DISCO DE SEGURIDAD	RONDELLE D'ARRÊT
16	1237624	1-9999	1	PC	SICHERUNGSSCHEIBE	LOCKING WASHER	DISCO DE SEGURIDAD	RONDELLE D'ARRÊT
20	1461117	1-9999	1	PC	WELLE	SHAFT	ARBOL	ARBRE
21	1247093	1-9999	1	PC	SCHRÄGGELENKLAGER	JOINT BEARING	COJINETE ARTICULADO INCLINADO	PALIER À ROTULE
22	1477633	1-9999	1	PC	RUNDSTAHL	ROD STEEL	ACERO REDONDO	ACIER ROND
23	1461125	1-9999	1	PC	BUCHSE	BUSHING	CASQUILLO	DOUILLE
24	234303	1-9999	1	PC	SCHRÄGGELENKLAGER	JOINT BEARING	COJINETE ARTICULADO INCLINADO	PALIER À ROTULE
25	2251698	1-9999	1	PC	DICHTUNG	SEALING	JUNTA	JOINT
26	218146	1-9999	1	PC	PASSSCHEIBE	SPACER SHIM	ARANDELA DE AJUSTE	RONDELLE D'AJUSTAGE
27	1200577	1-9999	1	PC	WELLENMUTTER	SHAFT NUT	TUERCA ONDULADA	ECROU D'ARBRE
28	371432	1-9999	1	PC	DICHTUNG	SEALING	JUNTA	JOINT
36	1461176	1-9999	2	PC	BOLZEN	BOLT	BULÓN	BOULON
37	2132331	1-9999	2	PC	BOLZEN	BOLT	BULÓN	BOULON
39	1233556	1-9999	8	PC	DICHTUNG	SEALING	JUNTA	JOINT
40	1461184	1-9999	8	PC	ZWISCHENRING	INTERMEDIATE RING	ANILLO INTERMEDIO	ANNEAU INTERMÉDIAIRE
41	541923	1-9999	2	PC	BANDSTAHL	HOOP-STEEL	ACERO EN FLEJE	ACIER FEUILLARD
42	2175172	1-9999	4	PC	SICHERUNGSSCHEIBE	LOCKING WASHER	DISCO DE SEGURIDAD	RONDELLE D'ARRÊT
43	2119327	1-9999	4	PC	SECHSKANTSCHRAUBE	HEXAGON SCREW	TORNILLO HEXAGONAL	VIS HEXAGONALE
50	2081587	1-9999	1	PC	LENKZYLINDER	STEERING CYLINDER	CILINDRO DE DIRECCIÓN	CYLINDRE DE DIRECTION
50.01	1502034	1-9999	1	PC	DICHTSATZ	SET OF SEALS	KIT DE JUNTAS	KIT DE JOINTS

OPTION
VERSION MIT SPURVERSATZ
VERSION WITH TRACK OFFSET

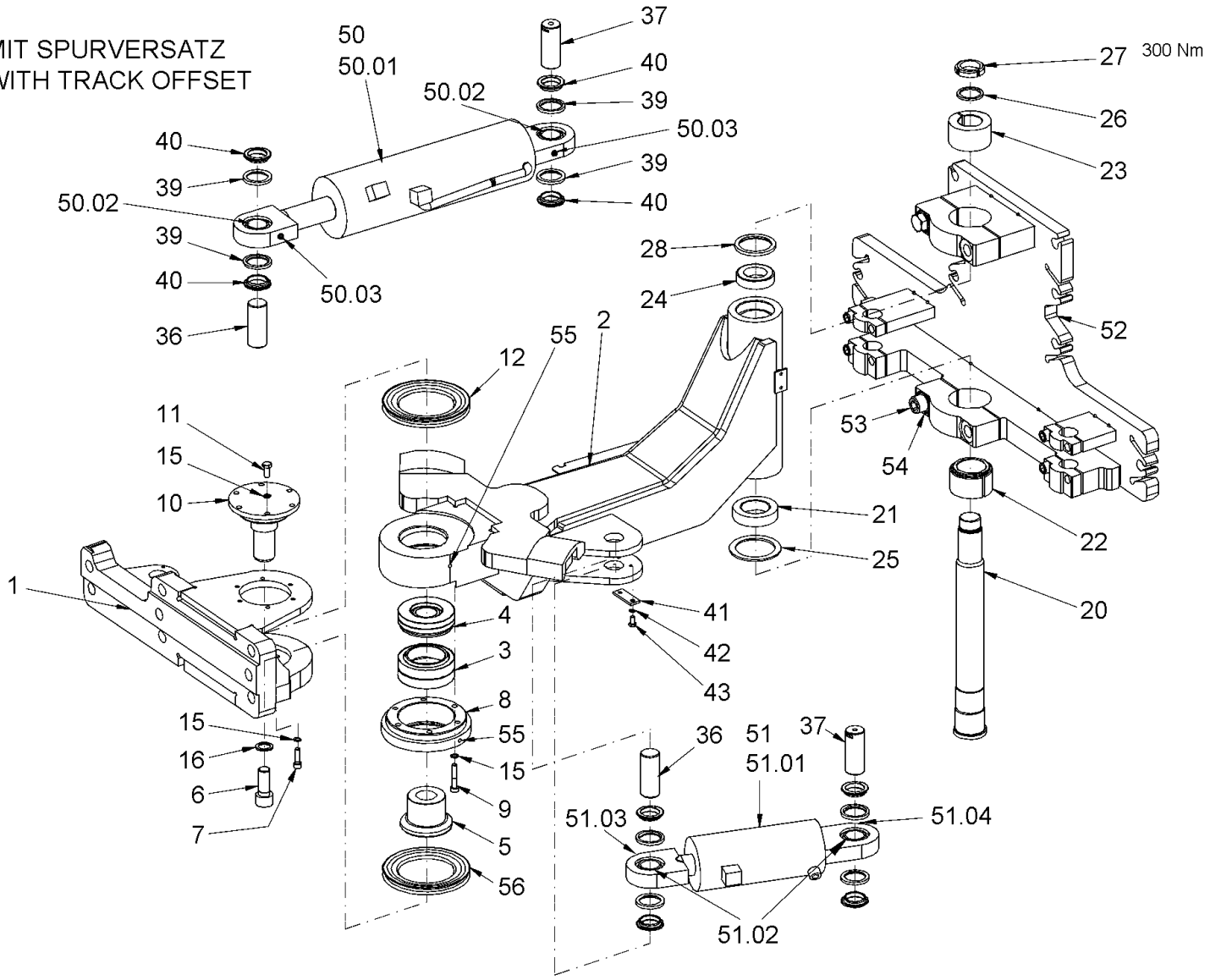

Baureihe: *Series:* *Código der serie:* *Code de série:*	H184	*Gruppe:* *Assembly:* *Grupo:* *Groupe:*	09.01.22 / 00 2120748	*Benennung:* **KNICK-PENDELGELENK** *Designation:* **CENTRE PIVOT ASSEMBLY** *Denominación:* **ARTICULACIÓN PENDULAR DEL CODO** *Dénomination:* **ARTICULATION CENTRALE**	**27/10/2020** **Seite 298**

Position Item Posición Position	Teile-Nr. Part No. Referencia Référence	Gültig für Valid for Válido para Valable	Menge Quantity Cantidad Quantité	Einheit Unit Unidad Unité	Benennung	Designation	Denominación	Dénomination
50.02	1295462	1-9999	2	PC	RADIALGELENKLAGER	RADIAL ROD END BEARING	COJINETE ARTICULACIÓN RADIAL	PALIER À BASCULE RADIALE
50.03	210129	1-9999	2	PC	SCHMIERNIPPEL	GREASING NIPPLE	ENGRASADOR	GRAISSEUR
51	2046163	1-9999	1	PC	LENKZYLINDER	STEERING CYLINDER	CILINDRO DE DIRECCIÓN	CYLINDRE DE DIRECTION
51.01	1456768	1-9999	1	PC	DICHTSATZ	SET OF SEALS	KIT DE JUNTAS	KIT DE JOINTS
51.02	1295462	1-9999	2	PC	RADIALGELENKLAGER	RADIAL ROD END BEARING	COJINETE ARTICULACIÓN RADIAL	PALIER À BASCULE RADIALE
51.03	210129	1-9999	1	PC	SCHMIERNIPPEL	GREASING NIPPLE	ENGRASADOR	GRAISSEUR
51.04	210145	1-9999	1	PC	SCHMIERNIPPEL	GREASING NIPPLE	ENGRASADOR	GRAISSEUR
52	2130396	1-9999	1	PC	KONSOLE	CONSOLE	CONSOLA	CONSOLE
53	1212656	1-9999	4	PC	ZYLINDERSCHRAUBE	CHEESE-HEAD SCREW	TORNILLO CILÍNDRICO	VIS À TÊTE CYLINDRIQUE
54	2342630	1-9999	4	PC	SICHERUNGSSCHEIBE	LOCKING WASHER	DISCO DE SEGURIDAD	RONDELLE D'ARRÊT
55	210064	1-9999	2	PC	SCHMIERNIPPEL	GREASING NIPPLE	ENGRASADOR	GRAISSEUR
56	2081661	1-9999	1	PC	DICHTRING	SEALING RING	ANILLO DE JUNTA	BAGUE À LÈVRES

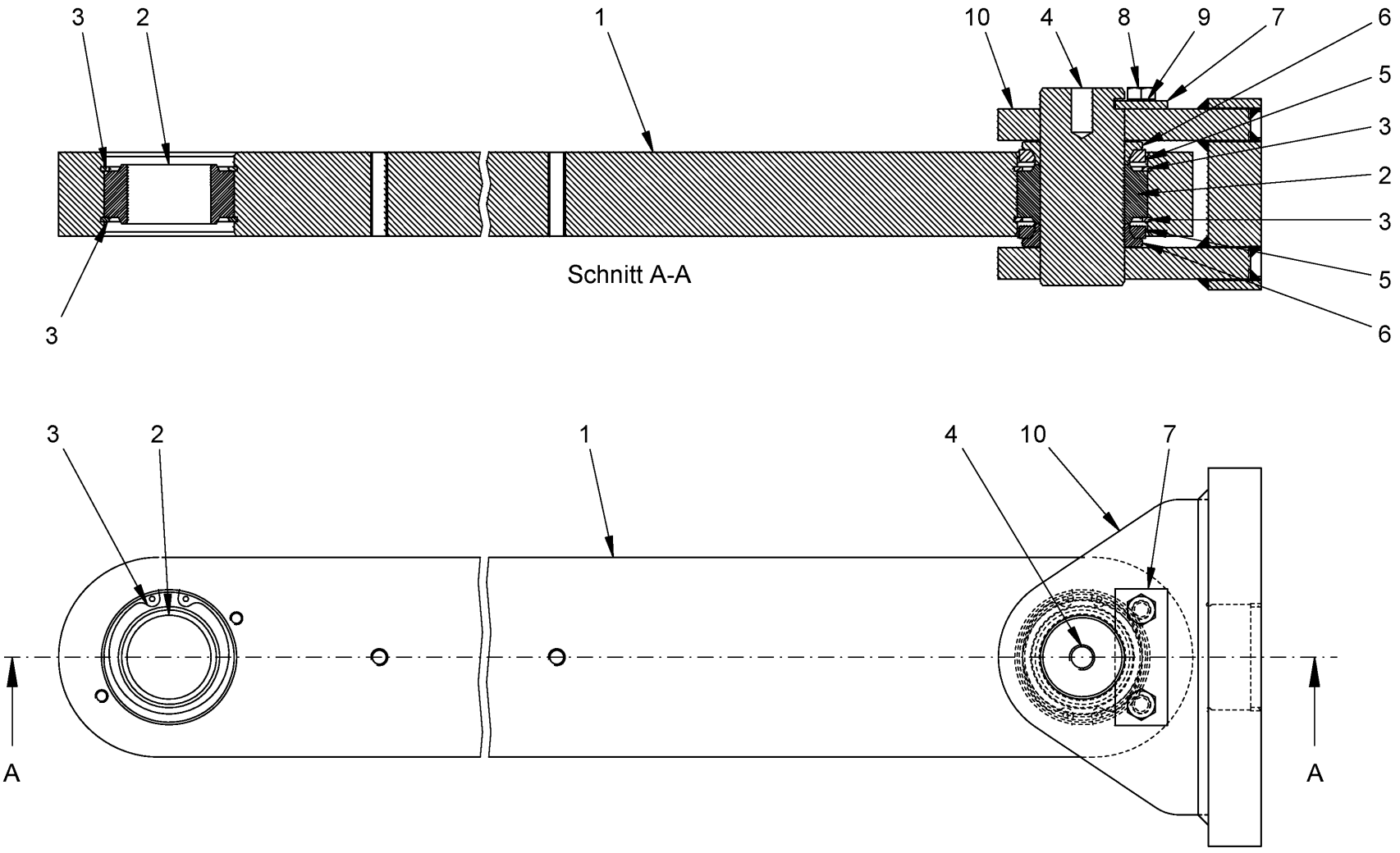

Baureihe: *Series:* *Código der serie:* *Code de série:*	H184	*Gruppe:* *Assembly:* *Grupo:* *Groupe:*	09.01.03 / 00 2120749	*Benennung:* **KNICK-PENDELGELENK** *Designation:* **CENTRE PIVOT ASSEMBLY** *Denominación:* **ARTICULACIÓN PENDULAR DEL CODO** *Dénomination:* **ARTICULATION CENTRALE**	**27/10/2020** **Seite 300**

HAMM

Position Item Posición Position	Teile-Nr. Part No. Referencia Référence	Gültig für Valid for Válido para Valable	Menge Quantity Cantidad Quantité	Einheit Unit Unidad Unité	Benennung	Designation	Denominación	Dénomination
1	2054157	1-9999	1	PC	SPURSTANGE	TRACK ROD	BARRA DE ACOPLAMIENTO	BARRE D'ACCOUPLEMENT
2	1233661	1-9999	2	PC	RADIALGELENKLAGER	RADIAL ROD END BEARING	COJINETE ARTICULACIÓN RADIAL	PALIER À BASCULE RADIALE
3	217514	1-9999	4	PC	SICHERUNGSRING	CIRCLIP	ANILLO FIJADOR	BAGUE D'ARRÊT
4	1461176	1-9999	1	PC	BOLZEN	BOLT	BULÓN	BOULON
5	1233556	1-9999	2	PC	DICHTUNG	SEALING	JUNTA	JOINT
6	1461184	1-9999	2	PC	ZWISCHENRING	INTERMEDIATE RING	ANILLO INTERMEDIO	ANNEAU INTERMÉDIAIRE
7	541923	1-9999	1	PC	BANDSTAHL	HOOP-STEEL	ACERO EN FLEJE	ACIER FEUILLARD
8	2119327	1-9999	2	PC	SECHSKANTSCHRAUBE	HEXAGON SCREW	TORNILLO HEXAGONAL	VIS HEXAGONALE
9	2175172	1-9999	2	PC	SICHERUNGSSCHEIBE	LOCKING WASHER	DISCO DE SEGURIDAD	RONDELLE D'ARRÊT
10	2093616	1-9999	1	PC	LAGERBOCK	BEARING BLOCK	SOPORTE	PALIER

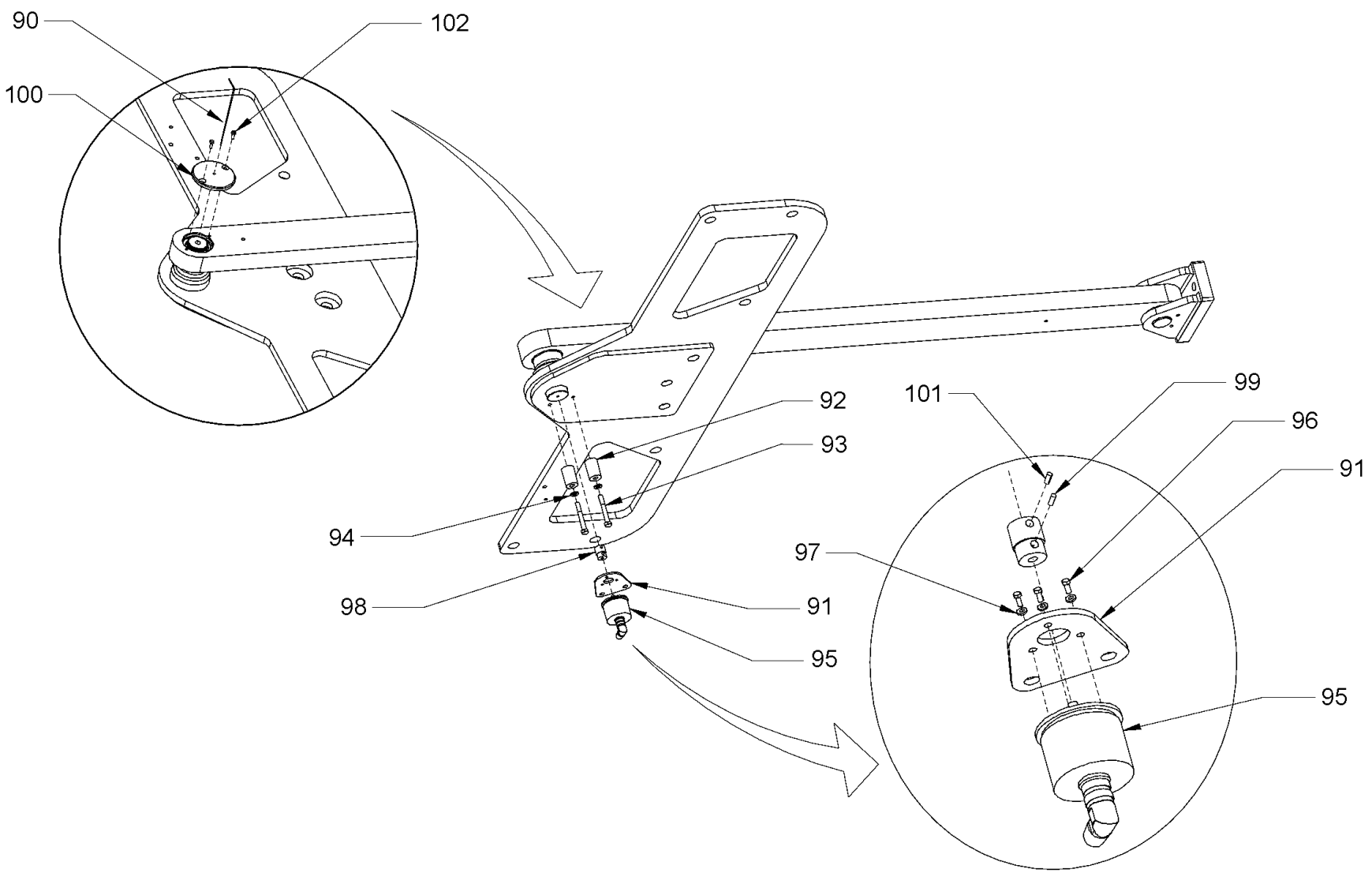

Baureihe: *Series:* *Código der serie:* *Code de série:*	H184	*Gruppe:* *Assembly:* *Grupo:* *Groupe:*	09.01.04 / 00 2360909	*Benennung:* **KNICK-PENDELGELENK** *Designation:* **CENTRE PIVOT ASSEMBLY** *Denominación:* **ARTICULACIÓN PENDULAR DEL CODO** *Dénomination:* **ARTICULATION CENTRALE**	**27/10/2020** **Seite 302**

HAMM

Position Item Posición Position	Teile-Nr. Part No. Referencia Référence	Gültig für Valid for Válido para Valable	Menge Quantity Cantidad Quantité	Einheit Unit Unidad Unité	Benennung	Designation	Denominación	Dénomination
90	2138194	1-9999	1	PC	HEBEL	LEVER	PALANCA	LEVIER
91	2138208	1-9999	1	PC	BLECH	METAL PLATE	CHAPA	TÔLE
92	2138182	1-9999	2	PC	DISTANZSTÜCK	DISTANCE PIECE	PIEZA DISTANCIADORA	PIÈCE INTERCALAIRE
93	2540243	1-9999	2	PC	SECHSKANTSCHRAUBE	HEXAGON SCREW	TORNILLO HEXAGONAL	VIS HEXAGONALE
94	2175172	1-9999	2	PC	SICHERUNGSSCHEIBE	LOCKING WASHER	DISCO DE SEGURIDAD	RONDELLE D'ARRÊT
95	367729	1-9999	1	PC	POTENTIOMETER	POTENTIOMETER	POTENCIÓMETRO	POTENTIOMÈTRE
96	247588	1-9999	3	PC	ZYLINDERSCHRAUBE	CHEESE-HEAD SCREW	TORNILLO CILÍNDRICO	VIS À TÊTE CYLINDRIQUE
97	320854	1-9999	3	PC	FÄCHERSCHEIBE	SERRATED LOCK WASHER	ARANDELA ELÁSTICA DENTADA	RONDELLE À ÉVENTAIL
98	2138183	1-9999	1	PC	NABE	HUB	CUBO	MOYEU
99	271756	1-9999	1	PC	GEWINDESTIFT	THREADED PIN	ESPIGA ROSCADA	GOUPILLE FILETÉE
100	2138185	1-9999	1	PC	DECKEL	LID	TAPA	COUVERCLE
101	245615	1-9999	1	PC	GEWINDESTIFT	THREADED PIN	ESPIGA ROSCADA	GOUPILLE FILETÉE
102	240885	1-9999	2	PC	SENKSCHRAUBE	COUNTERSUNK SCREW	TORNILLO AVELLANADO	VIS NOYÉE

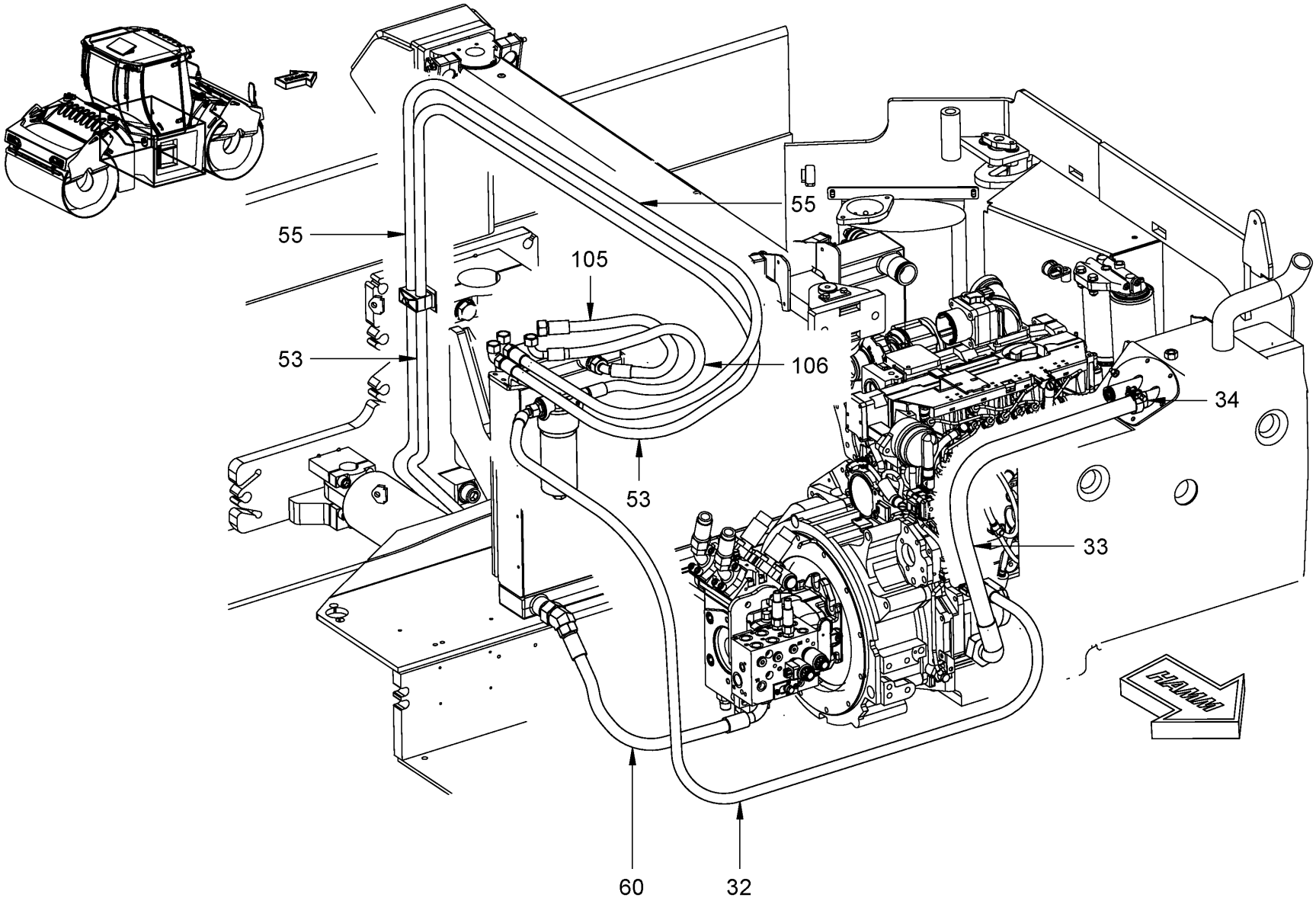

Baureihe: *Series:* *Código der serie:* *Code de série:*	H184	*Gruppe:* *Assembly:* *Grupo:* *Groupe:*	09.05.01 / 00 2148143	*Benennung:* **LENKUNG** *Designation:* **STEERING** *Denominación:* **DIRECCIÓN** *Dénomination:* **DIRECTION**	**27/10/2020** **Seite 304**

HAMM

Position Item Posición Position	Teile-Nr. Part No. Referencia Référence	Gültig für Valid for Válido para Valable	Menge Quantity Cantidad Quantité	Einheit Unit Unidad Unité	Benennung	Designation	Denominación	Dénomination
32	2053857	1-9999	1	PC	SCHLAUCH	HOSE	MANGUERA	TUYAU FLEXIBLES
33	2111836	1-9999	1	PC	SCHLAUCH	HOSE	MANGUERA	TUYAU FLEXIBLES
34	2039101	1-9999	1	PC	SCHLAUCHSCHELLE	HOSE CLAMP	ABRAZADERA	COLLIER DE SERRAGE
53	2053853	1-9999	1	PC	SCHLAUCH	HOSE	MANGUERA	TUYAU FLEXIBLES
55	2053853	1-9999	1	PC	SCHLAUCH	HOSE	MANGUERA	TUYAU FLEXIBLES
60	280348	1-9999	1	PC	SCHLAUCH	HOSE	MANGUERA	TUYAU FLEXIBLES
105	2166643	1-9999	1	PC	SCHLAUCH	HOSE	MANGUERA	TUYAU FLEXIBLES
106	2072924	1-9999	1	PC	SCHLAUCH	HOSE	MANGUERA	TUYAU FLEXIBLES

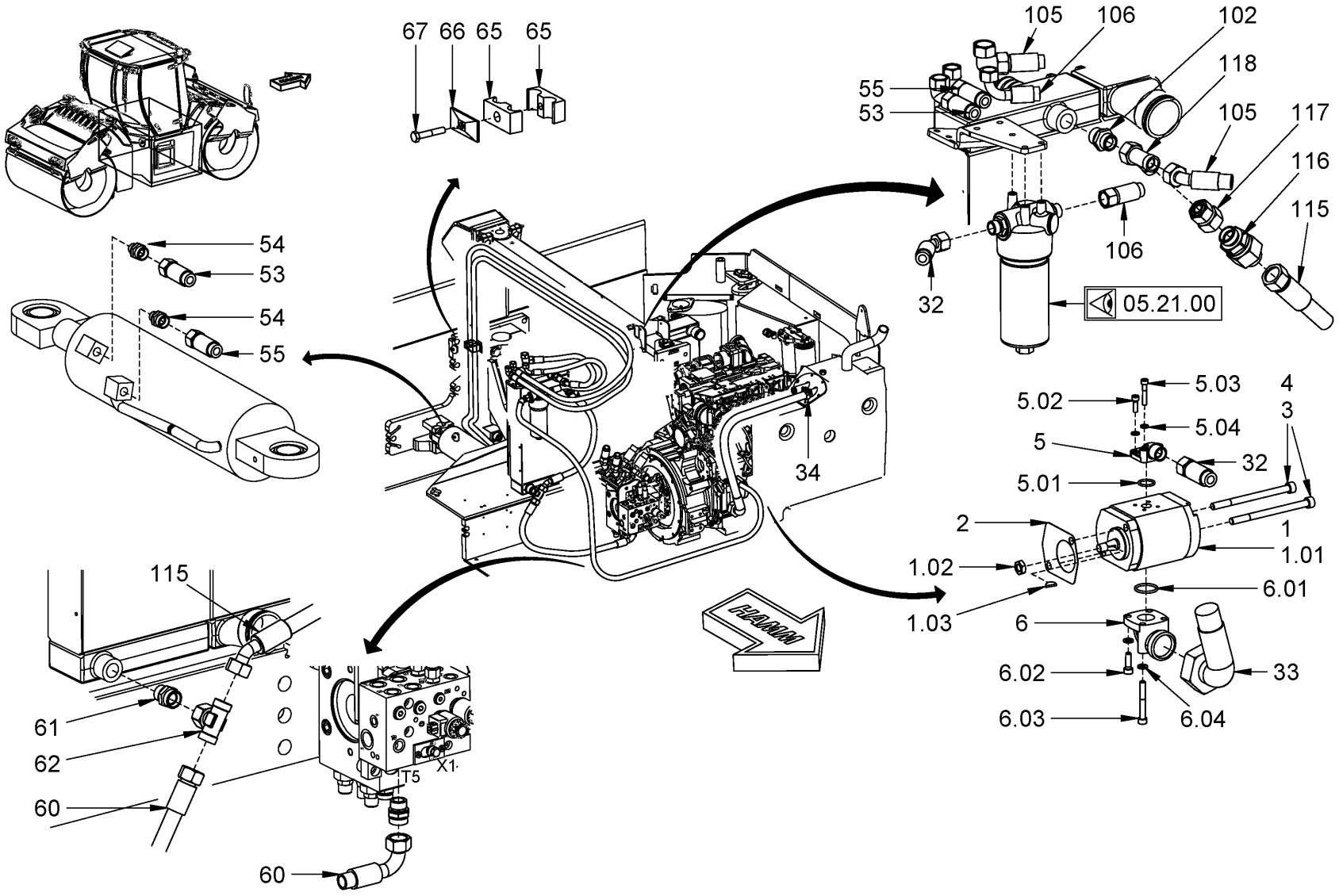

Baureihe: *Series:* *Código der serie:* *Code de série:*	H184	*Gruppe:* *Assembly:* *Grupo:* *Groupe:*	09.05.02 / 00 2148144	*Benennung:* **LENKUNG** *Designation:* **STEERING** *Denominación:* **DIRECCIÓN** *Dénomination:* **DIRECTION**	**27/10/2020** **Seite 306**

HAMM

Position Item Posición Position	Teile-Nr. Part No. Referencia Référence	Gültig für Valid for Válido para Valable	Menge Quantity Cantidad Quantité	Einheit Unit Unidad Unité	Benennung	Designation	Denominación	Dénomination
1	2140200	1-9999	1	PC	ZAHNRADPUMPE	GEAR PUMP	BOMBA DEL ENGRANAJE	POMPE À ENGRENAGES
1.01	2139236	1-9999	1	PC	DICHTSATZ	SET OF SEALS	KIT DE JUNTAS	KIT DE JOINTS
1.02	249610	1-9999	1	PC	SECHSKANTMUTTER	HEXAGONAL NUT	TUERCA HEXAGONAL	ECROU HEXAGONAL
1.03	278327	1-9999	1	PC	SCHEIBENFEDER	SHAFT KEY	CHAVETA DE DISCO	CLAVETTE DISQUE
2	599573	1-9999	1	PC	DICHTUNG	SEALING	JUNTA	JOINT
3	313351	1-9999	2	PC	ZYLINDERSCHRAUBE	CHEESE-HEAD SCREW	TORNILLO CILÍNDRICO	VIS À TÊTE CYLINDRIQUE
4	1485245	1-9999	2	PC	U-SCHEIBE	U-WASHER	DISCO EN U	RONDELLE
5	206644	1-9999	1	PC	WINKELFLANSCHVERSCHRAUBUNG	ANGLE FLANGE SCREWING	RACOR DE LA BRIDA ANGULAR	RACCORD À BRIDE ANGULAIRE
5.01	396532	1-9999	1	PC	O-RING	O-RING SEAL	ANILLO TOROÏDAL	JOINT TORIQUE
5.02	214418	1-9999	2	PC	ZYLINDERSCHRAUBE M6X20	CHEESE-HEAD SCREW M6X20	TORNILLO CILÍNDRICO M6X20	VIS À TÊTE CYLINDRIQUE M6X20
5.03	226467	1-9999	2	PC	ZYLINDERSCHRAUBE	CHEESE-HEAD SCREW	TORNILLO CILÍNDRICO	VIS À TÊTE CYLINDRIQUE
5.04	216666	1-9999	4	PC	FEDERRING	SPRING RING	ARANDELA ELÁSTICA	RONDELLE ÉLASTIQUE
6	2024037	1-9999	1	PC	WINKELFLANSCHVERSCHRAUBUNG	ANGLE FLANGE SCREWING	RACOR DE LA BRIDA ANGULAR	RACCORD À BRIDE ANGULAIRE
6.01	1280368	1-9999	1	PC	O-RING	O-RING SEAL	ANILLO TOROÏDAL	JOINT TORIQUE
6.02	214418	1-9999	2	PC	ZYLINDERSCHRAUBE	CHEESE-HEAD SCREW	TORNILLO CILÍNDRICO	VIS À TÊTE CYLINDRIQUE
6.03	325449	1-9999	2	PC	ZYLINDERSCHRAUBE	CHEESE-HEAD SCREW	TORNILLO CILÍNDRICO	VIS À TÊTE CYLINDRIQUE
6.04	216666	1-9999	4	PC	FEDERRING	SPRING RING	ARANDELA ELÁSTICA	RONDELLE ÉLASTIQUE
32	2053857	1-9999	1	PC	SCHLAUCH	HOSE	MANGUERA	TUYAU FLEXIBLES
33	2111836	1-9999	1	PC	SCHLAUCH	HOSE	MANGUERA	TUYAU FLEXIBLES
34	2039101	1-9999	1	PC	SCHLAUCHSCHELLE	HOSE CLAMP	ABRAZADERA	COLLIER DE SERRAGE
53	2053853	1-9999	1	PC	SCHLAUCH	HOSE	MANGUERA	TUYAU FLEXIBLES
54	381063	1-9999	2	PC	EINSCHRAUBSTUTZEN GERADE	STRAIGHT SCREWED SOCKET	RACOR PARA ENROSCAR RECTO	RACCORD DROIT
55	2053853	1-9999	1	PC	SCHLAUCH	HOSE	MANGUERA	TUYAU FLEXIBLES
60	280348	1-9999	1	PC	SCHLAUCH	HOSE	MANGUERA	TUYAU FLEXIBLES
61	317195	1-9999	1	PC	EINSCHRAUBSTUTZEN GERADE	STRAIGHT SCREWED SOCKET	RACOR PARA ENROSCAR RECTO	RACCORD DROIT
62	328251	1-9999	1	PC	T-STUTZEN EINSTELLBAR	T-PIECE ADJUSTABLE	PIEZA EN T AJUSTABLE	PIÈCE EN T AJUSTABLE
65	387401	1-9999	2	PC	SCHELLENHÄLFTE	HALF-CLIP	MEDIA ABRAZADERA	DEMI-COLLIER
66	387380	1-9999	1	PC	DECKPLATTE	TOP COVER	PLACA DE RECUBRIMIENTO	PLAQUE DE RECOUVREMENT
67	2546489	1-9999	1	PC	SECHSKANTSCHRAUBE	HEXAGON SCREW	TORNILLO HEXAGONAL	VIS HEXAGONALE
102	396729	1-9999	1	PC	EINSCHRAUBSTUTZEN GERADE	STRAIGHT SCREWED SOCKET	RACOR PARA ENROSCAR RECTO	RACCORD DROIT
105	2166643	1-9999	1	PC	SCHLAUCH	HOSE	MANGUERA	TUYAU FLEXIBLES
106	2072924	1-9999	1	PC	SCHLAUCH	HOSE	MANGUERA	TUYAU FLEXIBLES
115	2161666	1-9999	1	PC	SCHLAUCH	HOSE	MANGUERA	TUYAU FLEXIBLES

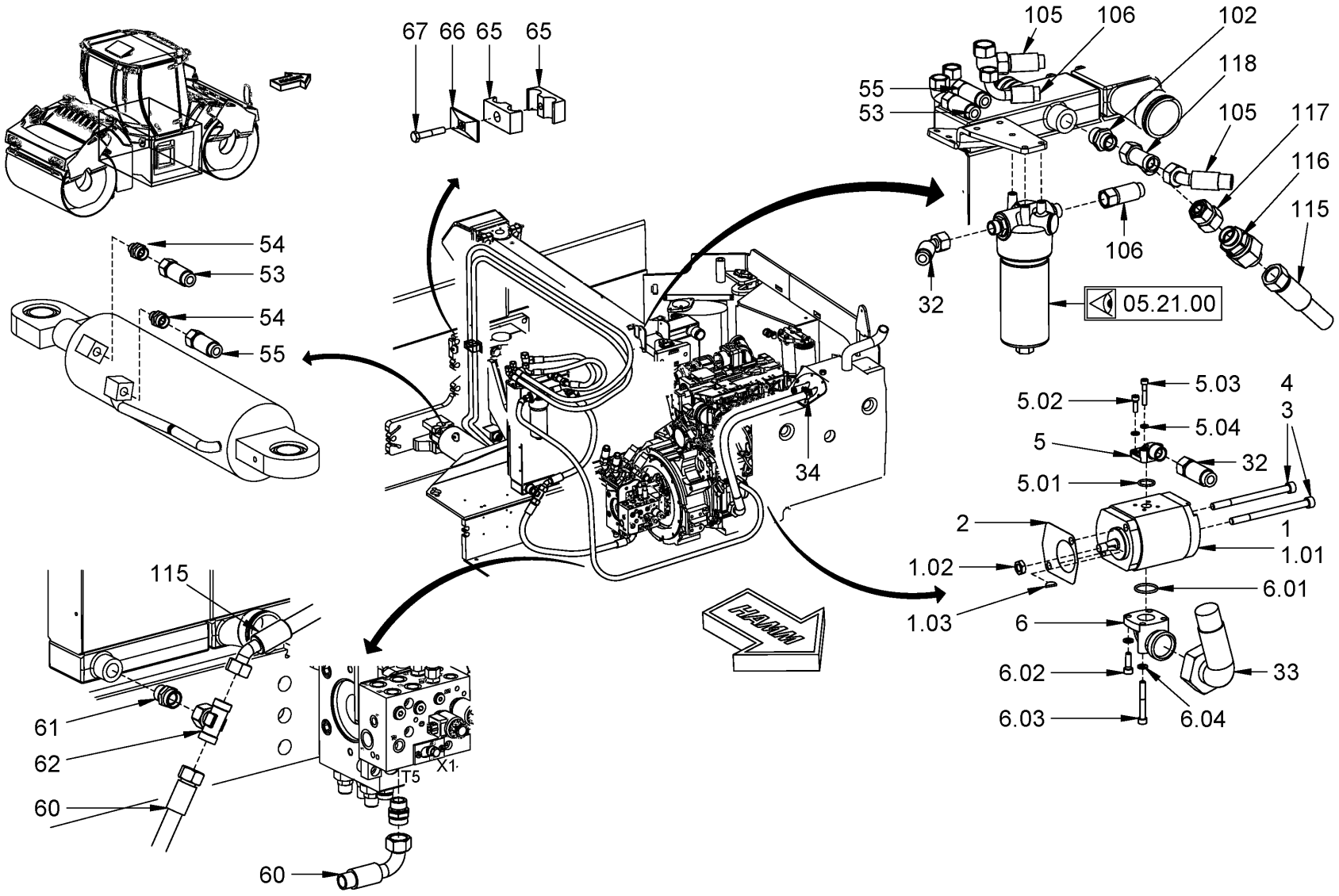

Baureihe: *Series:* *Código der serie:* *Code de série:*	H184	*Gruppe:* *Assembly:* *Grupo:* *Groupe:*	09.05.02 / 00 2148144	*Benennung:* **LENKUNG** *Designation:* **STEERING** *Denominación:* **DIRECCIÓN** *Dénomination:* **DIRECTION**	**27/10/2020** **Seite 308**

HAMM

Position Item Posición Position	Teile-Nr. Part No. Referencia Référence	Gültig für Valid for Válido para Valable	Menge Quantity Cantidad Quantité	Einheit Unit Unidad Unité	Benennung	Designation	Denominación	Dénomination
116	371084	1-9999	1	PC	RÜCKSCHLAGVENTIL	NON-RETURN VALVE	VÁLVULA DE RETENCION	SOUPAPE DE NON-RETOUR
117	2160163	1-9999	1	PC	REDUZIERVERSCHRAUBUNG	REDUCING COUPLING	RACOR REDUCTOR	RACCORD DE RÉDUCTION
118	355658	1-9999	1	PC	WINKELSTUTZEN EINSTELLBAR	ELBOW ADJUSTABLE	RACOR ANGULAR AJUSTABLE	RACCORD COUDÉ AJUSTABLE

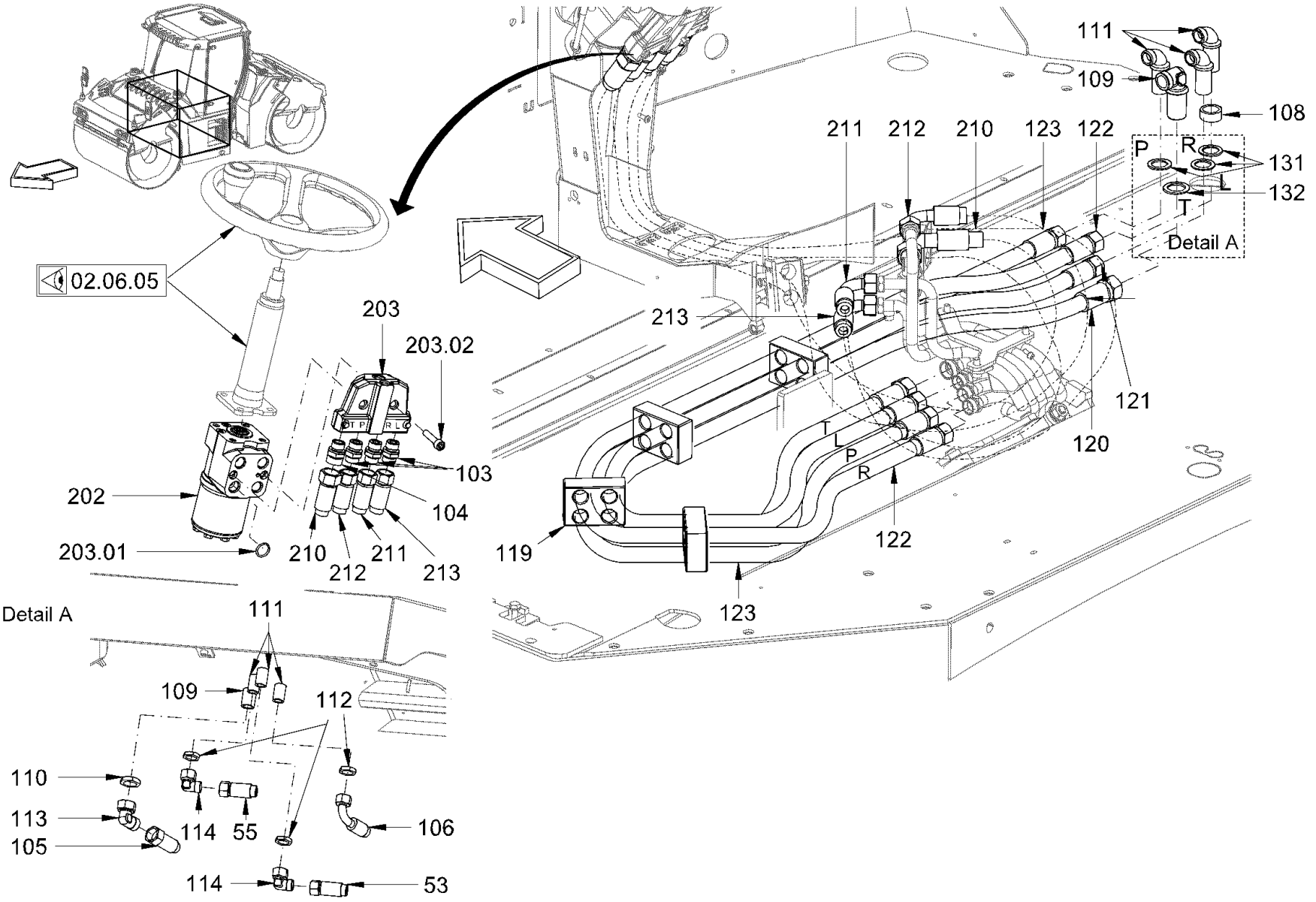

Baureihe: *Series:* *Código der serie:* *Code de série:*	H184	*Gruppe:* *Assembly:* *Grupo:* *Groupe:*	09.05.03 / 00 2148145	*Benennung:* **LENKUNG** *Designation:* **STEERING** *Denominación:* **DIRECCIÓN** *Dénomination:* **DIRECTION**	**27/10/2020** **Seite 310**

HAMM

Position Item Posición Position	Teile-Nr. Part No. Referencia Référence	Gültig für Valid for Válido para Valable	Menge Quantity Cantidad Quantité	Einheit Unit Unidad Unité	Benennung	Designation	Denominación	Dénomination
53	2053853	1-9999	1	PC	SCHLAUCH	HOSE	MANGUERA	TUYAU FLEXIBLES
55	2053853	1-9999	1	PC	SCHLAUCH	HOSE	MANGUERA	TUYAU FLEXIBLES
103	317179	1-9999	3	PC	EINSCHRAUBSTUTZEN GERADE	STRAIGHT SCREWED SOCKET	RACOR PARA ENROSCAR RECTO	RACCORD DROIT
104	317187	1-9999	1	PC	EINSCHRAUBSTUTZEN GERADE	STRAIGHT SCREWED SOCKET	RACOR PARA ENROSCAR RECTO	RACCORD DROIT
105	2166643	1-9999	1	PC	SCHLAUCH	HOSE	MANGUERA	TUYAU FLEXIBLES
106	2072924	1-9999	1	PC	SCHLAUCH	HOSE	MANGUERA	TUYAU FLEXIBLES
108	2099861	1-9999	1	PC	BLECH	METAL PLATE	CHAPA	TÔLE
109	317934	1-9999	1	PC	WINKEL-SCHOTTSTUTZEN	BULKHEAD ELBOW	CODO MAMPARA	COUDE ÉGAL PASSE CLOISON
110	318000	1-9999	1	PC	SECHSKANTMUTTER	HEXAGONAL NUT	TUERCA HEXAGONAL	ECROU HEXAGONAL
111	317926	1-9999	3	PC	WINKEL-SCHOTTSTUTZEN	BULKHEAD ELBOW	CODO MAMPARA	COUDE ÉGAL PASSE CLOISON
112	317993	1-9999	3	PC	SECHSKANTMUTTER	HEXAGONAL NUT	TUERCA HEXAGONAL	ECROU HEXAGONAL
113	317845	1-9999	1	PC	WINKELSTUTZEN EINSTELLBAR	ELBOW ADJUSTABLE	RACOR ANGULAR AJUSTABLE	RACCORD COUDÉ AJUSTABLE
114	317837	1-9999	2	PC	WINKELSTUTZEN EINSTELLBAR	ELBOW ADJUSTABLE	RACOR ANGULAR AJUSTABLE	RACCORD COUDÉ AJUSTABLE
119	2125047	1-9999	4	PC	BEFESTIGUNGSSCHELLE	MOUNTING CLIP	ARANDELA DE FIJACIÓN	COLLIER DE FIXATION
120	2079175	1-9999	1	PC	SCHLAUCH	HOSE	MANGUERA	TUYAU FLEXIBLES
121	2079189	1-9999	1	PC	SCHLAUCH	HOSE	MANGUERA	TUYAU FLEXIBLES
122	2079191	1-9999	1	PC	SCHLAUCH	HOSE	MANGUERA	TUYAU FLEXIBLES
123	2079196	1-9999	1	PC	SCHLAUCH	HOSE	MANGUERA	TUYAU FLEXIBLES
131	2133237	1-9999	3	PC	SICHERUNGSSCHEIBE	LOCKING WASHER	DISCO DE SEGURIDAD	RONDELLE D'ARRÊT
132	1237624	1-9999	1	PC	SICHERUNGSSCHEIBE	LOCKING WASHER	DISCO DE SEGURIDAD	RONDELLE D'ARRÊT
202	2071619	1-9999	1	PC	LENKEINHEIT	STEERING UNIT	UNIDAD DE DIRECCIÓN	UNITÉ DE DIRECTION
202	2042279	1-9999	1	PC	LENKEINHEIT VERSION,ITALIEN	STEERING UNIT VERSION,ITALIEN	UNIDAD DE DIRECCIÓN VERSIÓN, ITALIEN	UNITÉ DE DIRECTION VERSION, ITALIEN
203	2081449	1-9999	1	PC	ANSCHLUSSPLATTE	JOINT PLATE	PLACA DE CONEXIÓN	PLAQUE DE RACCORD
203.01	1202782	1-9999	4	PC	O-RING	O-RING SEAL	ANILLO TOROÏDAL	JOINT TORIQUE
203.02	351946	1-9999	2	PC	ZYLINDERSCHRAUBE	CHEESE-HEAD SCREW	TORNILLO CILÍNDRICO	VIS À TÊTE CYLINDRIQUE
210	2079171	1-9999	1	PC	SCHLAUCH	HOSE	MANGUERA	TUYAU FLEXIBLES
211	2079180	1-9999	1	PC	SCHLAUCH	HOSE	MANGUERA	TUYAU FLEXIBLES
212	2079183	1-9999	1	PC	SCHLAUCH	HOSE	MANGUERA	TUYAU FLEXIBLES
213	2079186	1-9999	1	PC	SCHLAUCH	HOSE	MANGUERA	TUYAU FLEXIBLES

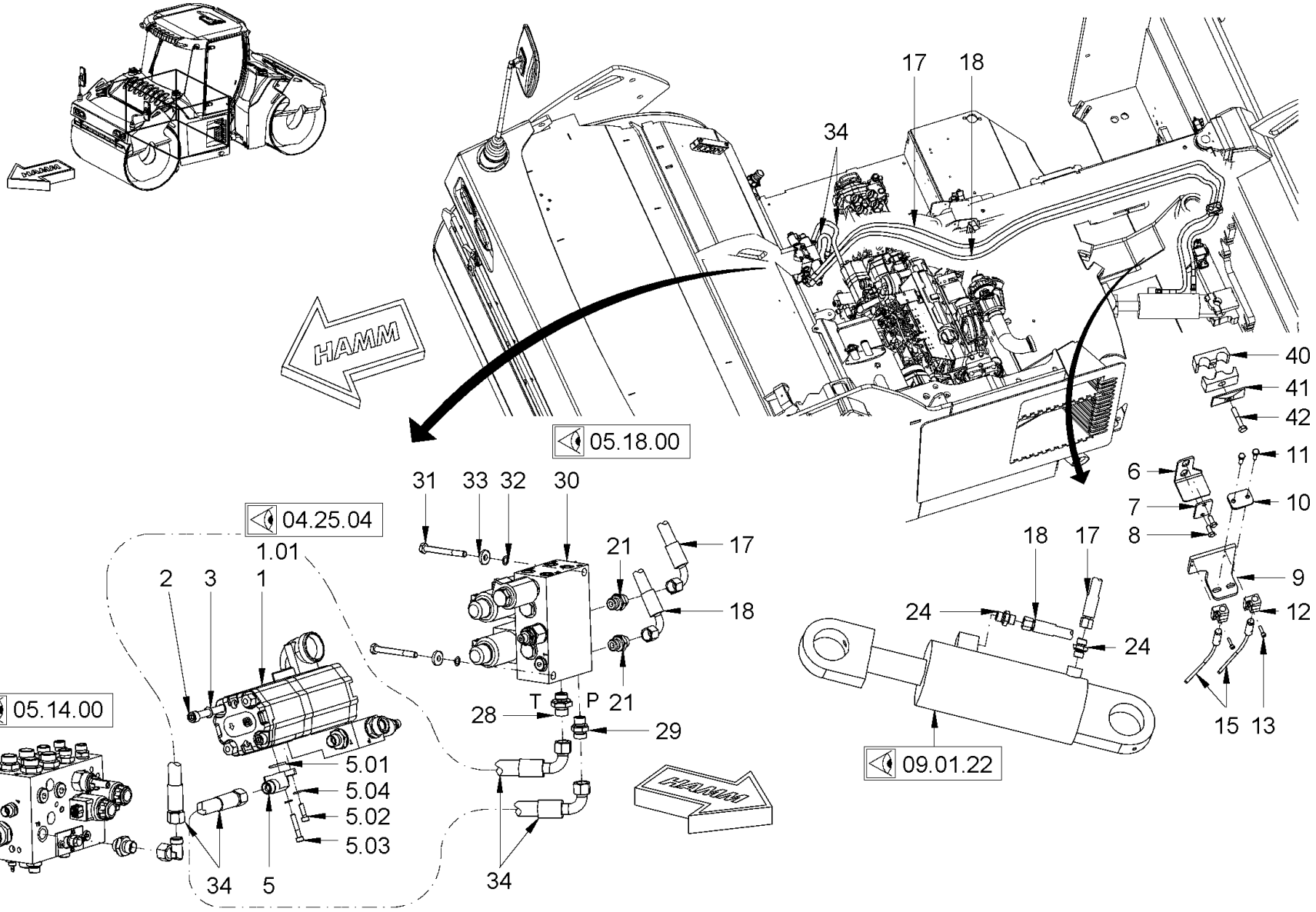

Baureihe: *Series:* *Código der serie:* *Code de série:*	H184	*Gruppe:* *Assembly:* *Grupo:* *Groupe:*	09.08.00 / 00 2152518	*Benennung:* **LENKUNG (SPURVERSATZ)** *Designation:* **STEERING (TRACK OFFSET)** *Denominación:* **DIRECCIÓN (DESPLAZAMIENTO DEL CARRIL)** *Dénomination:* **DIRECTION (CHEVAUCHEMENT DE VOIE)**	**27/10/2020** **Seite 312**

HAMM

Position Item Posición Position	Teile-Nr. Part No. Referencia Référence	Gültig für Valid for Válido para Valable	Menge Quantity Cantidad Quantité	Einheit Unit Unidad Unité	Benennung	Designation	Denominación	Dénomination
1	2081770	1-9999	1	PC	TANDEMPUMPE	TANDEM PUMP	BOMBA TÁNDEM	POMPE TANDEM
1.01	2234319	1-9999	1	PC	DICHTSATZ	SET OF SEALS	KIT DE JUNTAS	KIT DE JOINTS
2	1271105	1-9999	2	PC	ZYLINDERSCHRAUBE	CHEESE-HEAD SCREW	TORNILLO CILÍNDRICO	VIS À TÊTE CYLINDRIQUE
3	276243	1-9999	2	PC	SICHERUNGSSCHEIBE	LOCKING WASHER	DISCO DE SEGURIDAD	RONDELLE D'ARRÊT
5	206636	1-9999	1	PC	WINKELFLANSCHVERSCHRAUBUNG	ANGLE FLANGE SCREWING	RACOR DE LA BRIDA ANGULAR	RACCORD À BRIDE ANGULAIRE
5.01	396532	1-9999	1	PC	O-RING	O-RING SEAL	ANILLO TOROÏDAL	JOINT TORIQUE
5.02	214418	1-9999	2	PC	ZYLINDERSCHRAUBE M6X20	CHEESE-HEAD SCREW M6X20	TORNILLO CILÍNDRICO M6X20	VIS À TÊTE CYLINDRIQUE M6X20
5.03	226467	1-9999	2	PC	ZYLINDERSCHRAUBE	CHEESE-HEAD SCREW	TORNILLO CILÍNDRICO	VIS À TÊTE CYLINDRIQUE
5.04	216666	1-9999	4	PC	FEDERRING	SPRING RING	ARANDELA ELÁSTICA	RONDELLE ÉLASTIQUE
6	2070250	1-9999	1	PC	HALTER	HOLDER	SOPORTE	SUPPORT
7	314021	1-9999	1	PC	DECKPLATTE	TOP COVER	PLACA DE RECUBRIMIENTO	PLAQUE DE RECOUVREMENT
8	213667	1-9999	2	PC	SECHSKANTSCHRAUBE	HEXAGON SCREW	TORNILLO HEXAGONAL	VIS HEXAGONALE
9	2070251	1-9999	1	PC	HALTER	HOLDER	SOPORTE	SUPPORT
10	314013	1-9999	1	PC	DECKPLATTE	TOP COVER	PLACA DE RECUBRIMIENTO	PLAQUE DE RECOUVREMENT
11	213721	1-9999	2	PC	SECHSKANTSCHRAUBE	HEXAGON SCREW	TORNILLO HEXAGONAL	VIS HEXAGONALE
12	2041579	1-9999	2	PC	BEFESTIGUNGSSCHELLE	MOUNTING CLIP	ARANDELA DE FIJACIÓN	COLLIER DE FIXATION
13	392472	1-9999	4	PC	ZYLINDERSCHRAUBE	CHEESE-HEAD SCREW	TORNILLO CILÍNDRICO	VIS À TÊTE CYLINDRIQUE
15	821071	1-9999	1	PC	KABELBAUM MIT SENSOR	WIRE HARNESS WITH SENSOR	MAZO DE CABLES CON SENSOR	FAISCEAU DE CÂBLES AV. SENSEUR
17	350125	1-9999	1	PC	SCHLAUCH	HOSE	MANGUERA	TUYAU FLEXIBLES
18	350125	1-9999	1	PC	SCHLAUCH	HOSE	MANGUERA	TUYAU FLEXIBLES
21	366277	1-9999	2	PC	EINSCHRAUBSTUTZEN GERADE	STRAIGHT SCREWED SOCKET	RACOR PARA ENROSCAR RECTO	RACCORD DROIT
24	382493	1-9999	2	PC	EINSCHRAUBSTUTZEN GERADE	STRAIGHT SCREWED SOCKET	RACOR PARA ENROSCAR RECTO	RACCORD DROIT
28	268402	1-9999	1	PC	EINSCHRAUBSTUTZEN GERADE	STRAIGHT SCREWED SOCKET	RACOR PARA ENROSCAR RECTO	RACCORD DROIT
29	317160	1-9999	1	PC	EINSCHRAUBSTUTZEN GERADE	STRAIGHT SCREWED SOCKET	RACOR PARA ENROSCAR RECTO	RACCORD DROIT
30	2056765	1-9999	1	PC	VENTILBLOCK	VALVE BLOCK	BLOQUE DE VÁLVULA	BLOC DE SOUPAPE
31	1210157	1-9999	2	PC	SECHSKANTSCHRAUBE	HEXAGON SCREW	TORNILLO HEXAGONAL	VIS HEXAGONALE
32	2175172	1-9999	2	PC	SICHERUNGSSCHEIBE	LOCKING WASHER	DISCO DE SEGURIDAD	RONDELLE D'ARRÊT
33	231355	1-9999	2	PC	SCHEIBE	WASHER	ARANDELA	RONDELLE
34	383473	1-9999	2	PC	SCHLAUCH	HOSE	MANGUERA	TUYAU FLEXIBLES
40	397857	1-9999	2	PC	SCHELLENHÄLFTE	HALF-CLIP	MEDIA ABRAZADERA	DEMI-COLLIER
41	387282	1-9999	1	PC	DECKPLATTE	TOP COVER	PLACA DE RECUBRIMIENTO	PLAQUE DE RECOUVREMENT
42	2540236	1-9999	1	PC	SECHSKANTSCHRAUBE	HEXAGON SCREW	TORNILLO HEXAGONAL	VIS HEXAGONALE

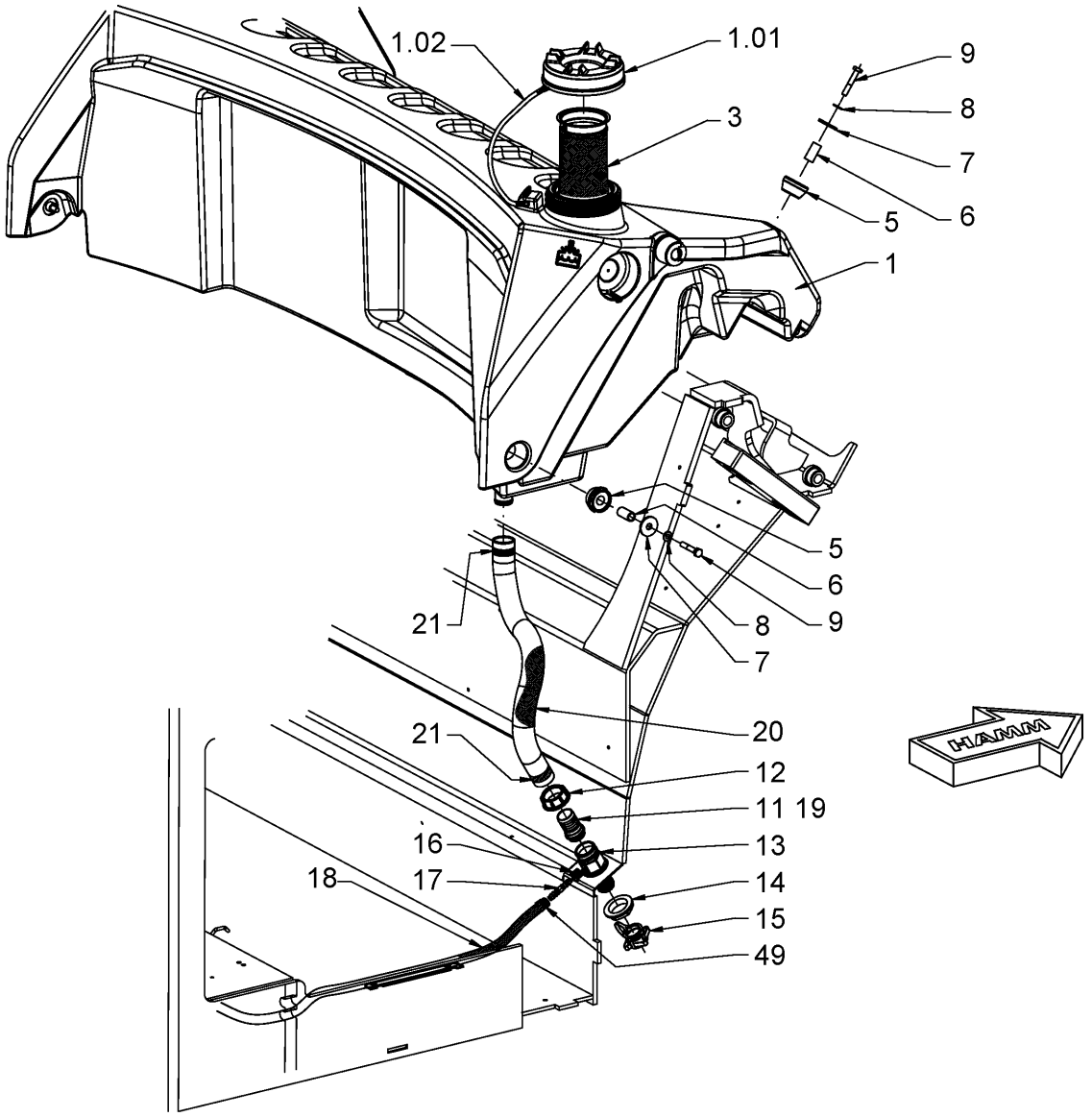

Baureihe: *Series:* *Código der serie:* *Code de série:*	H184	*Gruppe:* *Assembly:* *Grupo:* *Groupe:*	12.10.01 / 00 2116116	*Benennung:* **WASSERBERIESELUNG** *Designation:* **SPRINKLING** *Denominación:* **ROCIADO DE AGUA** *Dénomination:* **ARROSAGE**	**27/10/2020** **Seite 314**

Position Item Posición Position	Teile-Nr. Part No. Referencia Référence	Gültig für Valid for Válido para Valable	Menge Quantity Cantidad Quantité	Einheit Unit Unidad Unité	Benennung	Designation	Denominación	Dénomination
1	2578623	1-9999	1	PC	WASSERTANK	WATER TANK	DEPÓSITO DE AGUA	RÉSERVOIR D'EAU
1.01	1237225	1-9999	2	PC	TANKDECKEL	TANK CAP	TAPA DEL DEPÓSITO	BOUCHON RÉSERVOIR
1.02	2105892	1-9999	2	PC	SICHERUNGSSCHNUR	SAFETY CORD	CORDÓN DE SEGURIDAD	CORDON DE SÉCURITÉ
3	1472526	1-9999	2	PC	SIEB	STRAINER	TAMIZ	TAMIS
5	2075815	1-9999	6	PC	GUMMIFORMTEIL	RUBBER PIECE	PIEZA DE CAUCHO	PIÈCE EN CAOUTCHOUC
6	2088519	1-9999	6	PC	HÜLSE	SLEEVE	CASQUILLO	DOUILLE
7	2088517	1-9999	6	PC	SCHEIBE	WASHER	ARANDELA	RONDELLE
8	2175174	1-9999	6	PC	SICHERUNGSSCHEIBE	LOCKING WASHER	DISCO DE SEGURIDAD	RONDELLE D'ARRÊT
9	2538197	1-9999	6	PC	SECHSKANTSCHRAUBE	HEXAGON SCREW	TORNILLO HEXAGONAL	VIS HEXAGONALE
11	2049634	1-9999	1	PC	EINSCHRAUBSTUTZEN GERADE	STRAIGHT SCREWED SOCKET	RACOR PARA ENROSCAR RECTO	RACCORD DROIT
12	2076167	1-9999	1	PC	ÜBERWURFMUTTER	UNION NUT	TUERCA ROSCADA	ECROU-RACCORD
13	2103884	1-9999	1	PC	STUTZEN	SOCKET	RACOR	TUYAU DE RALLONGE
14	2076179	1-9999	1	PC	NUTMUTTER	GROOVE NUT	TUERCA RANURADA	ECROU À ENCOCHE
15	2070660	1-9999	1	PC	ABLASSSTOPFEN	DRAIN PLUG	TAPÓN DE DESAGÜE	BOUCHON DE DÉCHARGE
16	2034842	1-9999	1	PC	GUMMITÜLLE	RUBBER SPOUT	BOQUILLA DE GOMA	DOUILLE EN CAOUTCHOUC
17	1236032	1-9999	1	PC	SCHLAUCHTÜLLE	HOSE NOZZLE	BOQUILLA DE LA MANGUERA	EMBOUT À OLIVE
18	614170	1-9999	7,50	M	SCHLAUCH	HOSE	MANGUERA	TUYAU FLEXIBLES
19	2076169	1-9999	1	PC	O-RING	O-RING SEAL	ANILLO TOROÏDAL	JOINT TORIQUE
20	2076183	1-9999	1,00	M	SCHLAUCH	HOSE	MANGUERA	TUYAU FLEXIBLES
21	1293389	1-9999	2	PC	SCHLAUCHSCHELLE	HOSE CLAMP	ABRAZADERA	COLLIER DE SERRAGE
49	267341	1-9999	10	PC	KABELBINDER	WIRE FASTENER	SUJETACABLES	ATTACHE DE CÂBLE

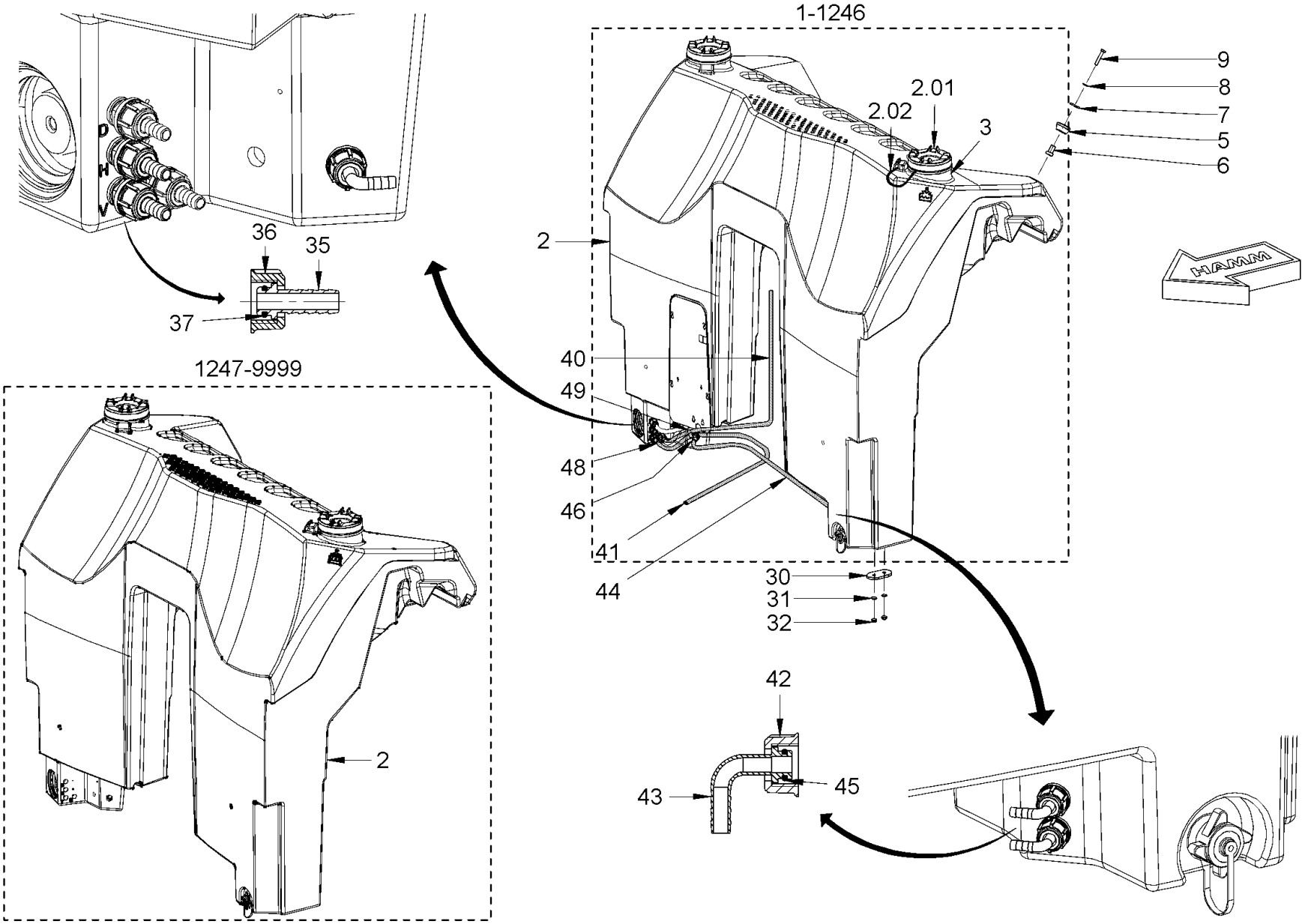

Baureihe: *Series:* *Código der serie:* *Code de série:*	H184	*Gruppe:* *Assembly:* *Grupo:* *Groupe:*	12.10.02 / 00 2116117	*Benennung:* **WASSERBERIESELUNG** *Designation:* **SPRINKLING** *Denominación:* **ROCIADO DE AGUA** *Dénomination:* **ARROSAGE**	**27/10/2020** **Seite 316**

HAMM

Position Item Posición Position	Teile-Nr. Part No. Referencia Référence	Gültig für Valid for Válido para Valable	Menge Quantity Cantidad Quantité	Einheit Unit Unidad Unité	Benennung	Designation	Denominación	Dénomination
2	2417993	1247-9999	1	PC	WASSERTANK	WATER TANK	DEPÓSITO DE AGUA	RÉSERVOIR D'EAU
2.01	1237225	1-9999	2	PC	TANKDECKEL	TANK CAP	TAPA DEL DEPÓSITO	BOUCHON RÉSERVOIR
2.02	2105892	1-9999	2	PC	SICHERUNGSSCHNUR	SAFETY CORD	CORDÓN DE SEGURIDAD	CORDON DE SÉCURITÉ
3	1472526	1-9999	2	PC	SIEB	STRAINER	TAMIZ	TAMIS
5	2075815	1-9999	6	PC	GUMMIFORMTEIL	RUBBER PIECE	PIEZA DE CAUCHO	PIÈCE EN CAOUTCHOUC
6	2088519	1-9999	6	PC	HÜLSE	SLEEVE	CASQUILLO	DOUILLE
7	2088517	1-9999	6	PC	SCHEIBE	WASHER	ARANDELA	RONDELLE
8	2175174	1-9999	6	PC	SICHERUNGSSCHEIBE	LOCKING WASHER	DISCO DE SEGURIDAD	RONDELLE D'ARRÊT
9	1209760	1-9999	6	PC	SECHSKANTSCHRAUBE	HEXAGON SCREW	TORNILLO HEXAGONAL	VIS HEXAGONALE
30	1520814	1-9999	2	PC	BLECH	METAL PLATE	CHAPA	TÔLE
31	2175174	1-9999	4	PC	SICHERUNGSSCHEIBE	LOCKING WASHER	DISCO DE SEGURIDAD	RONDELLE D'ARRÊT
32	2127021	1-9999	4	PC	SECHSKANTMUTTER	HEXAGONAL NUT	TUERCA HEXAGONAL	ECROU HEXAGONAL
35	2076059	1-9999	2	PC	EINSCHRAUBSTUTZEN GERADE	STRAIGHT SCREWED SOCKET	RACOR PARA ENROSCAR RECTO	RACCORD DROIT
36	2076065	1-9999	2	PC	ÜBERWURFMUTTER	UNION NUT	TUERCA ROSCADA	ECROU-RACCORD
37	2076083	1-9999	2	PC	O-RING	O-RING SEAL	ANILLO TOROÏDAL	JOINT TORIQUE
40	614170	1-9999	3,40	M	SCHLAUCH	HOSE	MANGUERA	TUYAU FLEXIBLES
41	614170	1-9999	7,80	M	SCHLAUCH	HOSE	MANGUERA	TUYAU FLEXIBLES
42	2076065	1-9999	3	PC	ÜBERWURFMUTTER	UNION NUT	TUERCA ROSCADA	ECROU-RACCORD
43	2078083	1-9999	3	PC	WINKELEINSCHRAUBSTUTZEN	ANGLE SCREWED SOCKET	RACOR MACHO HEMBRA DEL CODO	RACCORD COUDÉ
44	614170	1-9999	1,20	M	SCHLAUCH	HOSE	MANGUERA	TUYAU FLEXIBLES
45	2076083	1-9999	3	PC	O-RING	O-RING SEAL	ANILLO TOROÏDAL	JOINT TORIQUE
46	2035621	1-9999	4	PC	SCHLAUCHSCHELLE	HOSE CLAMP	ABRAZADERA	COLLIER DE SERRAGE
48	2035621	1-9999	2	PC	SCHLAUCHSCHELLE	HOSE CLAMP	ABRAZADERA	COLLIER DE SERRAGE
49	267341	1-9999	10	PC	KABELBINDER	WIRE FASTENER	SUJETACABLES	ATTACHE DE CÂBLE

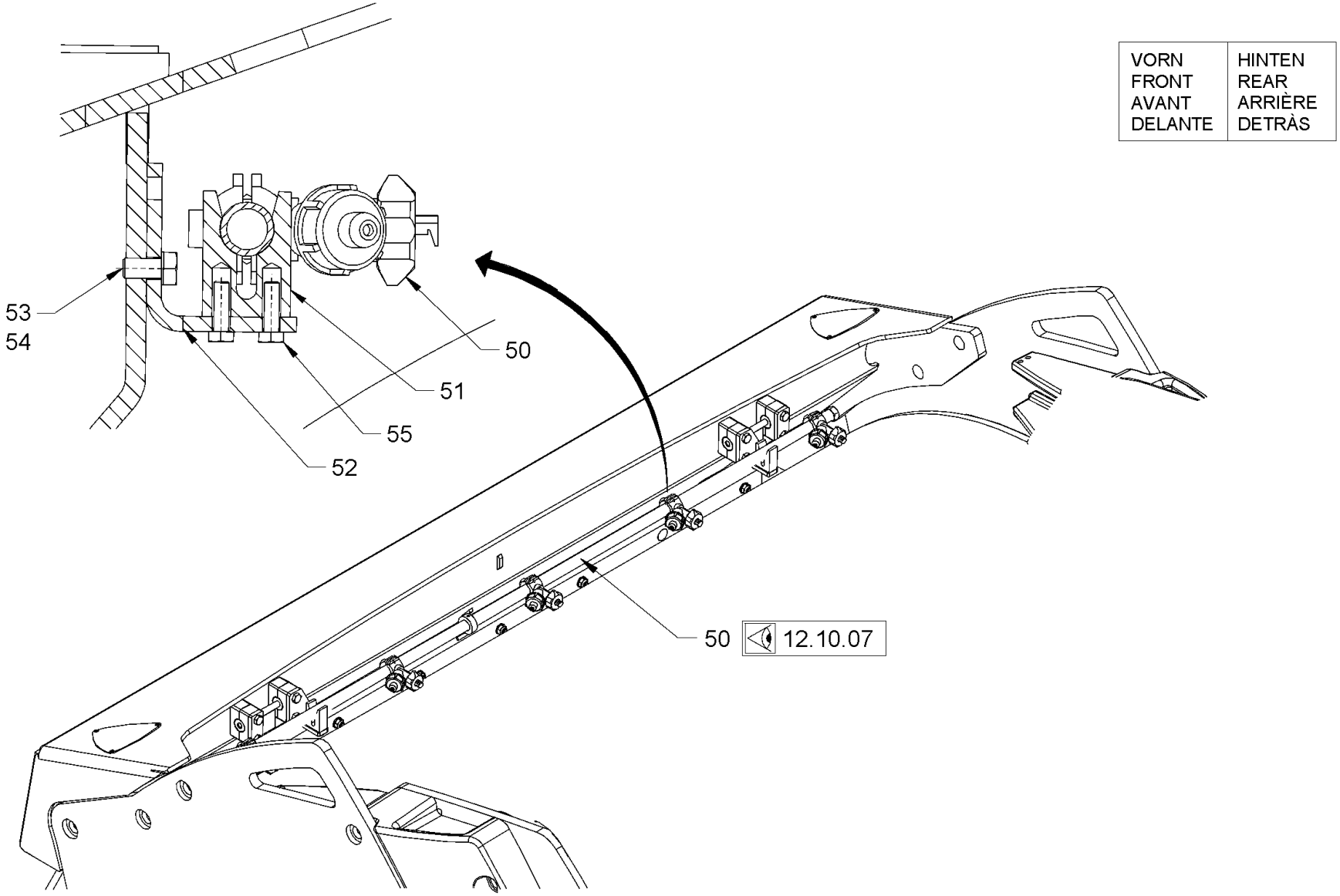

Baureihe: *Series:* *Código der serie:* *Code de série:*	H184	*Gruppe:* *Assembly:* *Grupo:* *Groupe:*	12.10.03 / 00 2116119	*Benennung:* **WASSERBERIESELUNG** *Designation:* **SPRINKLING** *Denominación:* **ROCIADO DE AGUA** *Dénomination:* **ARROSAGE**	**27/10/2020** **Seite 318**

Position Item Posición Position	Teile-Nr. Part No. Referencia Référence	Gültig für Valid for Válido para Valable	Menge Quantity Cantidad Quantité	Einheit Unit Unidad Unité	Benennung	Designation	Denominación	Dénomination
50	2130899	1-9999	2	PC	SPRÜHROHR KOMPL.,HD+120	SPRINKLER PIPE COMPL.,HD+120	TUBO DE ASPERSIÓN COMPL., HD+120	TUBE D'ARROSAGE COMPL., HD+120
50	2130901	1-9999	2	PC	SPRÜHROHR	SPRINKLER PIPE	TUBO DE ASPERSIÓN	TUBE D'ARROSAGE
51	1402536	1-9999	4	PC	KLEMMSTÜCK	CLAMPING PIECE	MORDAZA	PIÈCE DE SERRAGE
52	1471139	1-9999	4	PC	HALTERUNG	HOLDER SYSTEM	FIJACIÓN	FIXATION
53	2119327	1-9999	8	PC	SECHSKANTSCHRAUBE	HEXAGON SCREW	TORNILLO HEXAGONAL	VIS HEXAGONALE
54	2175172	1-9999	8	PC	SICHERUNGSSCHEIBE	LOCKING WASHER	DISCO DE SEGURIDAD	RONDELLE D'ARRÊT
55	213721	1-9999	8	PC	SECHSKANTSCHRAUBE	HEXAGON SCREW	TORNILLO HEXAGONAL	VIS HEXAGONALE

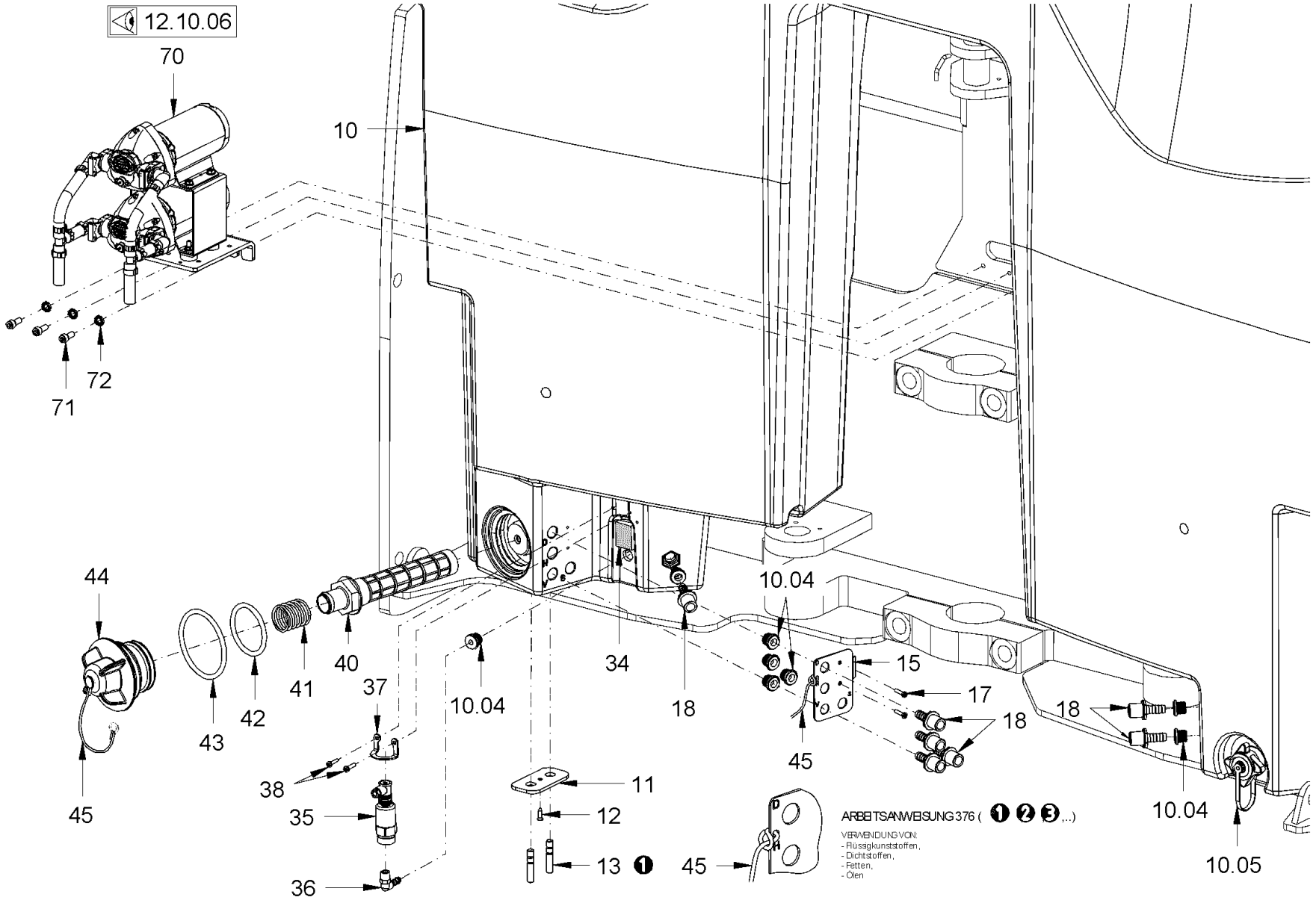

Baureihe: *Series:* *Código der serie:* *Code de série:*	H184	*Gruppe:* *Assembly:* *Grupo:* *Groupe:*	12.10.04 / 01 2461465	*Benennung:* **WASSERBERIESELUNG** *Designation:* **SPRINKLING** *Denominación:* **ROCIADO DE AGUA** *Dénomination:* **ARROSAGE**	**27/10/2020** **Seite 320**

HAMM

Position Item Posición Position	Teile-Nr. Part No. Referencia Référence	Gültig für Valid for Válido para Valable	Menge Quantity Cantidad Quantité	Einheit Unit Unidad Unité	Benennung	Designation	Denominación	Dénomination
10	2417993	1247-9999	1	PC	WASSERTANK	WATER TANK	DEPÓSITO DE AGUA	RÉSERVOIR D'EAU
10.04	2034650	1247-9999	7	PC	GUMMITÜLLE	RUBBER SPOUT	BOQUILLA DE GOMA	DOUILLE EN CAOUTCHOUC
10.05	2070660	1247-9999	1	PC	ABLASSSTOPFEN	DRAIN PLUG	TAPÓN DE DESAGÜE	BOUCHON DE DÉCHARGE
11	1520482	1247-9999	2	PC	BLECH	METAL PLATE	CHAPA	TÔLE
12	2039533	1247-9999	2	PC	BLECHSCHRAUBE	SHEET METAL SCREW	TORNILLO DE CHAPA	VIS À TÔLE
13	2168705	1247-9999	4	PC	STIFTSCHRAUBE	STUD SCREW	ESPÁRRAGO	GOUJON FILETÉ
15	2075714	1247-9999	1	PC	BLECH	METAL PLATE	CHAPA	TÔLE
17	2082793	1247-9999	2	PC	LINSENSCHRAUBE	FILLISTER HEAD SCREW	TORNILLO ALOMADO PULIDO	VIS À TÊTE BOMBÉE
18	2075754	1247-9999	7	PC	EINSCHRAUBSTUTZEN GERADE	STRAIGHT SCREWED SOCKET	RACOR PARA ENROSCAR RECTO	RACCORD DROIT
34	614154	1247-9999	0,03	M	MOOSGUMMIPROFIL	FOAM RUBBER PROFILE	PERFIL DE GOMA ESPUMOSA	JOINT EN CAOUTCHOUC
35	2136472	1247-1553	1	PC	DRUCKSENSOR	PRESSURE SENSOR	SENSOR DE PRESION	CAPTEUR DE PRESSION
36	2025942	1247-9999	1	PC	WINKELEINSCHRAUBSTUTZEN	ANGLE SCREWED SOCKET	RACOR MACHO HEMBRA DEL CODO	RACCORD COUDÉ
37	2136497	1247-1553	1	PC	BLECH	METAL PLATE	CHAPA	TÔLE
38	2082793	1247-9999	2	PC	LINSENSCHRAUBE	FILLISTER HEAD SCREW	TORNILLO ALOMADO PULIDO	VIS À TÊTE BOMBÉE
40	2033909	1247-9999	1	PC	SIEB	STRAINER	TAMIZ	TAMIS
41	2035783	1247-9999	1	PC	DRUCKFEDER	COMPRESSION SPRING	MUELLE DE PRESIÓN	RESSORT DE PRESSION
42	2035815	1247-9999	1	PC	O-RING	O-RING SEAL	ANILLO TOROÏDAL	JOINT TORIQUE
43	2035816	1247-9999	1	PC	O-RING	O-RING SEAL	ANILLO TOROÏDAL	JOINT TORIQUE
44	2031438	1247-9999	1	PC	ABLASSSTOPFEN	DRAIN PLUG	TAPÓN DE DESAGÜE	BOUCHON DE DÉCHARGE
45	1265849	1247-9999	1	PC	SICHERUNGSSCHNUR	SAFETY CORD	CORDÓN DE SEGURIDAD	CORDON DE SÉCURITÉ
70	2430972	1247-9999	1	PC	WASSERPUMPE KOMPL.	WATER PUMP COMPL.	BOMBA DE AGUA COMPL.	POMPE À EAU COMPL.
71	214426	1247-9999	3	PC	ZYLINDERSCHRAUBE	CHEESE-HEAD SCREW	TORNILLO CILÍNDRICO	VIS À TÊTE CYLINDRIQUE
72	2175172	1247-9999	3	PC	SICHERUNGSSCHEIBE	LOCKING WASHER	DISCO DE SEGURIDAD	RONDELLE D'ARRÊT

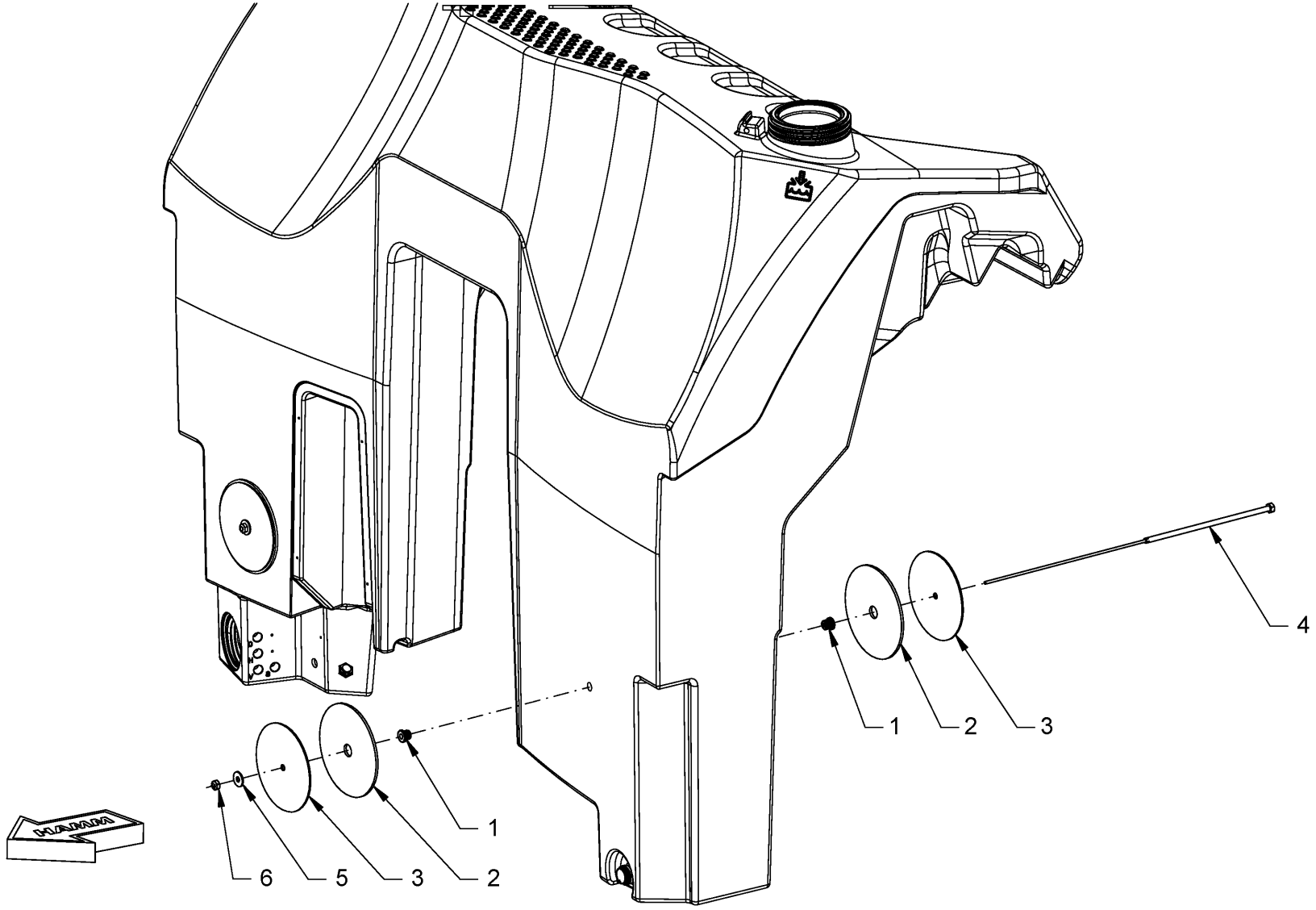

Baureihe: *Series:* *Código der serie:* *Code de série:*	H184	*Gruppe:* *Assembly:* *Grupo:* *Groupe:*	12.10.05 / 00 2120768	*Benennung:* **WASSERBERIESELUNG** *Designation:* **SPRINKLING** *Denominación:* **ROCIADO DE AGUA** *Dénomination:* **ARROSAGE**	**27/10/2020** **Seite 322**

HAMM

Position Item Posición Position	Teile-Nr. Part No. Referencia Référence	Gültig für Valid for Válido para Valable	Menge Quantity Cantidad Quantité	Einheit Unit Unidad Unité	Benennung	Designation	Denominación	Dénomination
1	2034842	1-9999	4	PC	GUMMITÜLLE	RUBBER SPOUT	BOQUILLA DE GOMA	DOUILLE EN CAOUTCHOUC
2	2114640	1-9999	4	PC	GUMMISCHEIBE	RUBBER WASHER	ARANDELA DE GOMA	RONDELLE EN CAOUTCHOUC
3	2114638	1-9999	4	PC	SCHEIBE	WASHER	ARANDELA	RONDELLE
4	2114642	1-9999	2	PC	GEWINDESTAB	SETSCREW	VARILLA ROSCADA	TIGE FILETÉE
5	339172	1-9999	2	PC	SCHEIBE	WASHER	ARANDELA	RONDELLE
6	388220	1-9999	2	PC	SICHERUNGSMUTTER	SAFETY NUT	TUERCA DE SEGURIDAD	CONTRE-ÉCROU

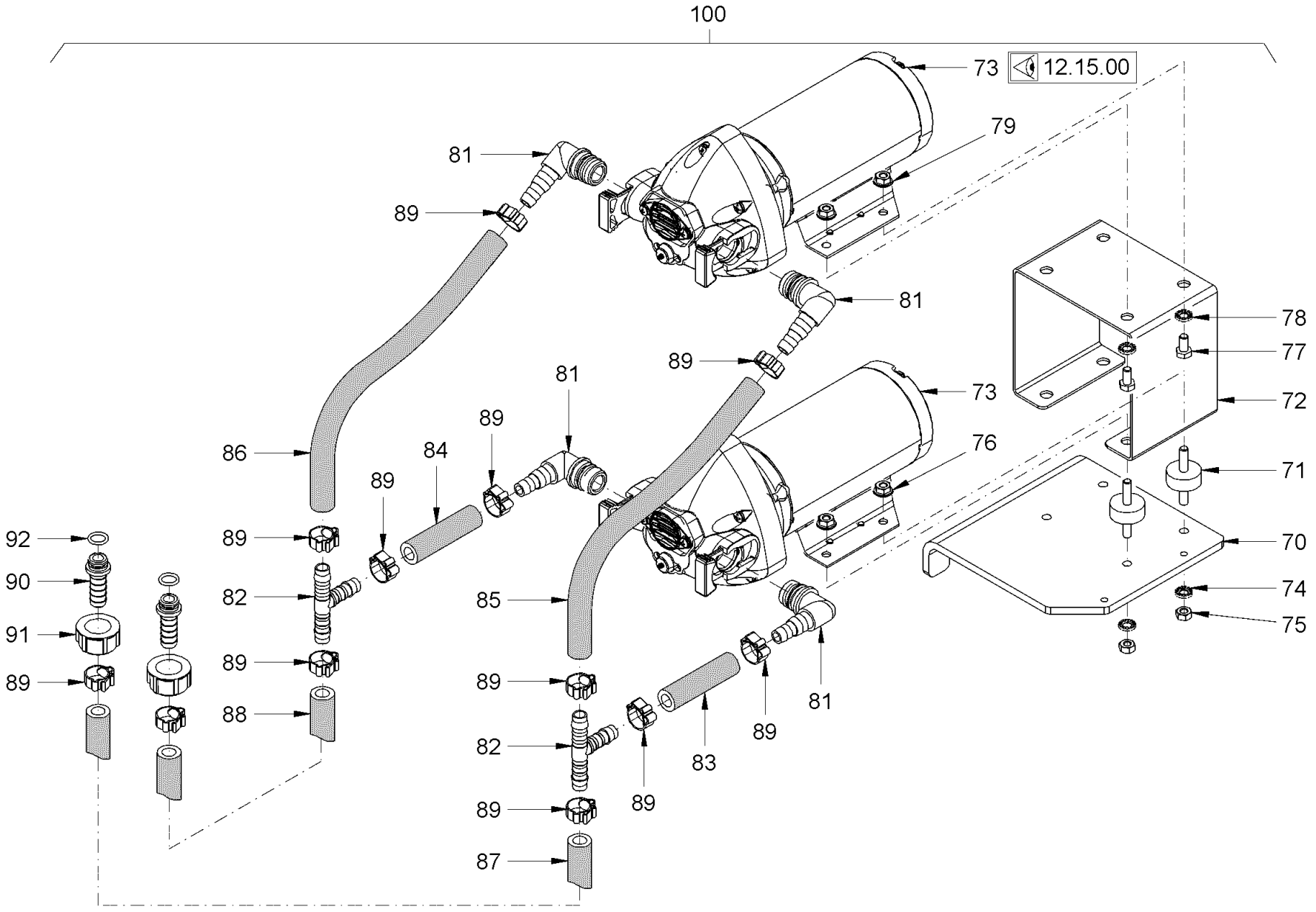

Baureihe: *Series:* *Código der serie:* *Code de série:*	H184	*Gruppe:* *Assembly:* *Grupo:* *Groupe:*	12.10.06 / 02 2461469	*Benennung:* **WASSERBERIESELUNG** *Designation:* **SPRINKLING** *Denominación:* **ROCIADO DE AGUA** *Dénomination:* **ARROSAGE**	**27/10/2020** **Seite 324**

HAMM

Position Item Posición Position	Teile-Nr. Part No. Referencia Référence	Gültig für Valid for Válido para Valable	Menge Quantity Cantidad Quantité	Einheit Unit Unidad Unité	Benennung	Designation	Denominación	Dénomination
70	2430953	1247-9999	1	PC	BLECH	METAL PLATE	CHAPA	TÔLE
71	278106	1247-9999	4	PC	SCHWINGMETALLPUFFER	RUBBER METAL BUFFER	TOPE DE CAUCHO-METAL	SILENTBLOC EN MÉTAL-CAOUTCHOUC
72	2430952	1247-9999	1	PC	BLECH	METAL PLATE	CHAPA	TÔLE
73	2245726	1247-9999	2	PC	WASSERPUMPE	WATER PUMP	BOMBA DE AGUA	POMPE À EAU
74	2175169	1247-9999	4	PC	SICHERUNGSSCHEIBE	LOCKING WASHER	DISCO DE SEGURIDAD	RONDELLE D'ARRÊT
75	2127017	1247-9999	4	PC	SECHSKANTMUTTER	HEXAGONAL NUT	TUERCA HEXAGONAL	ECROU HEXAGONAL
76	2047534	1247-9999	4	PC	SECHSKANTMUTTER	HEXAGONAL NUT	TUERCA HEXAGONAL	ECROU HEXAGONAL
77	213667	1247-9999	4	PC	SECHSKANTSCHRAUBE	HEXAGON SCREW	TORNILLO HEXAGONAL	VIS HEXAGONALE
78	2175169	1247-9999	12	PC	SICHERUNGSSCHEIBE	LOCKING WASHER	DISCO DE SEGURIDAD	RONDELLE D'ARRÊT
79	2047534	1247-9999	4	PC	SECHSKANTMUTTER	HEXAGONAL NUT	TUERCA HEXAGONAL	ECROU HEXAGONAL
81	2245734	1247-9999	4	PC	WINKELEINSCHRAUBSTUTZEN	ANGLE SCREWED SOCKET	RACOR MACHO HEMBRA DEL CODO	RACCORD COUDÉ
82	1232533	1247-9999	2	PC	T-SCHLAUCHVERBINDUNGSSTUTZEN	T-HOSE CONNECTOR NOZZLE	CODO EN T DE UNIÓN MANGUERAS	PIÈCE EN T
83	614170	1247-9999	0,07	M	SCHLAUCH	HOSE	MANGUERA	TUYAU FLEXIBLES
84	614170	1247-9999	0,07	M	SCHLAUCH	HOSE	MANGUERA	TUYAU FLEXIBLES
85	614170	1247-9999	0,13	M	SCHLAUCH	HOSE	MANGUERA	TUYAU FLEXIBLES
86	614170	1247-9999	0,13	M	SCHLAUCH	HOSE	MANGUERA	TUYAU FLEXIBLES
87	614170	1247-9999	1,30	M	SCHLAUCH	HOSE	MANGUERA	TUYAU FLEXIBLES
88	614170	1247-9999	1,30	M	SCHLAUCH	HOSE	MANGUERA	TUYAU FLEXIBLES
89	2032968	1247-9999	12	PC	SCHLAUCHSCHELLE	HOSE CLAMP	ABRAZADERA	COLLIER DE SERRAGE
90	2076059	1247-9999	2	PC	EINSCHRAUBSTUTZEN GERADE	STRAIGHT SCREWED SOCKET	RACOR PARA ENROSCAR RECTO	RACCORD DROIT
91	2076065	1247-9999	2	PC	ÜBERWURFMUTTER	UNION NUT	TUERCA ROSCADA	ECROU-RACCORD
92	2076083	1247-9999	2	PC	O-RING	O-RING SEAL	ANILLO TOROÏDAL	JOINT TORIQUE
100	2430972	1247-9999	1	PC	WASSERPUMPE KOMPL.	WATER PUMP COMPL.	BOMBA DE AGUA COMPL.	POMPE À EAU COMPL.

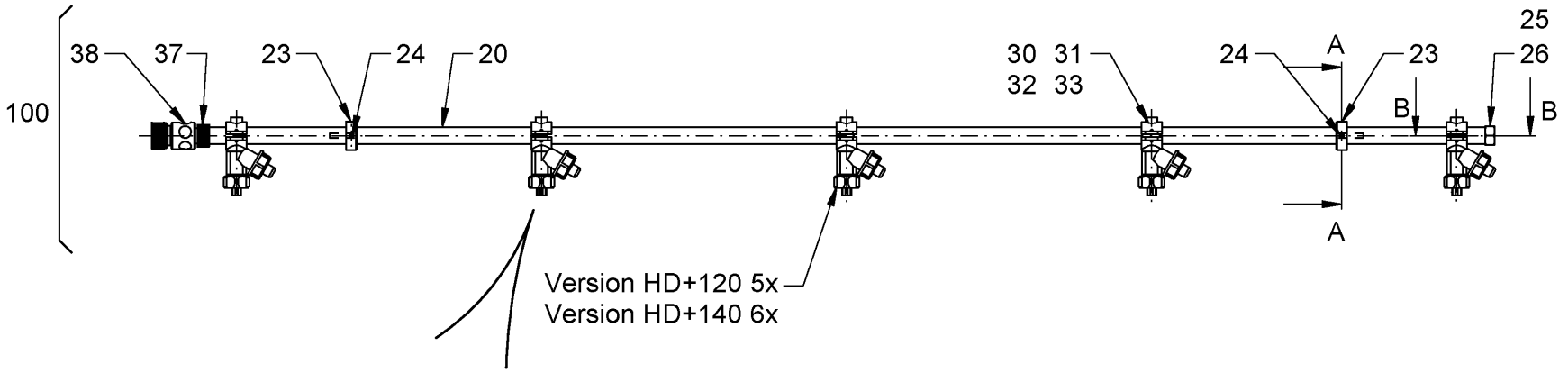

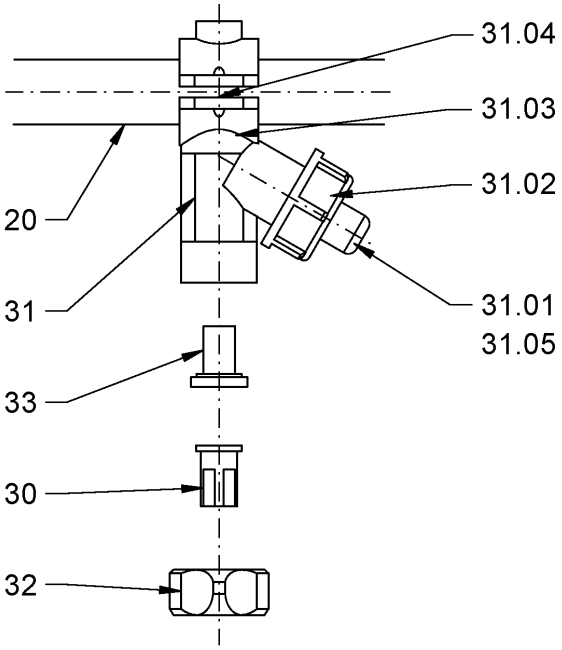

Schnitt A-A

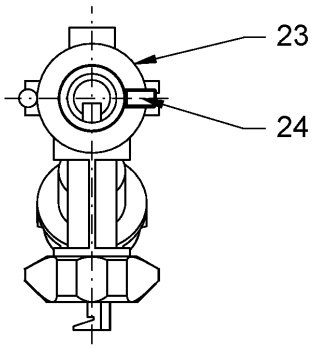

Schnitt B-B

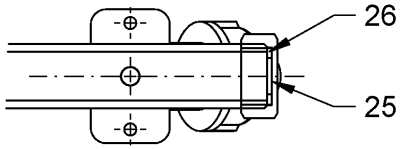

Baureihe: *Series:* *Código der serie:* *Code de série:*	H184	*Gruppe:* *Assembly:* *Grupo:* *Groupe:*	12.10.07 / 00 2120770	*Benennung:* **WASSERBERIESELUNG** *Designation:* **SPRINKLING** *Denominación:* **ROCIADO DE AGUA** *Dénomination:* **ARROSAGE**	**27/10/2020** **Seite 326**

HAMM

Position Item Posición Position	Teile-Nr. Part No. Referencia Référence	Gültig für Valid for Válido para Valable	Menge Quantity Cantidad Quantité	Einheit Unit Unidad Unité	Benennung	Designation	Denominación	Dénomination
20	2151005	1-9999	1	PC	SPRÜHROHR HD+120	SPRINKLER PIPE HD+120	TUBO DE ASPERSIÓN HD+120	TUBE D'ARROSAGE HD+120
20	2151006	1-9999	1	PC	SPRÜHROHR	SPRINKLER PIPE	TUBO DE ASPERSIÓN	TUBE D'ARROSAGE
23	850519	1-9999	1	PC	ZENTRIERRING	CENTERING RING	ARANDELA DE CENTRADO	BAGUE DE CENTRAGE
24	2128328	1-9999	2	PC	SECHSKANTSCHRAUBE	HEXAGON SCREW	TORNILLO HEXAGONAL	VIS HEXAGONALE
25	1226002	1-9999	1	PC	KAPPE	CAP	CAPERUZA	CAPUCHON
26	1225995	1-9999	1	PC	DICHTRING	SEALING RING	ANILLO DE JUNTA	BAGUE À LÈVRES
30	1278347	1-9999	6	PC	ZUNGENDÜSE	SPRINKLER NOZZLE	ATOMIZADOR	ATOMISEUR
31	1232770	1-9999	6	PC	DÜSENHALTER	NOZZLE HOLDER	SOPORTE DE TOBERA	PORTE-INJECTEUR
31.01	2048137	1-9999	6	PC	MEMBRAN	MEMBRANE	MEMBRANAS	MEMBRANE
31.02	1236059	1-9999	6	PC	ÜBERWURFMUTTER	UNION NUT	TUERCA ROSCADA	ECROU-RACCORD
31.03	1202820	1-9999	6	PC	O-RING	O-RING SEAL	ANILLO TOROÏDAL	JOINT TORIQUE
31.04	1272810	1-9999	6	PC	BLECHSCHRAUBE	SHEET METAL SCREW	TORNILLO DE CHAPA	VIS À TÔLE
31.05	1297198	1-9999	6	PC	MEMBRANHALTER	MEMBRANE HOLDER	SOPORTE DE MEMBRANA	PORTE-MEMBRANE
32	1212273	1-9999	6	PC	MUTTER	NUT	TUERCA	ECROU
33	1212281	1-9999	6	PC	SIEBFILTER	FILTERING SCREEN	TAMIZ FILTRANTE	FILTRE-TAMIS
37	2029231	1-9999	1	PC	ADAPTER	ADAPTER	ADAPTADOR	ADAPTATEUR
38	2031621	1-9999	1	PC	SCHLAUCHKUPPLUNG	HOSE COUPLING	ACOPLAMIENTO DE LA MANGUERA	RACCORD POUR TUYAUX
100	2130901	1-9999	1	PC	SPRÜHROHR	SPRINKLER PIPE	TUBO DE ASPERSIÓN	TUBE D'ARROSAGE
100	2130899	1-9999	1	PC	SPRÜHROHR	SPRINKLER PIPE	TUBO DE ASPERSIÓN	TUBE D'ARROSAGE

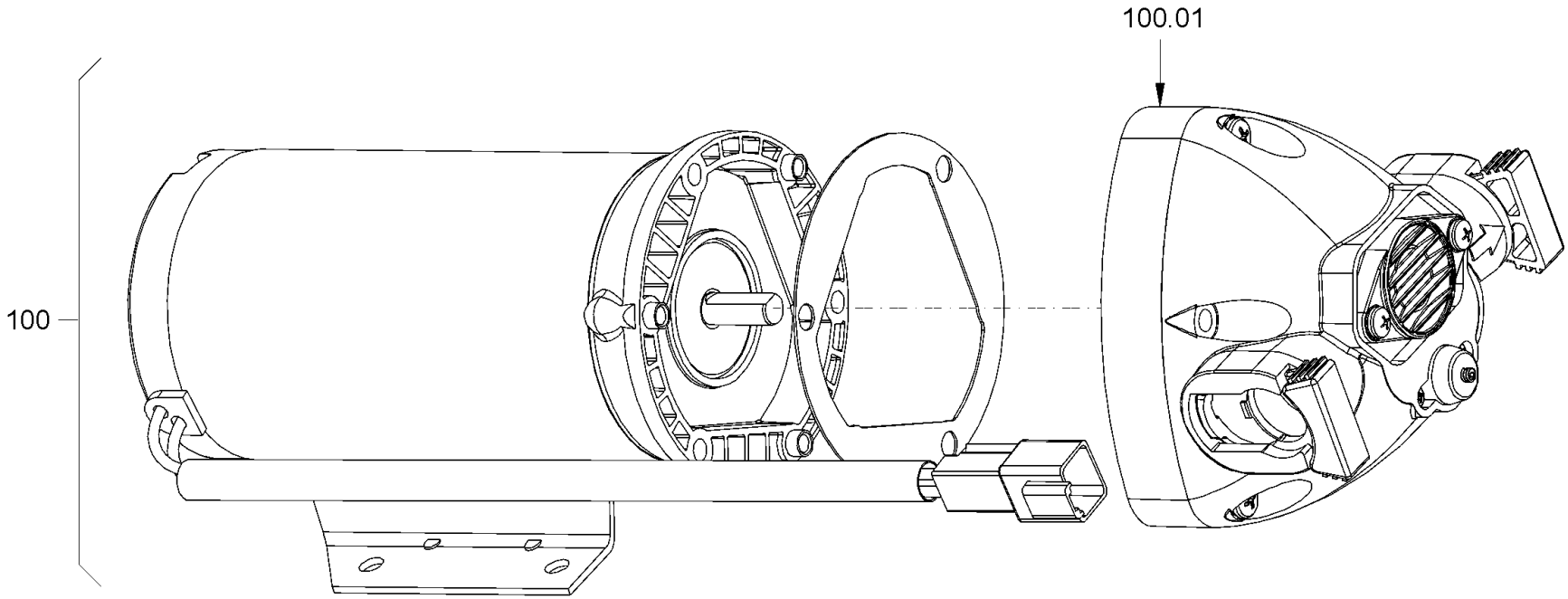

Baureihe: *Series:* *Código der serie:* *Code de série:*	H184	*Gruppe:* *Assembly:* *Grupo:* *Groupe:*	12.15.00 / 01 2388208	*Benennung:* *Designation:* *Denominación:* *Dénomination:*	**WASSERPUMPE** **WATER PUMP** **BOMBA DE AGUA** **POMPE À EAU**	**27/10/2020** **Seite 328**	HAMM

Position Item Posición Position	Teile-Nr. Part No. Referencia Référence	Gültig für Valid for Válido para Valable	Menge Quantity Cantidad Quantité	Einheit Unit Unidad Unité	Benennung	Designation	Denominación	Dénomination
100	2245726	859-9999	1	PC	WASSERPUMPE	WATER PUMP	BOMBA DE AGUA	POMPE À EAU
100.01	2367426	859-9999	1	PC	PUMPENTEIL	PUMP PART	PIEZA DE BOMBA	PARTIE DE POMPE

120VV / 120VO
140VV / 140VO

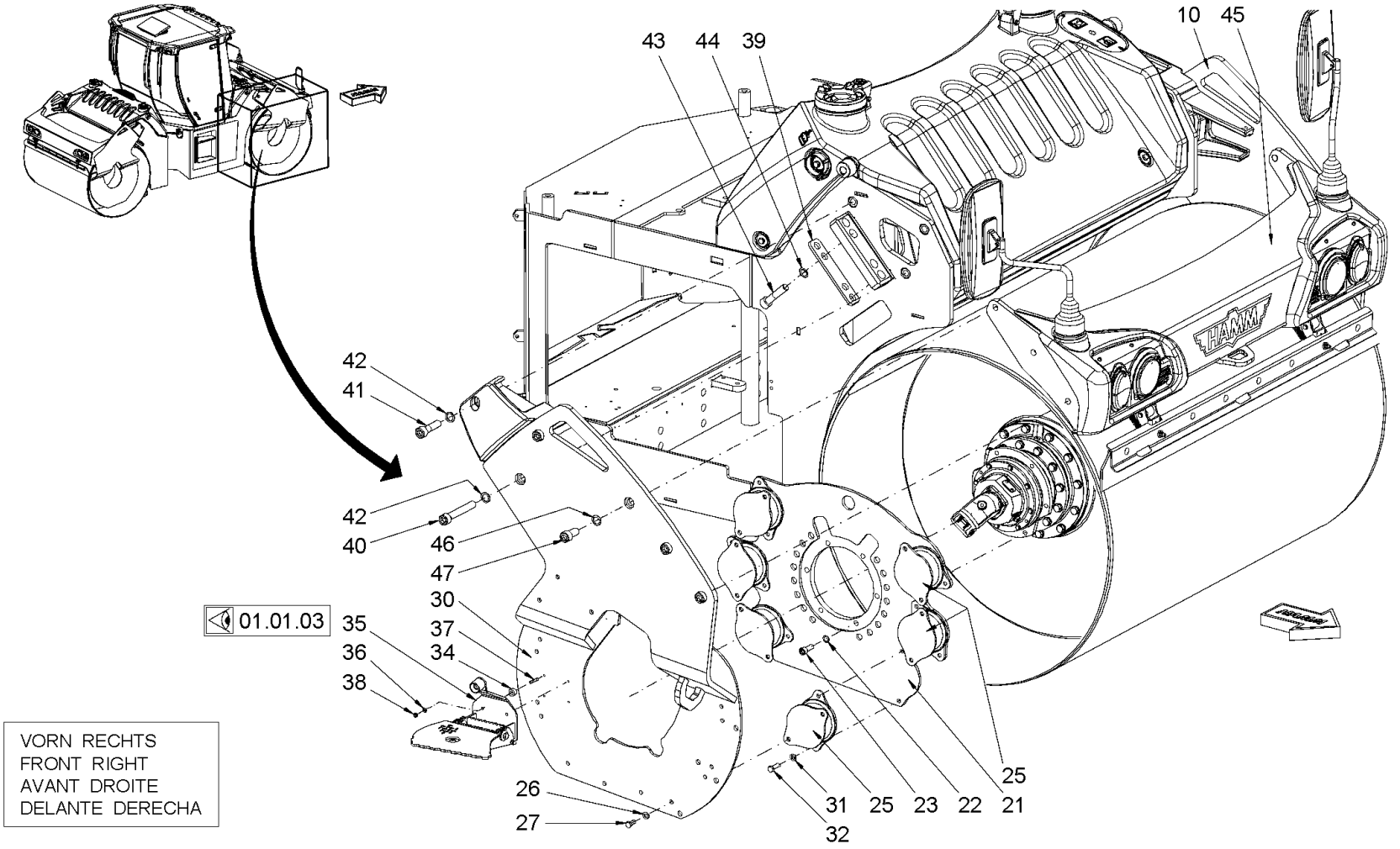

Baureihe: *Series:* *Código der serie:* *Code de série:*	H184	*Gruppe:* *Assembly:* *Grupo:* *Groupe:*	26.01.11 / 03 2286497	*Benennung:* **AUFHÄNGUNG (BANDAGE VORN)** *Designation:* **SUSPENSION (ROLLER DRUM FRONT)** *Denominación:* **SUSPENSIÓN (BANDAJE DELANTERO)** *Dénomination:* **SUSPENSION (BANDAGE AVANT)**	**27/10/2020** **Seite 330**

HAMM

Position Item Posición Position	Teile-Nr. Part No. Referencia Référence	Gültig für Valid for Válido para Valable	Menge Quantity Cantidad Quantité	Einheit Unit Unidad Unité	Benennung	Designation	Denominación	Dénomination
10	2275297	857-9999	1	PC	BÜGELBLECH HD+120	BOW PLATE HD+120	CHAPA DEL ESTRIBO HD+120	TÔLE À ÉTRIER HD+120
10	2276557	857-9999	1	PC	BÜGELBLECH	BOW PLATE	CHAPA DEL ESTRIBO	TÔLE À ÉTRIER
21	2121450	857-9999	1	PC	MITNEHMER	DRIVER	ARBOL CANELADO	ENTRAÎNEUR
22	2175178	857-9999	6	PC	SICHERUNGSSCHEIBE	LOCKING WASHER	DISCO DE SEGURIDAD	RONDELLE D'ARRÊT
23	2119305	857-9999	6	PC	ZYLINDERSCHRAUBE	CHEESE-HEAD SCREW	TORNILLO CILÍNDRICO	VIS À TÊTE CYLINDRIQUE
25	1524771	857-9999	6	PC	TAILLENPUFFER	SILENTBLOC	TAMPÓN DE CUELLO REDUCIDO	SILENT-BLOC
26	2175175	857-9999	12	PC	SICHERUNGSSCHEIBE	LOCKING WASHER	DISCO DE SEGURIDAD	RONDELLE D'ARRÊT
27	213985	857-9999	12	PC	SECHSKANTSCHRAUBE	HEXAGON SCREW	TORNILLO HEXAGONAL	VIS HEXAGONALE
30	2275298	857-9999	1	PC	BÜGELBLECH	BOW PLATE	CHAPA DEL ESTRIBO	TÔLE À ÉTRIER
30	2276558	857-9999	1	PC	BÜGELBLECH	BOW PLATE	CHAPA DEL ESTRIBO	TÔLE À ÉTRIER
31	2175175	857-9999	12	PC	SICHERUNGSSCHEIBE	LOCKING WASHER	DISCO DE SEGURIDAD	RONDELLE D'ARRÊT
32	213942	857-9999	12	PC	SECHSKANTSCHRAUBE	HEXAGON SCREW	TORNILLO HEXAGONAL	VIS HEXAGONALE
34	1502352	857-9999	4	PC	DISTANZBUCHSE	DISTANCE BUSH	CASQUILLO DISTANCIADOR	DOUILLE DE DISTANCE
35	2135296	857-9999	1	PC	KLAPPTRITT	HINGED STEP	ESTRIBO REBATIBLE	MARCHEPIED RABATTABLE
36	2175172	857-9999	4	PC	SICHERUNGSSCHEIBE	LOCKING WASHER	DISCO DE SEGURIDAD	RONDELLE D'ARRÊT
37	2540266	857-9999	4	PC	STIFTSCHRAUBE	STUD SCREW	ESPÁRRAGO	GOUJON FILETÉ
38	2127020	857-9999	4	PC	SECHSKANTMUTTER	HEXAGONAL NUT	TUERCA HEXAGONAL	ECROU HEXAGONAL
39	2121262	857-9999	2	PC	BLECH	METAL PLATE	CHAPA	TÔLE
40	1232495	857-9999	4	PC	ZYLINDERSCHRAUBE	CHEESE-HEAD SCREW	TORNILLO CILÍNDRICO	VIS À TÊTE CYLINDRIQUE
40	2055303	857-9999	4	PC	ZYLINDERSCHRAUBE	CHEESE-HEAD SCREW	TORNILLO CILÍNDRICO	VIS À TÊTE CYLINDRIQUE
41	362263	857-9999	2	PC	ZYLINDERSCHRAUBE	CHEESE-HEAD SCREW	TORNILLO CILÍNDRICO	VIS À TÊTE CYLINDRIQUE
41	396338	857-9999	2	PC	ZYLINDERSCHRAUBE	CHEESE-HEAD SCREW	TORNILLO CILÍNDRICO	VIS À TÊTE CYLINDRIQUE
42	1237624	857-9999	6	PC	SICHERUNGSSCHEIBE	LOCKING WASHER	DISCO DE SEGURIDAD	RONDELLE D'ARRÊT
43	380814	857-9999	8	PC	ZYLINDERSCHRAUBE	CHEESE-HEAD SCREW	TORNILLO CILÍNDRICO	VIS À TÊTE CYLINDRIQUE
44	1237624	857-9999	8	PC	SICHERUNGSSCHEIBE	LOCKING WASHER	DISCO DE SEGURIDAD	RONDELLE D'ARRÊT
45	2138627	857-9999	1	PC	TRAVERSE	TRAVERSE	TRAVIESA	TRAVERSE
45	2139288	857-9999	1	PC	TRAVERSE	TRAVERSE	TRAVIESA	TRAVERSE
46	1237624	857-9999	6	PC	SICHERUNGSSCHEIBE	LOCKING WASHER	DISCO DE SEGURIDAD	RONDELLE D'ARRÊT
47	1238736	857-9999	6	PC	ZYLINDERSCHRAUBE	CHEESE-HEAD SCREW	TORNILLO CILÍNDRICO	VIS À TÊTE CYLINDRIQUE

120VV / 120VO
140VV / 140VO

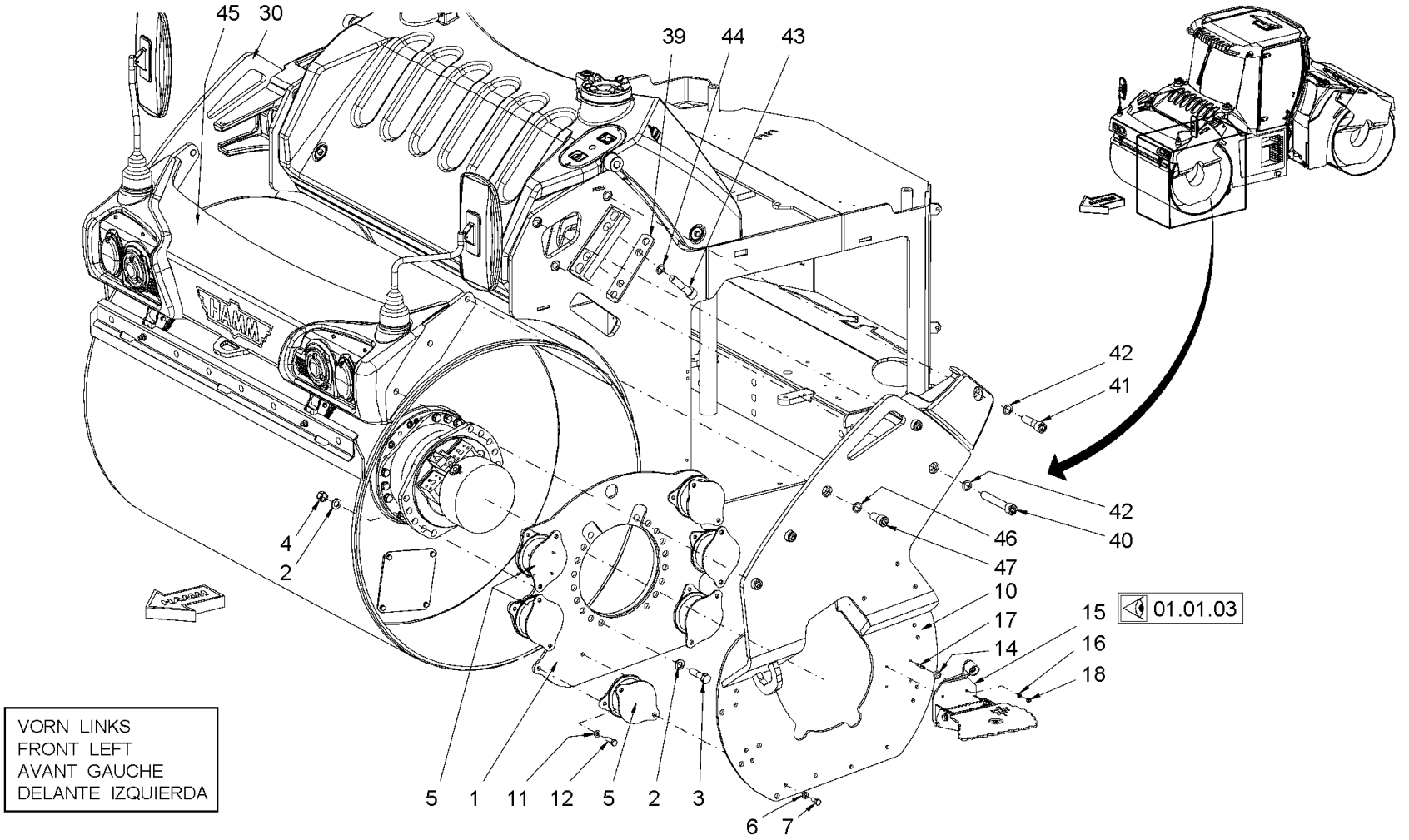

Baureihe: *Series:* *Código der serie:* *Code de série:*	H184	*Gruppe:* *Assembly:* *Grupo:* *Groupe:*	26.01.12 / 03 2286498	*Benennung:* **AUFHÄNGUNG (BANDAGE VORN)** *Designation:* **SUSPENSION (ROLLER DRUM FRONT)** *Denominación:* **SUSPENSIÓN (BANDAJE DELANTERO)** *Dénomination:* **SUSPENSION (BANDAGE AVANT)**	**27/10/2020** **Seite 332**

HAMM

Position Item Posición Position	Teile-Nr. Part No. Referencia Référence	Gültig für Valid for Válido para Valable	Menge Quantity Cantidad Quantité	Einheit Unit Unidad Unité	Benennung	Designation	Denominación	Dénomination
1	2110653	857-9999	1	PC	MITNEHMER	DRIVER	ARBOL CANELADO	ENTRAÎNEUR
2	2173175	857-9999	20	PC	SICHERUNGSSCHEIBE	LOCKING WASHER	DISCO DE SEGURIDAD	RONDELLE D'ARRÊT
3	2538343	857-9999	10	PC	SECHSKANTSCHRAUBE	HEXAGON SCREW	TORNILLO HEXAGONAL	VIS HEXAGONALE
4	2127027	857-9999	10	PC	SECHSKANTMUTTER	HEXAGONAL NUT	TUERCA HEXAGONAL	ECROU HEXAGONAL
5	1524771	857-9999	6	PC	TAILLENPUFFER	SILENTBLOC	TAMPÓN DE CUELLO REDUCIDO	SILENT-BLOC
6	2175175	857-9999	12	PC	SICHERUNGSSCHEIBE	LOCKING WASHER	DISCO DE SEGURIDAD	RONDELLE D'ARRÊT
7	213985	857-9999	12	PC	SECHSKANTSCHRAUBE	HEXAGON SCREW	TORNILLO HEXAGONAL	VIS HEXAGONALE
10	2275297	857-9999	1	PC	BÜGELBLECH HD+120	BOW PLATE HD+120	CHAPA DEL ESTRIBO HD+120	TÔLE À ÉTRIER HD+120
10	2276557	857-9999	1	PC	BÜGELBLECH	BOW PLATE	CHAPA DEL ESTRIBO	TÔLE À ÉTRIER
11	2175175	857-9999	12	PC	SICHERUNGSSCHEIBE	LOCKING WASHER	DISCO DE SEGURIDAD	RONDELLE D'ARRÊT
12	213942	857-9999	12	PC	SECHSKANTSCHRAUBE	HEXAGON SCREW	TORNILLO HEXAGONAL	VIS HEXAGONALE
14	1502352	857-9999	4	PC	DISTANZBUCHSE	DISTANCE BUSH	CASQUILLO DISTANCIADOR	DOUILLE DE DISTANCE
15	2135297	857-9999	1	PC	KLAPPTRITT	HINGED STEP	ESTRIBO REBATIBLE	MARCHEPIED RABATTABLE
16	2175172	857-9999	4	PC	SICHERUNGSSCHEIBE	LOCKING WASHER	DISCO DE SEGURIDAD	RONDELLE D'ARRÊT
17	2540266	857-9999	4	PC	STIFTSCHRAUBE	STUD SCREW	ESPÁRRAGO	GOUJON FILETÉ
18	2127020	857-9999	4	PC	SECHSKANTMUTTER	HEXAGONAL NUT	TUERCA HEXAGONAL	ECROU HEXAGONAL
30	2275298	857-9999	1	PC	BÜGELBLECH	BOW PLATE	CHAPA DEL ESTRIBO	TÔLE À ÉTRIER
30	2276558	857-9999	1	PC	BÜGELBLECH	BOW PLATE	CHAPA DEL ESTRIBO	TÔLE À ÉTRIER
39	2121262	857-9999	2	PC	BLECH	METAL PLATE	CHAPA	TÔLE
40	1232495	857-9999	4	PC	ZYLINDERSCHRAUBE	CHEESE-HEAD SCREW	TORNILLO CILÍNDRICO	VIS À TÊTE CYLINDRIQUE
40	2055303	857-9999	4	PC	ZYLINDERSCHRAUBE	CHEESE-HEAD SCREW	TORNILLO CILÍNDRICO	VIS À TÊTE CYLINDRIQUE
41	396338	857-9999	2	PC	ZYLINDERSCHRAUBE	CHEESE-HEAD SCREW	TORNILLO CILÍNDRICO	VIS À TÊTE CYLINDRIQUE
42	1237624	857-9999	6	PC	SICHERUNGSSCHEIBE	LOCKING WASHER	DISCO DE SEGURIDAD	RONDELLE D'ARRÊT
43	380814	857-9999	8	PC	ZYLINDERSCHRAUBE	CHEESE-HEAD SCREW	TORNILLO CILÍNDRICO	VIS À TÊTE CYLINDRIQUE
44	1237624	857-9999	8	PC	SICHERUNGSSCHEIBE	LOCKING WASHER	DISCO DE SEGURIDAD	RONDELLE D'ARRÊT
45	2138627	857-9999	1	PC	TRAVERSE	TRAVERSE	TRAVIESA	TRAVERSE
45	2139288	857-9999	1	PC	TRAVERSE	TRAVERSE	TRAVIESA	TRAVERSE
46	1237624	857-9999	6	PC	SICHERUNGSSCHEIBE	LOCKING WASHER	DISCO DE SEGURIDAD	RONDELLE D'ARRÊT
47	1238736	857-9999	6	PC	ZYLINDERSCHRAUBE	CHEESE-HEAD SCREW	TORNILLO CILÍNDRICO	VIS À TÊTE CYLINDRIQUE

120HV / 140HV

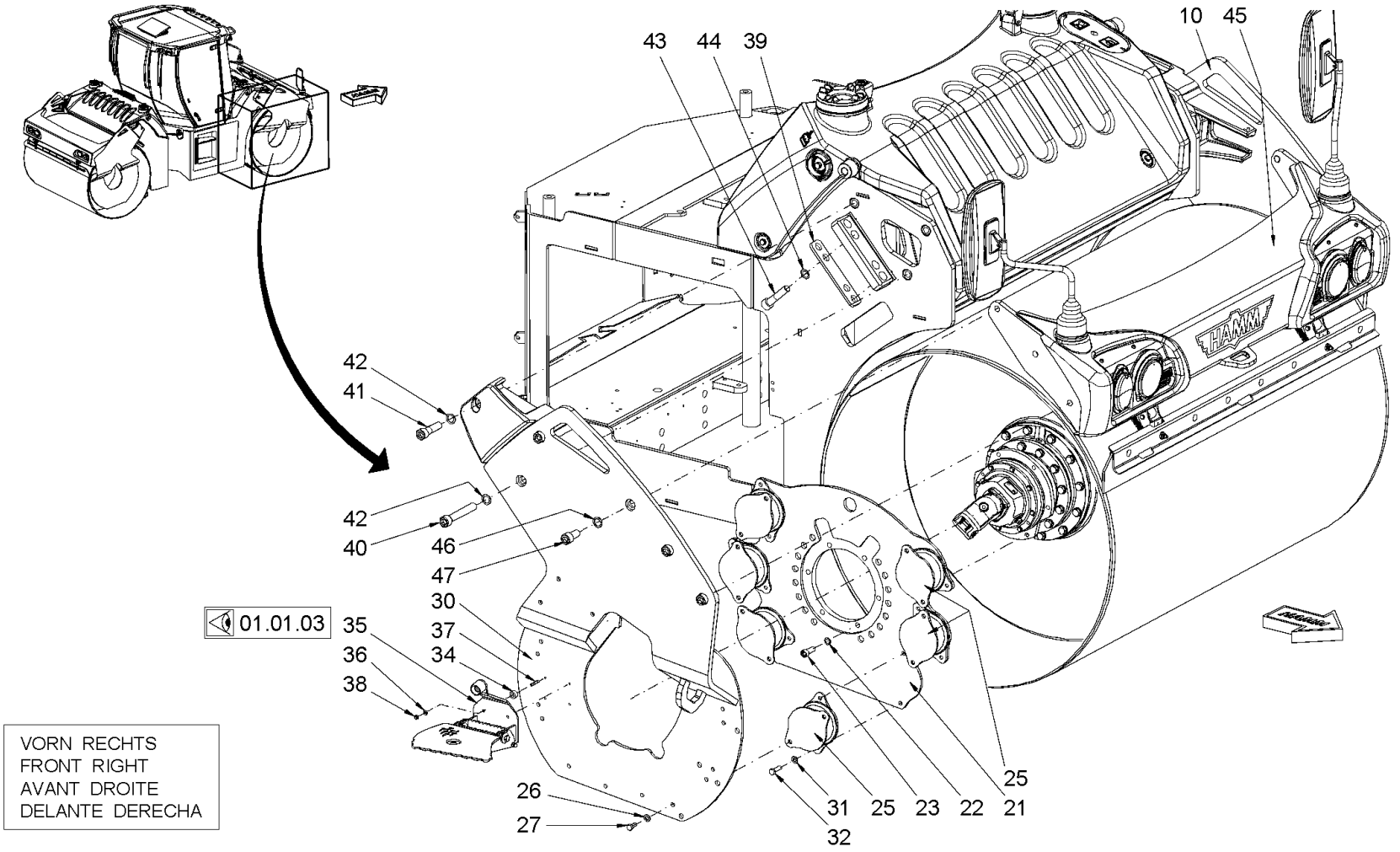

Baureihe: *Series:* *Código der serie:* *Code de série:*	H184	*Gruppe:* *Assembly:* *Grupo:* *Groupe:*	26.01.21 / 02 2286499	*Benennung:* **AUFHÄNGUNG (BANDAGE VORN)** *Designation:* **SUSPENSION (ROLLER DRUM FRONT)** *Denominación:* **SUSPENSIÓN (BANDAJE DELANTERO)** *Dénomination:* **SUSPENSION (BANDAGE AVANT)**	**27/10/2020** **Seite 334**

HAMM

Position Item Posición Position	Teile-Nr. Part No. Referencia Référence	Gültig für Valid for Válido para Valable	Menge Quantity Cantidad Quantité	Einheit Unit Unidad Unité	Benennung	Designation	Denominación	Dénomination
10	2275297	857-9999	1	PC	BÜGELBLECH HD+120	BOW PLATE HD+120	CHAPA DEL ESTRIBO HD+120	TÔLE À ÉTRIER HD+120
10	2276557	857-9999	1	PC	BÜGELBLECH	BOW PLATE	CHAPA DEL ESTRIBO	TÔLE À ÉTRIER
21	2110644	857-9999	1	PC	MITNEHMER	DRIVER	ARBOL CANELADO	ENTRAÎNEUR
22	1237608	857-9999	6	PC	SICHERUNGSSCHEIBE	LOCKING WASHER	DISCO DE SEGURIDAD	RONDELLE D'ARRÊT
23	2119305	857-9999	6	PC	ZYLINDERSCHRAUBE	CHEESE-HEAD SCREW	TORNILLO CILÍNDRICO	VIS À TÊTE CYLINDRIQUE
25	1524771	857-9999	6	PC	TAILLENPUFFER	SILENTBLOC	TAMPÓN DE CUELLO REDUCIDO	SILENT-BLOC
26	2175175	857-9999	12	PC	SICHERUNGSSCHEIBE	LOCKING WASHER	DISCO DE SEGURIDAD	RONDELLE D'ARRÊT
27	213985	857-9999	12	PC	SECHSKANTSCHRAUBE	HEXAGON SCREW	TORNILLO HEXAGONAL	VIS HEXAGONALE
30	2275298	857-9999	1	PC	BÜGELBLECH	BOW PLATE	CHAPA DEL ESTRIBO	TÔLE À ÉTRIER
30	2276558	857-9999	1	PC	BÜGELBLECH	BOW PLATE	CHAPA DEL ESTRIBO	TÔLE À ÉTRIER
31	2175175	857-9999	12	PC	SICHERUNGSSCHEIBE	LOCKING WASHER	DISCO DE SEGURIDAD	RONDELLE D'ARRÊT
32	213942	857-9999	12	PC	SECHSKANTSCHRAUBE	HEXAGON SCREW	TORNILLO HEXAGONAL	VIS HEXAGONALE
34	1502352	857-9999	4	PC	DISTANZBUCHSE	DISTANCE BUSH	CASQUILLO DISTANCIADOR	DOUILLE DE DISTANCE
35	2135296	857-9999	1	PC	KLAPPTRITT	HINGED STEP	ESTRIBO REBATIBLE	MARCHEPIED RABATTABLE
36	2175172	857-9999	4	PC	SICHERUNGSSCHEIBE	LOCKING WASHER	DISCO DE SEGURIDAD	RONDELLE D'ARRÊT
37	2540266	857-9999	4	PC	STIFTSCHRAUBE	STUD SCREW	ESPÁRRAGO	GOUJON FILETÉ
38	2127020	857-9999	4	PC	SECHSKANTMUTTER	HEXAGONAL NUT	TUERCA HEXAGONAL	ECROU HEXAGONAL
39	2121262	857-9999	2	PC	BLECH	METAL PLATE	CHAPA	TÔLE
40	1232495	857-9999	4	PC	ZYLINDERSCHRAUBE	CHEESE-HEAD SCREW	TORNILLO CILÍNDRICO	VIS À TÊTE CYLINDRIQUE
40	2055303	857-9999	4	PC	ZYLINDERSCHRAUBE	CHEESE-HEAD SCREW	TORNILLO CILÍNDRICO	VIS À TÊTE CYLINDRIQUE
41	396338	857-9999	2	PC	ZYLINDERSCHRAUBE	CHEESE-HEAD SCREW	TORNILLO CILÍNDRICO	VIS À TÊTE CYLINDRIQUE
42	1237624	857-9999	6	PC	SICHERUNGSSCHEIBE	LOCKING WASHER	DISCO DE SEGURIDAD	RONDELLE D'ARRÊT
43	380814	857-9999	8	PC	ZYLINDERSCHRAUBE	CHEESE-HEAD SCREW	TORNILLO CILÍNDRICO	VIS À TÊTE CYLINDRIQUE
44	1237624	857-9999	8	PC	SICHERUNGSSCHEIBE	LOCKING WASHER	DISCO DE SEGURIDAD	RONDELLE D'ARRÊT
45	2138627	857-9999	1	PC	TRAVERSE	TRAVERSE	TRAVIESA	TRAVERSE
45	2139288	857-9999	1	PC	TRAVERSE	TRAVERSE	TRAVIESA	TRAVERSE
46	1237624	857-9999	6	PC	SICHERUNGSSCHEIBE	LOCKING WASHER	DISCO DE SEGURIDAD	RONDELLE D'ARRÊT
47	1238736	857-9999	6	PC	ZYLINDERSCHRAUBE	CHEESE-HEAD SCREW	TORNILLO CILÍNDRICO	VIS À TÊTE CYLINDRIQUE

120HV / 140HV

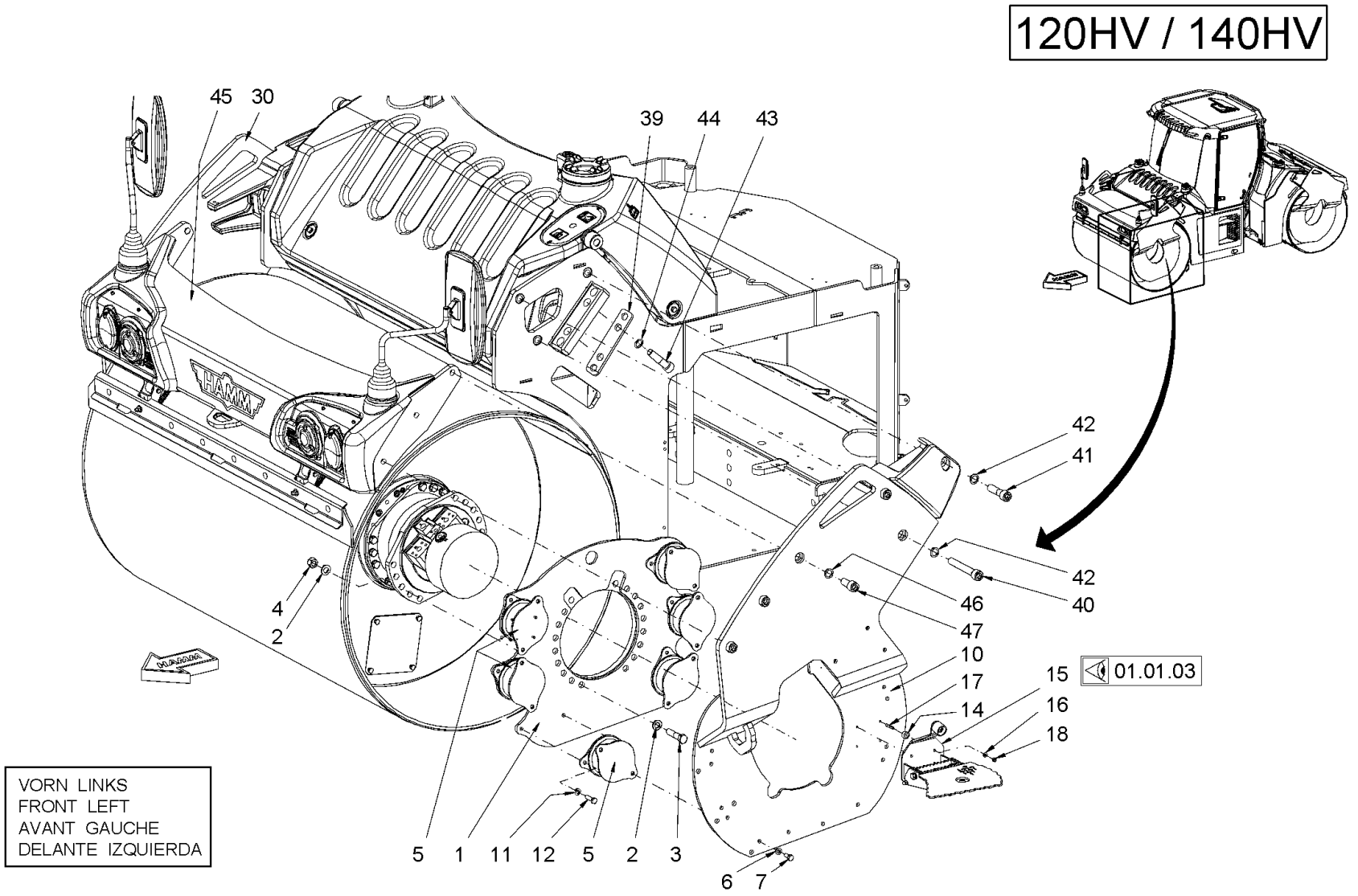

Baureihe: *Series:* *Código der serie:* *Code de série:*	H184	*Gruppe:* *Assembly:* *Grupo:* *Groupe:*	26.01.22 / 02 2286500	*Benennung:* **AUFHÄNGUNG (BANDAGE VORN)** *Designation:* **SUSPENSION (ROLLER DRUM FRONT)** *Denominación:* **SUSPENSIÓN (BANDAJE DELANTERO)** *Dénomination:* **SUSPENSION (BANDAGE AVANT)**	**27/10/2020** **Seite 336**

Position Item Posición Position	Teile-Nr. Part No. Referencia Référence	Gültig für Valid for Válido para Valable	Menge Quantity Cantidad Quantité	Einheit Unit Unidad Unité	Benennung	Designation	Denominación	Dénomination
1	2110653	857-9999	1	PC	MITNEHMER	DRIVER	ARBOL CANELADO	ENTRAÎNEUR
2	2173175	857-9999	20	PC	SICHERUNGSSCHEIBE	LOCKING WASHER	DISCO DE SEGURIDAD	RONDELLE D'ARRÊT
3	2538343	857-9999	10	PC	SECHSKANTSCHRAUBE	HEXAGON SCREW	TORNILLO HEXAGONAL	VIS HEXAGONALE
4	2127027	857-9999	10	PC	SECHSKANTMUTTER	HEXAGONAL NUT	TUERCA HEXAGONAL	ECROU HEXAGONAL
5	1524771	857-9999	6	PC	TAILLENPUFFER	SILENTBLOC	TAMPÓN DE CUELLO REDUCIDO	SILENT-BLOC
6	2175175	857-9999	12	PC	SICHERUNGSSCHEIBE	LOCKING WASHER	DISCO DE SEGURIDAD	RONDELLE D'ARRÊT
7	213985	857-9999	12	PC	SECHSKANTSCHRAUBE	HEXAGON SCREW	TORNILLO HEXAGONAL	VIS HEXAGONALE
10	2275297	857-9999	1	PC	BÜGELBLECH HD+120	BOW PLATE HD+120	CHAPA DEL ESTRIBO HD+120	TÔLE À ÉTRIER HD+120
10	2276557	857-9999	1	PC	BÜGELBLECH	BOW PLATE	CHAPA DEL ESTRIBO	TÔLE À ÉTRIER
11	2175175	857-9999	12	PC	SICHERUNGSSCHEIBE	LOCKING WASHER	DISCO DE SEGURIDAD	RONDELLE D'ARRÊT
12	213942	857-9999	12	PC	SECHSKANTSCHRAUBE	HEXAGON SCREW	TORNILLO HEXAGONAL	VIS HEXAGONALE
14	1502352	857-9999	4	PC	DISTANZBUCHSE	DISTANCE BUSH	CASQUILLO DISTANCIADOR	DOUILLE DE DISTANCE
15	2135297	857-9999	1	PC	KLAPPTRITT	HINGED STEP	ESTRIBO REBATIBLE	MARCHEPIED RABATTABLE
16	2175172	857-9999	4	PC	SICHERUNGSSCHEIBE	LOCKING WASHER	DISCO DE SEGURIDAD	RONDELLE D'ARRÊT
17	2540266	857-9999	4	PC	STIFTSCHRAUBE	STUD SCREW	ESPÁRRAGO	GOUJON FILETÉ
18	2127020	857-9999	4	PC	SECHSKANTMUTTER	HEXAGONAL NUT	TUERCA HEXAGONAL	ECROU HEXAGONAL
30	2275298	857-9999	1	PC	BÜGELBLECH	BOW PLATE	CHAPA DEL ESTRIBO	TÔLE À ÉTRIER
30	2276558	857-9999	1	PC	BÜGELBLECH	BOW PLATE	CHAPA DEL ESTRIBO	TÔLE À ÉTRIER
39	2121262	857-9999	2	PC	BLECH	METAL PLATE	CHAPA	TÔLE
40	1232495	857-9999	4	PC	ZYLINDERSCHRAUBE	CHEESE-HEAD SCREW	TORNILLO CILÍNDRICO	VIS À TÊTE CYLINDRIQUE
40	2055303	857-9999	4	PC	ZYLINDERSCHRAUBE	CHEESE-HEAD SCREW	TORNILLO CILÍNDRICO	VIS À TÊTE CYLINDRIQUE
41	362263	857-9999	2	PC	ZYLINDERSCHRAUBE	CHEESE-HEAD SCREW	TORNILLO CILÍNDRICO	VIS À TÊTE CYLINDRIQUE
41	396338	857-9999	2	PC	ZYLINDERSCHRAUBE	CHEESE-HEAD SCREW	TORNILLO CILÍNDRICO	VIS À TÊTE CYLINDRIQUE
42	1237624	857-9999	6	PC	SICHERUNGSSCHEIBE	LOCKING WASHER	DISCO DE SEGURIDAD	RONDELLE D'ARRÊT
43	380814	857-9999	8	PC	ZYLINDERSCHRAUBE	CHEESE-HEAD SCREW	TORNILLO CILÍNDRICO	VIS À TÊTE CYLINDRIQUE
44	1237624	857-9999	8	PC	SICHERUNGSSCHEIBE	LOCKING WASHER	DISCO DE SEGURIDAD	RONDELLE D'ARRÊT
45	2138627	857-9999	1	PC	TRAVERSE	TRAVERSE	TRAVIESA	TRAVERSE
45	2139288	857-9999	1	PC	TRAVERSE	TRAVERSE	TRAVIESA	TRAVERSE
46	1237624	857-9999	6	PC	SICHERUNGSSCHEIBE	LOCKING WASHER	DISCO DE SEGURIDAD	RONDELLE D'ARRÊT
47	1238736	857-9999	6	PC	ZYLINDERSCHRAUBE	CHEESE-HEAD SCREW	TORNILLO CILÍNDRICO	VIS À TÊTE CYLINDRIQUE

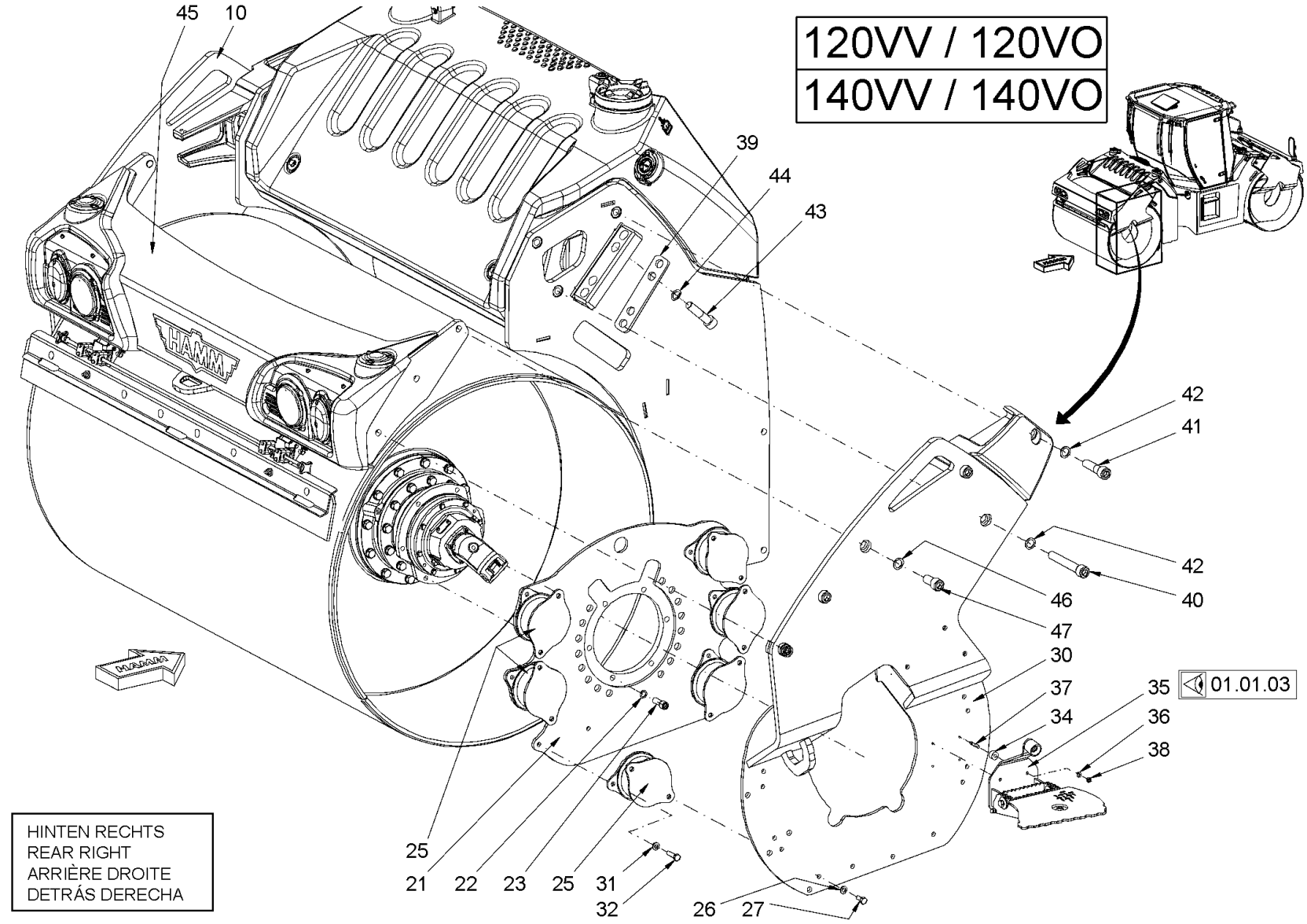

Baureihe: *Series:* *Código der serie:* *Code de série:*	H184	*Gruppe:* *Assembly:* *Grupo:* *Groupe:*	26.01.41 / 03 2286501	*Benennung:* **AUFHÄNGUNG (BANDAGE HINTEN)** *Designation:* **SUSPENSION (ROLLER DRUM REAR)** *Denominación:* **SUSPENSIÓN (BANDAJE TRASERO)** *Dénomination:* **SUSPENSION (BANDAGE ARRIÈRE)**	**27/10/2020** **Seite 338**

Position Item Posición Position	Teile-Nr. Part No. Referencia Référence	Gültig für Valid for Válido para Valable	Menge Quantity Cantidad Quantité	Einheit Unit Unidad Unité	Benennung	Designation	Denominación	Dénomination
10	2275298	857-9999	1	PC	BÜGELBLECH HD+120	BOW PLATE HD+120	CHAPA DEL ESTRIBO HD+120	TÔLE À ÉTRIER HD+120
10	2276558	857-9999	1	PC	BÜGELBLECH	BOW PLATE	CHAPA DEL ESTRIBO	TÔLE À ÉTRIER
21	2121450	857-9999	1	PC	MITNEHMER	DRIVER	ARBOL CANELADO	ENTRAÎNEUR
22	2175178	857-9999	6	PC	SICHERUNGSSCHEIBE	LOCKING WASHER	DISCO DE SEGURIDAD	RONDELLE D'ARRÊT
23	2119305	857-9999	6	PC	ZYLINDERSCHRAUBE	CHEESE-HEAD SCREW	TORNILLO CILÍNDRICO	VIS À TÊTE CYLINDRIQUE
25	1524771	857-9999	6	PC	TAILLENPUFFER	SILENTBLOC	TAMPÓN DE CUELLO REDUCIDO	SILENT-BLOC
26	2175175	857-9999	12	PC	SICHERUNGSSCHEIBE	LOCKING WASHER	DISCO DE SEGURIDAD	RONDELLE D'ARRÊT
27	213985	857-9999	12	PC	SECHSKANTSCHRAUBE	HEXAGON SCREW	TORNILLO HEXAGONAL	VIS HEXAGONALE
30	2275297	857-9999	1	PC	BÜGELBLECH	BOW PLATE	CHAPA DEL ESTRIBO	TÔLE À ÉTRIER
30	2276557	857-9999	1	PC	BÜGELBLECH	BOW PLATE	CHAPA DEL ESTRIBO	TÔLE À ÉTRIER
31	2175175	857-9999	12	PC	SICHERUNGSSCHEIBE	LOCKING WASHER	DISCO DE SEGURIDAD	RONDELLE D'ARRÊT
32	213942	857-9999	12	PC	SECHSKANTSCHRAUBE	HEXAGON SCREW	TORNILLO HEXAGONAL	VIS HEXAGONALE
34	1502352	857-9999	4	PC	DISTANZBUCHSE	DISTANCE BUSH	CASQUILLO DISTANCIADOR	DOUILLE DE DISTANCE
35	2135297	857-9999	1	PC	KLAPPTRITT	HINGED STEP	ESTRIBO REBATIBLE	MARCHEPIED RABATTABLE
36	2175172	857-9999	4	PC	SICHERUNGSSCHEIBE	LOCKING WASHER	DISCO DE SEGURIDAD	RONDELLE D'ARRÊT
37	2540266	857-9999	4	PC	STIFTSCHRAUBE	STUD SCREW	ESPÁRRAGO	GOUJON FILETÉ
38	2127020	857-9999	4	PC	SECHSKANTMUTTER	HEXAGONAL NUT	TUERCA HEXAGONAL	ECROU HEXAGONAL
39	2121262	857-9999	2	PC	BLECH	METAL PLATE	CHAPA	TÔLE
40	1232495	857-9999	4	PC	ZYLINDERSCHRAUBE	CHEESE-HEAD SCREW	TORNILLO CILÍNDRICO	VIS À TÊTE CYLINDRIQUE
40	2055303	857-9999	4	PC	ZYLINDERSCHRAUBE	CHEESE-HEAD SCREW	TORNILLO CILÍNDRICO	VIS À TÊTE CYLINDRIQUE
41	396338	857-9999	2	PC	ZYLINDERSCHRAUBE	CHEESE-HEAD SCREW	TORNILLO CILÍNDRICO	VIS À TÊTE CYLINDRIQUE
42	1237624	857-9999	6	PC	SICHERUNGSSCHEIBE	LOCKING WASHER	DISCO DE SEGURIDAD	RONDELLE D'ARRÊT
43	380814	857-9999	8	PC	ZYLINDERSCHRAUBE	CHEESE-HEAD SCREW	TORNILLO CILÍNDRICO	VIS À TÊTE CYLINDRIQUE
44	1237624	857-9999	8	PC	SICHERUNGSSCHEIBE	LOCKING WASHER	DISCO DE SEGURIDAD	RONDELLE D'ARRÊT
45	2138627	857-9999	1	PC	TRAVERSE	TRAVERSE	TRAVIESA	TRAVERSE
45	2139288	857-9999	1	PC	TRAVERSE	TRAVERSE	TRAVIESA	TRAVERSE
46	1237624	857-9999	6	PC	SICHERUNGSSCHEIBE	LOCKING WASHER	DISCO DE SEGURIDAD	RONDELLE D'ARRÊT
47	1238736	857-9999	6	PC	ZYLINDERSCHRAUBE	CHEESE-HEAD SCREW	TORNILLO CILÍNDRICO	VIS À TÊTE CYLINDRIQUE

120VV / 120VO
140VV / 140VO

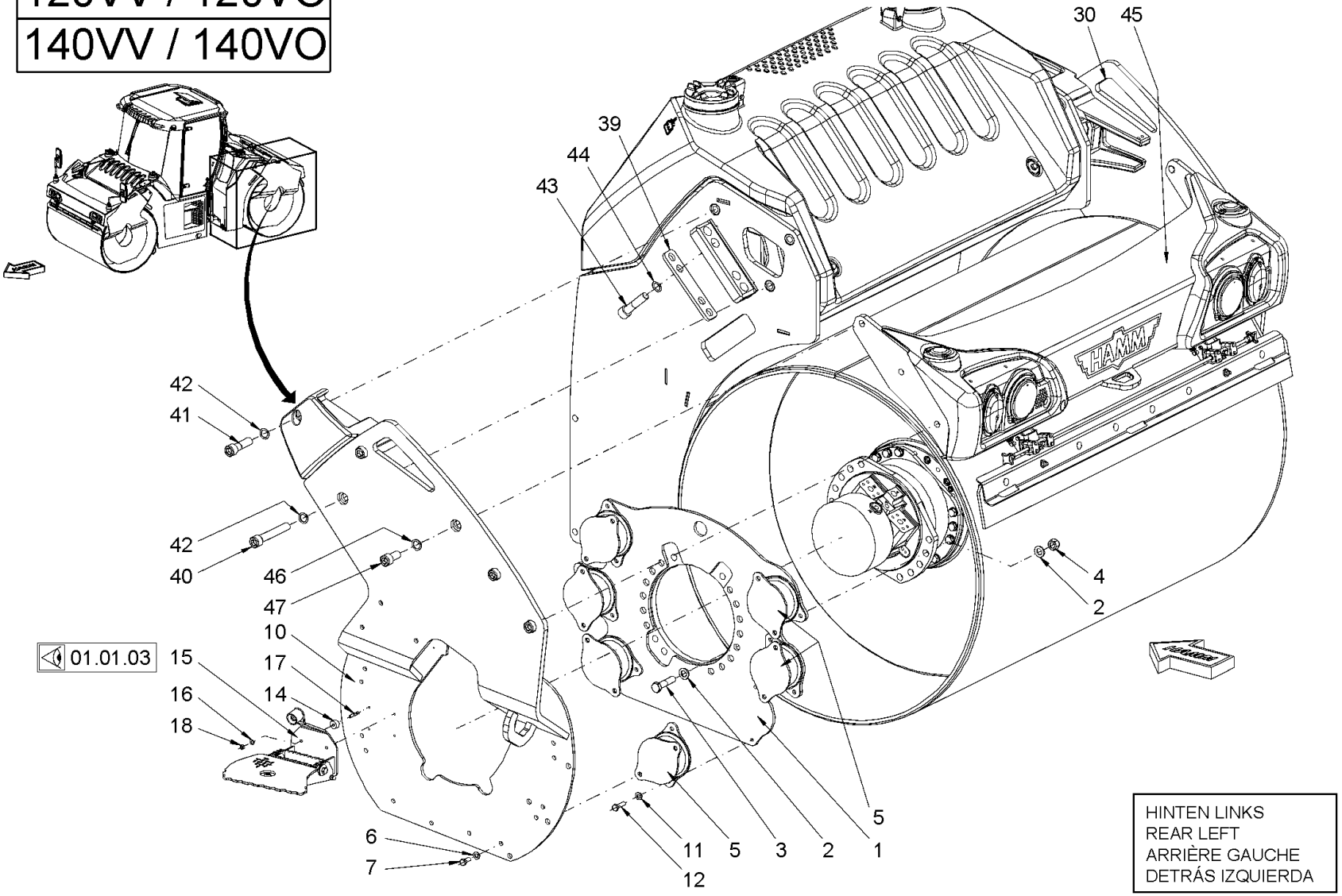

Baureihe: *Series:* *Código der serie:* *Code de série:*	H184	*Gruppe:* *Assembly:* *Grupo:* *Groupe:*	26.01.42 / 03 2286503	*Benennung:* **AUFHÄNGUNG (BANDAGE HINTEN)** *Designation:* **SUSPENSION (ROLLER DRUM REAR)** *Denominación:* **SUSPENSIÓN (BANDAJE TRASERO)** *Dénomination:* **SUSPENSION (BANDAGE ARRIÈRE)**	**27/10/2020** **Seite 340**

Position Item Posición Position	Teile-Nr. Part No. Referencia Référence	Gültig für Valid for Válido para Valable	Menge Quantity Cantidad Quantité	Einheit Unit Unidad Unité	Benennung	Designation	Denominación	Dénomination
1	2111158	857-9999	1	PC	MITNEHMER	DRIVER	ARBOL CANELADO	ENTRAÎNEUR
2	2173175	857-9999	20	PC	SICHERUNGSSCHEIBE	LOCKING WASHER	DISCO DE SEGURIDAD	RONDELLE D'ARRÊT
3	2538343	857-9999	10	PC	SECHSKANTSCHRAUBE	HEXAGON SCREW	TORNILLO HEXAGONAL	VIS HEXAGONALE
4	2127027	857-9999	10	PC	SECHSKANTMUTTER	HEXAGONAL NUT	TUERCA HEXAGONAL	ECROU HEXAGONAL
5	1524771	857-9999	6	PC	TAILLENPUFFER	SILENTBLOC	TAMPÓN DE CUELLO REDUCIDO	SILENT-BLOC
6	2175175	857-9999	12	PC	SICHERUNGSSCHEIBE	LOCKING WASHER	DISCO DE SEGURIDAD	RONDELLE D'ARRÊT
7	213985	857-9999	12	PC	SECHSKANTSCHRAUBE	HEXAGON SCREW	TORNILLO HEXAGONAL	VIS HEXAGONALE
10	2275298	857-9999	1	PC	BÜGELBLECH HD+120	BOW PLATE HD+120	CHAPA DEL ESTRIBO HD+120	TÔLE À ÉTRIER HD+120
10	2276558	857-9999	1	PC	BÜGELBLECH	BOW PLATE	CHAPA DEL ESTRIBO	TÔLE À ÉTRIER
11	2175175	857-9999	12	PC	SICHERUNGSSCHEIBE	LOCKING WASHER	DISCO DE SEGURIDAD	RONDELLE D'ARRÊT
12	213942	857-9999	12	PC	SECHSKANTSCHRAUBE	HEXAGON SCREW	TORNILLO HEXAGONAL	VIS HEXAGONALE
14	1502352	857-9999	4	PC	DISTANZBUCHSE	DISTANCE BUSH	CASQUILLO DISTANCIADOR	DOUILLE DE DISTANCE
15	2135296	857-9999	1	PC	KLAPPTRITT	HINGED STEP	ESTRIBO REBATIBLE	MARCHEPIED RABATTABLE
16	2175172	857-9999	4	PC	SICHERUNGSSCHEIBE	LOCKING WASHER	DISCO DE SEGURIDAD	RONDELLE D'ARRÊT
17	2540266	857-9999	4	PC	STIFTSCHRAUBE	STUD SCREW	ESPÁRRAGO	GOUJON FILETÉ
18	2127020	857-9999	4	PC	SECHSKANTMUTTER	HEXAGONAL NUT	TUERCA HEXAGONAL	ECROU HEXAGONAL
30	2275297	857-9999	1	PC	BÜGELBLECH	BOW PLATE	CHAPA DEL ESTRIBO	TÔLE À ÉTRIER
30	2276557	857-9999	1	PC	BÜGELBLECH	BOW PLATE	CHAPA DEL ESTRIBO	TÔLE À ÉTRIER
39	2121262	857-9999	2	PC	BLECH	METAL PLATE	CHAPA	TÔLE
40	1232495	857-9999	4	PC	ZYLINDERSCHRAUBE	CHEESE-HEAD SCREW	TORNILLO CILÍNDRICO	VIS À TÊTE CYLINDRIQUE
40	2055303	857-9999	4	PC	ZYLINDERSCHRAUBE	CHEESE-HEAD SCREW	TORNILLO CILÍNDRICO	VIS À TÊTE CYLINDRIQUE
41	396338	857-9999	2	PC	ZYLINDERSCHRAUBE	CHEESE-HEAD SCREW	TORNILLO CILÍNDRICO	VIS À TÊTE CYLINDRIQUE
42	1237624	857-9999	6	PC	SICHERUNGSSCHEIBE	LOCKING WASHER	DISCO DE SEGURIDAD	RONDELLE D'ARRÊT
43	380814	857-9999	8	PC	ZYLINDERSCHRAUBE	CHEESE-HEAD SCREW	TORNILLO CILÍNDRICO	VIS À TÊTE CYLINDRIQUE
44	1237624	857-9999	8	PC	SICHERUNGSSCHEIBE	LOCKING WASHER	DISCO DE SEGURIDAD	RONDELLE D'ARRÊT
45	2138627	857-9999	1	PC	TRAVERSE	TRAVERSE	TRAVIESA	TRAVERSE
45	2139288	857-9999	1	PC	TRAVERSE	TRAVERSE	TRAVIESA	TRAVERSE
46	1237624	857-9999	6	PC	SICHERUNGSSCHEIBE	LOCKING WASHER	DISCO DE SEGURIDAD	RONDELLE D'ARRÊT
47	1238736	857-9999	6	PC	ZYLINDERSCHRAUBE	CHEESE-HEAD SCREW	TORNILLO CILÍNDRICO	VIS À TÊTE CYLINDRIQUE

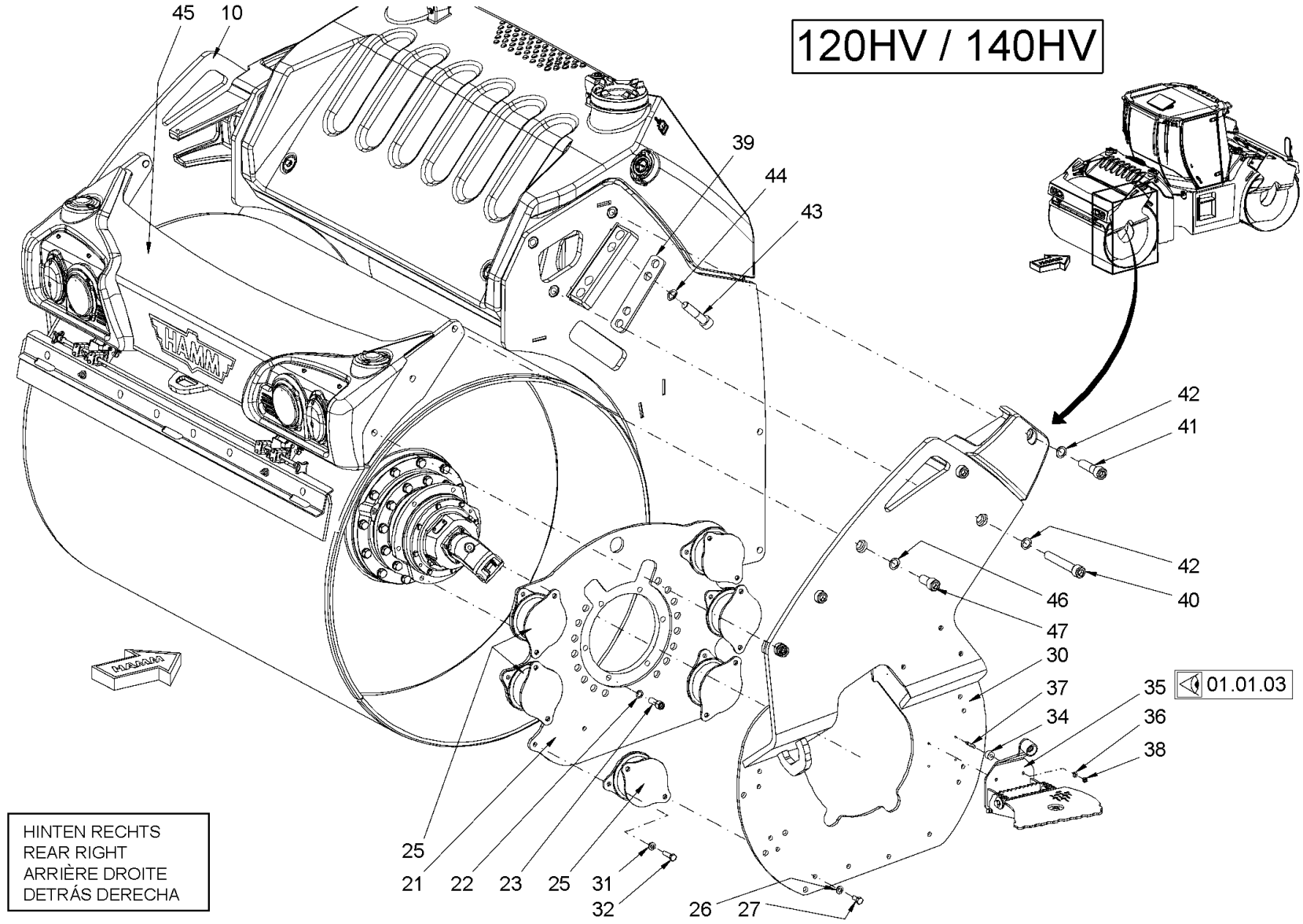

Baureihe: *Series:* *Código der serie:* *Code de série:*	H184	*Gruppe:* *Assembly:* *Grupo:* *Groupe:*	26.01.51 / 02 2286504	*Benennung:* **AUFHÄNGUNG (BANDAGE HINTEN)** *Designation:* **SUSPENSION (ROLLER DRUM REAR)** *Denominación:* **SUSPENSIÓN (BANDAJE TRASERO)** *Dénomination:* **SUSPENSION (BANDAGE ARRIÈRE)**	**27/10/2020** **Seite 342**

HAMM

Position Item Posición Position	Teile-Nr. Part No. Referencia Référence	Gültig für Valid for Válido para Valable	Menge Quantity Cantidad Quantité	Einheit Unit Unidad Unité	Benennung	Designation	Denominación	Dénomination
10	2275298	857-9999	1	PC	BÜGELBLECH HD+120	BOW PLATE HD+120	CHAPA DEL ESTRIBO HD+120	TÔLE À ÉTRIER HD+120
10	2276558	857-9999	1	PC	BÜGELBLECH	BOW PLATE	CHAPA DEL ESTRIBO	TÔLE À ÉTRIER
21	2110644	857-9999	1	PC	MITNEHMER	DRIVER	ARBOL CANELADO	ENTRAÎNEUR
22	1237608	857-9999	6	PC	SICHERUNGSSCHEIBE	LOCKING WASHER	DISCO DE SEGURIDAD	RONDELLE D'ARRÊT
23	2119305	857-9999	6	PC	ZYLINDERSCHRAUBE	CHEESE-HEAD SCREW	TORNILLO CILÍNDRICO	VIS À TÊTE CYLINDRIQUE
25	1524771	857-9999	6	PC	TAILLENPUFFER	SILENTBLOC	TAMPÓN DE CUELLO REDUCIDO	SILENT-BLOC
26	2175175	857-9999	12	PC	SICHERUNGSSCHEIBE	LOCKING WASHER	DISCO DE SEGURIDAD	RONDELLE D'ARRÊT
27	213985	857-9999	12	PC	SECHSKANTSCHRAUBE	HEXAGON SCREW	TORNILLO HEXAGONAL	VIS HEXAGONALE
30	2275297	857-9999	1	PC	BÜGELBLECH	BOW PLATE	CHAPA DEL ESTRIBO	TÔLE À ÉTRIER
30	2276557	857-9999	1	PC	BÜGELBLECH	BOW PLATE	CHAPA DEL ESTRIBO	TÔLE À ÉTRIER
31	2175175	857-9999	12	PC	SICHERUNGSSCHEIBE	LOCKING WASHER	DISCO DE SEGURIDAD	RONDELLE D'ARRÊT
32	213942	857-9999	12	PC	SECHSKANTSCHRAUBE	HEXAGON SCREW	TORNILLO HEXAGONAL	VIS HEXAGONALE
34	1502352	857-9999	4	PC	DISTANZBUCHSE	DISTANCE BUSH	CASQUILLO DISTANCIADOR	DOUILLE DE DISTANCE
35	2135297	857-9999	1	PC	KLAPPTRITT	HINGED STEP	ESTRIBO REBATIBLE	MARCHEPIED RABATTABLE
36	2175172	857-9999	4	PC	SICHERUNGSSCHEIBE	LOCKING WASHER	DISCO DE SEGURIDAD	RONDELLE D'ARRÊT
37	2540266	857-9999	4	PC	STIFTSCHRAUBE	STUD SCREW	ESPÁRRAGO	GOUJON FILETÉ
38	2127020	857-9999	4	PC	SECHSKANTMUTTER	HEXAGONAL NUT	TUERCA HEXAGONAL	ECROU HEXAGONAL
39	2121262	857-9999	2	PC	BLECH	METAL PLATE	CHAPA	TÔLE
40	1232495	857-9999	4	PC	ZYLINDERSCHRAUBE	CHEESE-HEAD SCREW	TORNILLO CILÍNDRICO	VIS À TÊTE CYLINDRIQUE
40	2055303	857-9999	4	PC	ZYLINDERSCHRAUBE	CHEESE-HEAD SCREW	TORNILLO CILÍNDRICO	VIS À TÊTE CYLINDRIQUE
41	396338	857-9999	2	PC	ZYLINDERSCHRAUBE	CHEESE-HEAD SCREW	TORNILLO CILÍNDRICO	VIS À TÊTE CYLINDRIQUE
42	1237624	857-9999	6	PC	SICHERUNGSSCHEIBE	LOCKING WASHER	DISCO DE SEGURIDAD	RONDELLE D'ARRÊT
43	380814	857-9999	8	PC	ZYLINDERSCHRAUBE	CHEESE-HEAD SCREW	TORNILLO CILÍNDRICO	VIS À TÊTE CYLINDRIQUE
44	1237624	857-9999	8	PC	SICHERUNGSSCHEIBE	LOCKING WASHER	DISCO DE SEGURIDAD	RONDELLE D'ARRÊT
45	2138627	857-9999	1	PC	TRAVERSE	TRAVERSE	TRAVIESA	TRAVERSE
45	2139288	857-9999	1	PC	TRAVERSE	TRAVERSE	TRAVIESA	TRAVERSE
46	1237624	857-9999	6	PC	SICHERUNGSSCHEIBE	LOCKING WASHER	DISCO DE SEGURIDAD	RONDELLE D'ARRÊT
47	1238736	857-9999	6	PC	ZYLINDERSCHRAUBE	CHEESE-HEAD SCREW	TORNILLO CILÍNDRICO	VIS À TÊTE CYLINDRIQUE

120HV / 140HV

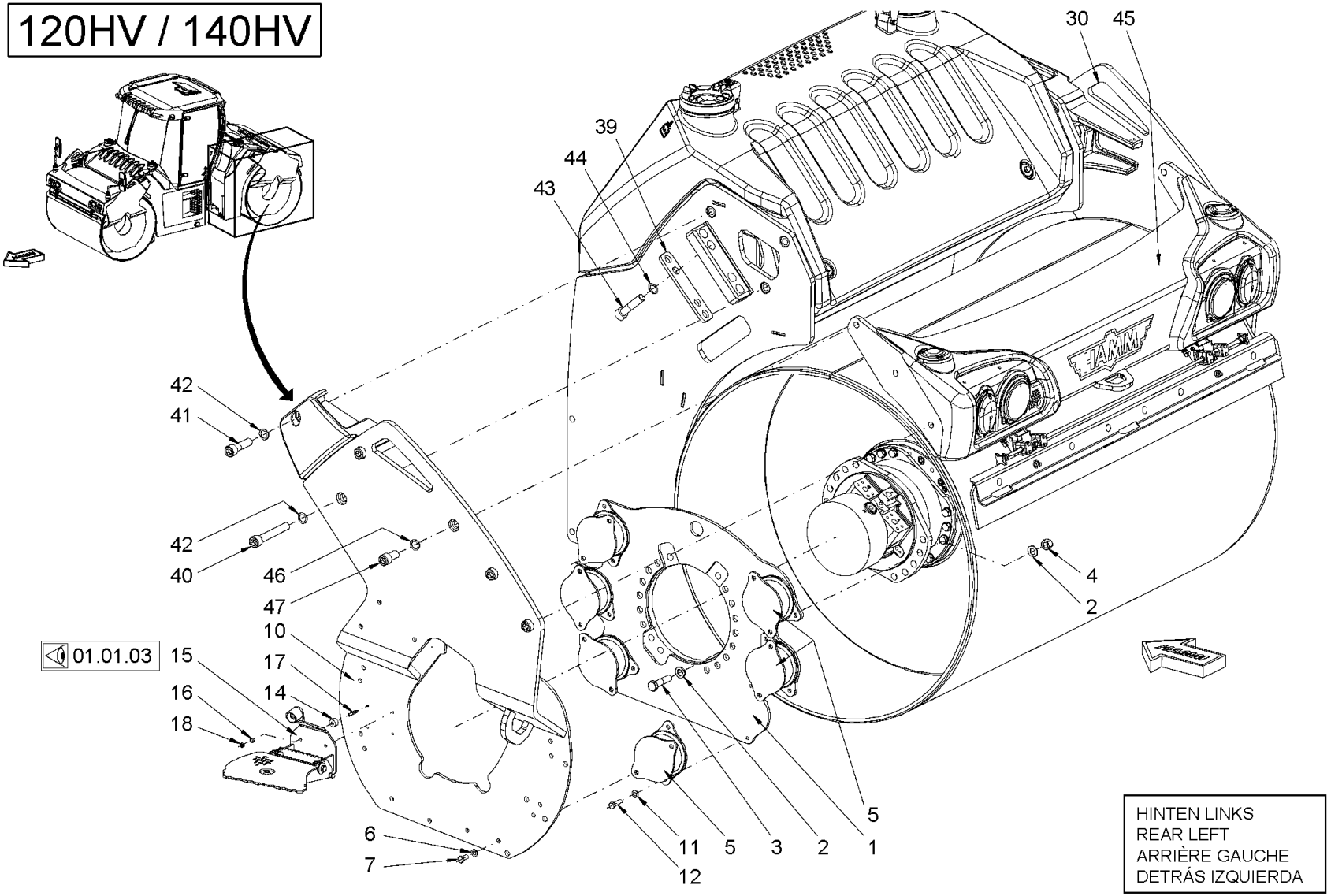

Baureihe: *Series:* *Código der serie:* *Code de série:*	H184	*Gruppe:* *Assembly:* *Grupo:* *Groupe:*	26.01.52 / 02 2286505	*Benennung:* **AUFHÄNGUNG (BANDAGE HINTEN)** *Designation:* **SUSPENSION (ROLLER DRUM REAR)** *Denominación:* **SUSPENSIÓN (BANDAJE TRASERO)** *Dénomination:* **SUSPENSION (BANDAGE ARRIÈRE)**	**27/10/2020** **Seite 344**

HAMM

Position Item Posición Position	Teile-Nr. Part No. Referencia Référence	Gültig für Valid for Válido para Valable	Menge Quantity Cantidad Quantité	Einheit Unit Unidad Unité	Benennung	Designation	Denominación	Dénomination
1	2111158	857-9999	1	PC	MITNEHMER	DRIVER	ARBOL CANELADO	ENTRAÎNEUR
2	2173175	857-9999	20	PC	SICHERUNGSSCHEIBE	LOCKING WASHER	DISCO DE SEGURIDAD	RONDELLE D'ARRÊT
3	2538343	857-9999	10	PC	SECHSKANTSCHRAUBE	HEXAGON SCREW	TORNILLO HEXAGONAL	VIS HEXAGONALE
4	2127027	857-9999	10	PC	SECHSKANTMUTTER	HEXAGONAL NUT	TUERCA HEXAGONAL	ECROU HEXAGONAL
5	1524771	857-9999	6	PC	TAILLENPUFFER	SILENTBLOC	TAMPÓN DE CUELLO REDUCIDO	SILENT-BLOC
6	2175175	857-9999	12	PC	SICHERUNGSSCHEIBE	LOCKING WASHER	DISCO DE SEGURIDAD	RONDELLE D'ARRÊT
7	213985	857-9999	12	PC	SECHSKANTSCHRAUBE	HEXAGON SCREW	TORNILLO HEXAGONAL	VIS HEXAGONALE
10	2275298	857-9999	1	PC	BÜGELBLECH HD+120	BOW PLATE HD+120	CHAPA DEL ESTRIBO HD+120	TÔLE À ÉTRIER HD+120
10	2276558	857-9999	1	PC	BÜGELBLECH	BOW PLATE	CHAPA DEL ESTRIBO	TÔLE À ÉTRIER
11	2175175	857-9999	12	PC	SICHERUNGSSCHEIBE	LOCKING WASHER	DISCO DE SEGURIDAD	RONDELLE D'ARRÊT
12	213942	857-9999	12	PC	SECHSKANTSCHRAUBE	HEXAGON SCREW	TORNILLO HEXAGONAL	VIS HEXAGONALE
14	1502352	857-9999	4	PC	DISTANZBUCHSE	DISTANCE BUSH	CASQUILLO DISTANCIADOR	DOUILLE DE DISTANCE
15	2135296	857-9999	1	PC	KLAPPTRITT	HINGED STEP	ESTRIBO REBATIBLE	MARCHEPIED RABATTABLE
16	2175172	857-9999	4	PC	SICHERUNGSSCHEIBE	LOCKING WASHER	DISCO DE SEGURIDAD	RONDELLE D'ARRÊT
17	2540266	857-9999	4	PC	STIFTSCHRAUBE	STUD SCREW	ESPÁRRAGO	GOUJON FILETÉ
18	2127020	857-9999	4	PC	SECHSKANTMUTTER	HEXAGONAL NUT	TUERCA HEXAGONAL	ECROU HEXAGONAL
30	2275297	857-9999	1	PC	BÜGELBLECH	BOW PLATE	CHAPA DEL ESTRIBO	TÔLE À ÉTRIER
30	2276557	857-9999	1	PC	BÜGELBLECH	BOW PLATE	CHAPA DEL ESTRIBO	TÔLE À ÉTRIER
39	2121262	857-9999	2	PC	BLECH	METAL PLATE	CHAPA	TÔLE
40	1232495	857-9999	4	PC	ZYLINDERSCHRAUBE	CHEESE-HEAD SCREW	TORNILLO CILÍNDRICO	VIS À TÊTE CYLINDRIQUE
40	2055303	857-9999	4	PC	ZYLINDERSCHRAUBE	CHEESE-HEAD SCREW	TORNILLO CILÍNDRICO	VIS À TÊTE CYLINDRIQUE
41	396338	857-9999	2	PC	ZYLINDERSCHRAUBE	CHEESE-HEAD SCREW	TORNILLO CILÍNDRICO	VIS À TÊTE CYLINDRIQUE
42	1237624	857-9999	6	PC	SICHERUNGSSCHEIBE	LOCKING WASHER	DISCO DE SEGURIDAD	RONDELLE D'ARRÊT
43	380814	857-9999	8	PC	ZYLINDERSCHRAUBE	CHEESE-HEAD SCREW	TORNILLO CILÍNDRICO	VIS À TÊTE CYLINDRIQUE
44	1237624	857-9999	8	PC	SICHERUNGSSCHEIBE	LOCKING WASHER	DISCO DE SEGURIDAD	RONDELLE D'ARRÊT
45	2138627	857-9999	1	PC	TRAVERSE	TRAVERSE	TRAVIESA	TRAVERSE
45	2139288	857-9999	1	PC	TRAVERSE	TRAVERSE	TRAVIESA	TRAVERSE
46	1237624	857-9999	6	PC	SICHERUNGSSCHEIBE	LOCKING WASHER	DISCO DE SEGURIDAD	RONDELLE D'ARRÊT
47	1238736	857-9999	6	PC	ZYLINDERSCHRAUBE	CHEESE-HEAD SCREW	TORNILLO CILÍNDRICO	VIS À TÊTE CYLINDRIQUE

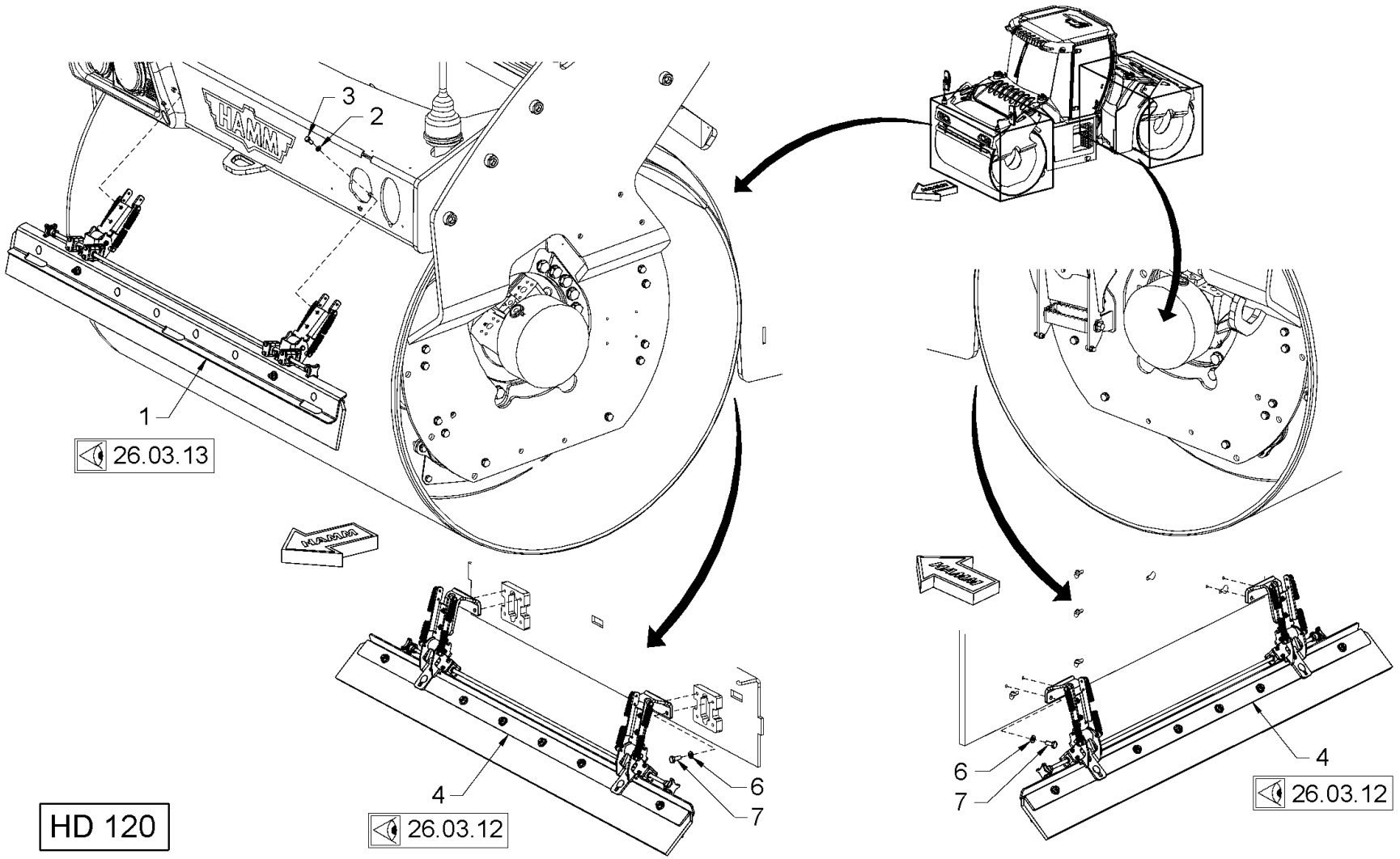

Baureihe: *Series:* *Código der serie:* *Code de série:*	H184	*Gruppe:* *Assembly:* *Grupo:* *Groupe:*	26.03.11 / 01 2257444	*Benennung:* *Designation:* *Denominación:* *Dénomination:*	**ABSTREIFER (GLATTBANDAGE)** **SCRAPER (SMOOTH ROLLER DRUM)** **RASCADOR (BANDAJE LISO)** **RACLEUR (BANDAGE LISSE)**	**27/10/2020** **Seite 346**	HAMM

Position Item Posición Position	Teile-Nr. Part No. Referencia Référence	Gültig für Valid for Válido para Valable	Menge Quantity Cantidad Quantité	Einheit Unit Unidad Unité	Benennung	Designation	Denominación	Dénomination
1	2147961	158-9999	1	PC	ABSTREIFER KOMPL.	SCRAPER COMPL.	RASCADOR COMPL.	RACLEUR COMPL.
2	2175172	158-9999	4	PC	SICHERUNGSSCHEIBE	LOCKING WASHER	DISCO DE SEGURIDAD	RONDELLE D'ARRÊT
3	213829	158-9999	4	PC	SECHSKANTSCHRAUBE	HEXAGON SCREW	TORNILLO HEXAGONAL	VIS HEXAGONALE
4	2147964	158-9999	1	PC	ABSTREIFER	SCRAPER	RASCADOR	RACLEUR
6	2175174	158-9999	4	PC	SICHERUNGSSCHEIBE	LOCKING WASHER	DISCO DE SEGURIDAD	RONDELLE D'ARRÊT
7	1209965	158-9999	4	PC	SECHSKANTSCHRAUBE	HEXAGON SCREW	TORNILLO HEXAGONAL	VIS HEXAGONALE

HD 120

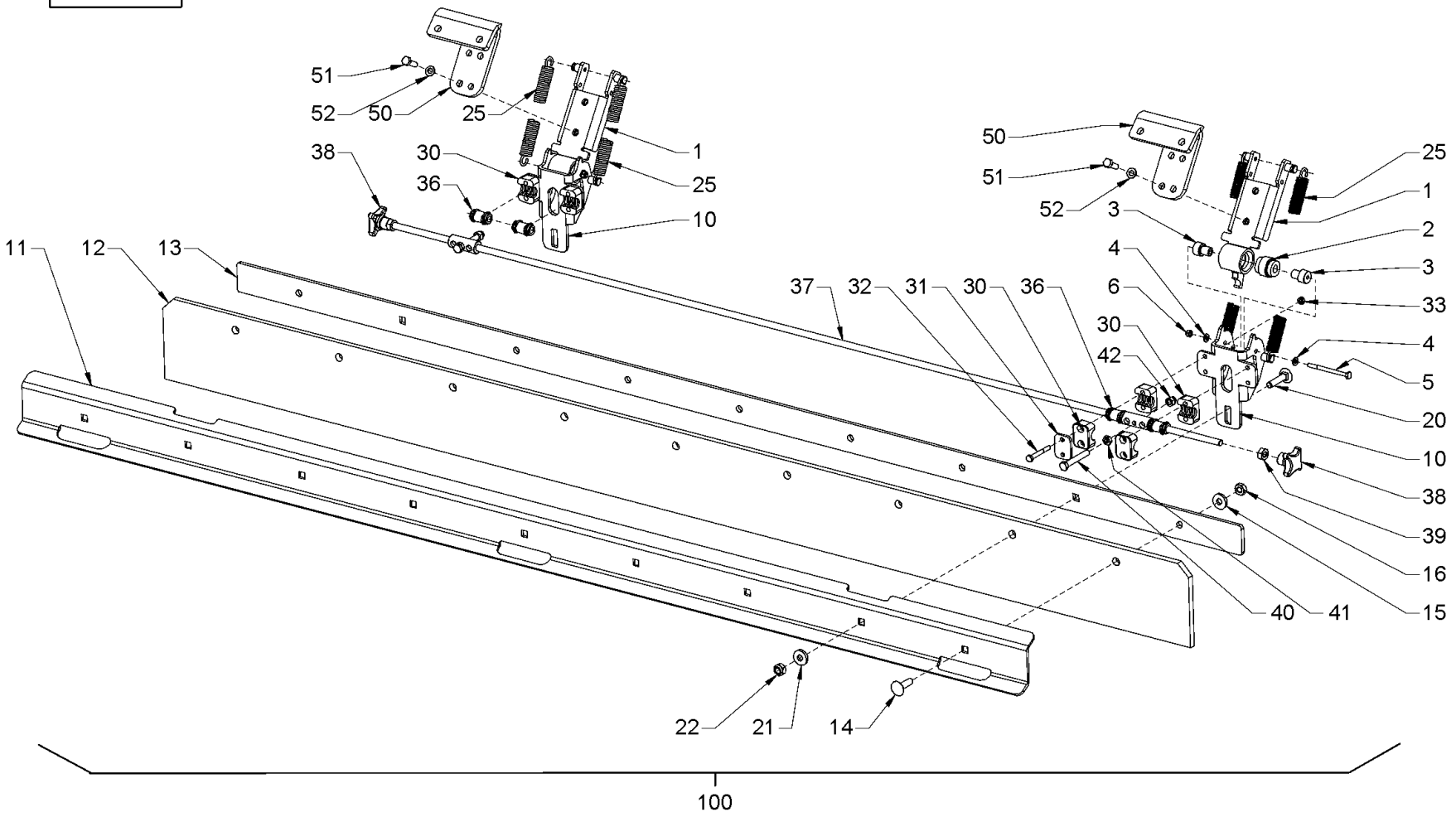

Baureihe: *Series:* *Código der serie:* *Code de série:*	H184	*Gruppe:* *Assembly:* *Grupo:* *Groupe:*	26.03.12 / 01 2257445	*Benennung:* **ABSTREIFER (GLATTBANDAGE)** *Designation:* **SCRAPER (SMOOTH ROLLER DRUM)** *Denominación:* **RASCADOR (BANDAJE LISO)** *Dénomination:* **RACLEUR (BANDAGE LISSE)**	**27/10/2020** **Seite 348**	HAMM

Position Item Posición Position	Teile-Nr. Part No. Referencia Référence	Gültig für Valid for Válido para Valable	Menge Quantity Cantidad Quantité	Einheit Unit Unidad Unité	Benennung	Designation	Denominación	Dénomination
1	2150581	158-9999	2	PC	HALTERUNG	HOLDER SYSTEM	FIJACIÓN	FIXATION
2	1200658	158-9999	2	PC	GUMMIEINSATZ	RUBBER INSERT	AÑADIDO DE GOMA	INSERT EN CAOUTCHOUC
3	2143788	158-9999	4	PC	BOLZEN	BOLT	BULÓN	BOULON
4	216577	158-9999	4	PC	SCHEIBE	WASHER	ARANDELA	RONDELLE
5	355224	158-9999	2	PC	SECHSKANTSCHRAUBE	HEXAGON SCREW	TORNILLO HEXAGONAL	VIS HEXAGONALE
6	2257942	158-9999	2	PC	SECHSKANTMUTTER	HEXAGONAL NUT	TUERCA HEXAGONAL	ECROU HEXAGONAL
10	2150543	158-9999	2	PC	ABSTREIFERHALTER	MOUNT FOR SCRAPER	SOPORTE PARA SEPARADOR	FIXATION DU RACLOIR
11	2148761	158-9999	1	PC	BLECH	METAL PLATE	CHAPA	TÔLE
12	2148763	158-9999	1	PC	KUNSTSTOFFABSTREIFER	PLASTIC SCRAPER	RASCADOR DE PLÁSTICO	RACLOIR EN MATIÈRE PLASTIQUE
13	2148762	158-9999	1	PC	BLECH	METAL PLATE	CHAPA	TÔLE
14	1264273	158-9999	7	PC	FLACHRUNDSCHRAUBE	MUSHROOM HEAD SCREW	TORNILLO CIL. CABEZA REBAJADA	VIS À TÊTE BOMBÉE
15	345490	158-9999	7	PC	SCHEIBE	WASHER	ARANDELA	RONDELLE
16	388220	158-9999	7	PC	SICHERUNGSMUTTER	SAFETY NUT	TUERCA DE SEGURIDAD	CONTRE-ÉCROU
20	1234943	158-9999	2	PC	FLACHRUNDSCHRAUBE	MUSHROOM HEAD SCREW	TORNILLO CIL. CABEZA REBAJADA	VIS À TÊTE BOMBÉE
21	345490	158-9999	2	PC	SCHEIBE	WASHER	ARANDELA	RONDELLE
22	388220	158-9999	2	PC	SICHERUNGSMUTTER	SAFETY NUT	TUERCA DE SEGURIDAD	CONTRE-ÉCROU
25	1299093	158-9999	4	PC	ZUGFEDER	TENSION SPRING	MUELLE DE TRACCIÓN	RESSORT DE TRACTION
30	314218	158-9999	8	PC	SCHELLENHÄLFTE	HALF-CLIP	MEDIA ABRAZADERA	DEMI-COLLIER
31	314013	158-9999	4	PC	DECKPLATTE	TOP COVER	PLACA DE RECUBRIMIENTO	PLAQUE DE RECOUVREMENT
32	211931	158-9999	8	PC	SECHSKANTSCHRAUBE	HEXAGON SCREW	TORNILLO HEXAGONAL	VIS HEXAGONALE
33	2257942	158-9999	8	PC	SECHSKANTMUTTER	HEXAGONAL NUT	TUERCA HEXAGONAL	ECROU HEXAGONAL
36	2150631	158-9999	4	PC	GUMMIEINSATZ	RUBBER INSERT	AÑADIDO DE GOMA	INSERT EN CAOUTCHOUC
37	2148807	158-9999	1	PC	GESTÄNGE	LINKAGE	VARILLAJE	TRINGLES
38	1263412	158-9999	2	PC	KREUZGRIFF	STAR HANDLE	ASIDERO EN CRUZ	POIGNÉE EN ÉTOILE
39	2127021	158-9999	2	PC	SECHSKANTMUTTER	HEXAGONAL NUT	TUERCA HEXAGONAL	ECROU HEXAGONAL
40	2152764	158-9999	2	PC	SECHSKANTSCHRAUBE	HEXAGON SCREW	TORNILLO HEXAGONAL	VIS HEXAGONALE
41	2127020	158-9999	2	PC	SECHSKANTMUTTER	HEXAGONAL NUT	TUERCA HEXAGONAL	ECROU HEXAGONAL
42	1232517	158-9999	2	PC	HUTMUTTER	CAP NUT	TUERCA DE CAPERUZA	ECROU BORGNE
50	2134248	158-9999	2	PC	HALTER	HOLDER	SOPORTE	SUPPORT
51	213829	158-9999	4	PC	SECHSKANTSCHRAUBE	HEXAGON SCREW	TORNILLO HEXAGONAL	VIS HEXAGONALE
52	216593	158-9999	8	PC	SCHEIBE	WASHER	ARANDELA	RONDELLE
100	2147964	158-9999	1	PC	ABSTREIFER UNTEN,KOMPL.	SCRAPER BELOW,KOMPL.	RASCADOR ABAJO,KOMPL.	RACLEUR EN BAS,KOMPL.

VERSION HD 120

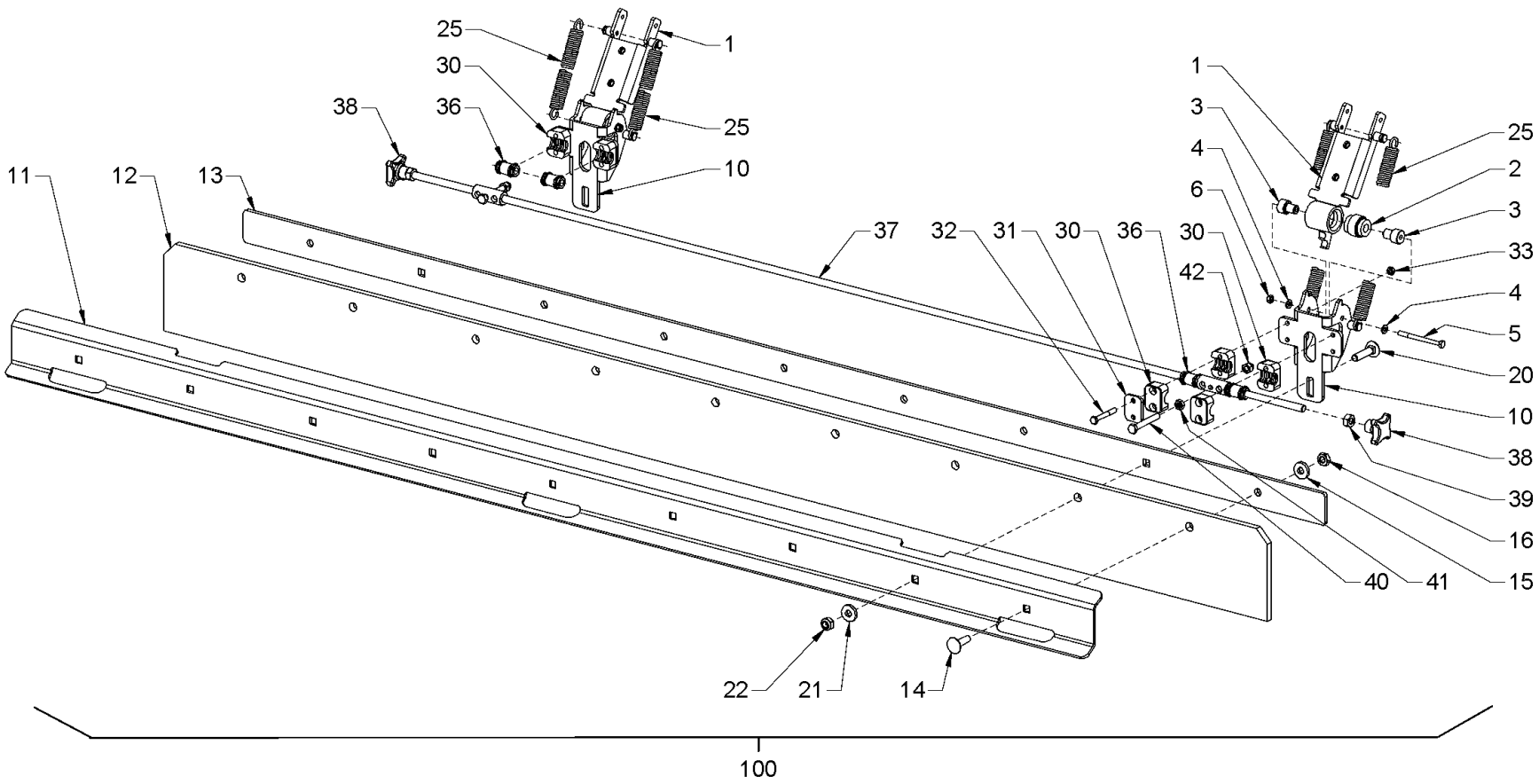

Baureihe: *Series:* *Código der serie:* *Code de série:*	H184	*Gruppe:* *Assembly:* *Grupo:* *Groupe:*	26.03.13 / 01 2257447	*Benennung:* **ABSTREIFER (GLATTBANDAGE)** *Designation:* **SCRAPER (SMOOTH ROLLER DRUM)** *Denominación:* **RASCADOR (BANDAJE LISO)** *Dénomination:* **RACLEUR (BANDAGE LISSE)**	**27/10/2020** **Seite 350**	HAMM

Position Item Posición Position	Teile-Nr. Part No. Referencia Référence	Gültig für Valid for Válido para Valable	Menge Quantity Cantidad Quantité	Einheit Unit Unidad Unité	Benennung	Designation	Denominación	Dénomination
1	2129162	158-9999	2	PC	HALTERUNG	HOLDER SYSTEM	FIJACIÓN	FIXATION
2	1200658	158-9999	2	PC	GUMMIEINSATZ	RUBBER INSERT	AÑADIDO DE GOMA	INSERT EN CAOUTCHOUC
3	2143788	158-9999	4	PC	BOLZEN	BOLT	BULÓN	BOULON
4	216577	158-9999	4	PC	SCHEIBE	WASHER	ARANDELA	RONDELLE
5	355224	158-9999	2	PC	SECHSKANTSCHRAUBE	HEXAGON SCREW	TORNILLO HEXAGONAL	VIS HEXAGONALE
6	2257942	158-9999	2	PC	SECHSKANTMUTTER	HEXAGONAL NUT	TUERCA HEXAGONAL	ECROU HEXAGONAL
10	2150543	158-9999	2	PC	ABSTREIFERHALTER	MOUNT FOR SCRAPER	SOPORTE PARA SEPARADOR	FIXATION DU RACLOIR
11	2148761	158-9999	1	PC	BLECH	METAL PLATE	CHAPA	TÔLE
12	2148763	158-9999	1	PC	KUNSTSTOFFABSTREIFER	PLASTIC SCRAPER	RASCADOR DE PLÁSTICO	RACLOIR EN MATIÈRE PLASTIQUE
13	2148762	158-9999	1	PC	BLECH	METAL PLATE	CHAPA	TÔLE
14	1264273	158-9999	7	PC	FLACHRUNDSCHRAUBE	MUSHROOM HEAD SCREW	TORNILLO CIL. CABEZA REBAJADA	VIS À TÊTE BOMBÉE
15	345490	158-9999	7	PC	SCHEIBE	WASHER	ARANDELA	RONDELLE
16	388220	158-9999	7	PC	SICHERUNGSMUTTER	SAFETY NUT	TUERCA DE SEGURIDAD	CONTRE-ÉCROU
20	1234943	158-9999	2	PC	FLACHRUNDSCHRAUBE	MUSHROOM HEAD SCREW	TORNILLO CIL. CABEZA REBAJADA	VIS À TÊTE BOMBÉE
21	345490	158-9999	2	PC	SCHEIBE	WASHER	ARANDELA	RONDELLE
22	388220	158-9999	2	PC	SICHERUNGSMUTTER	SAFETY NUT	TUERCA DE SEGURIDAD	CONTRE-ÉCROU
25	1299093	158-9999	4	PC	ZUGFEDER	TENSION SPRING	MUELLE DE TRACCIÓN	RESSORT DE TRACTION
30	314218	158-9999	8	PC	SCHELLENHÄLFTE	HALF-CLIP	MEDIA ABRAZADERA	DEMI-COLLIER
31	314013	158-9999	4	PC	DECKPLATTE	TOP COVER	PLACA DE RECUBRIMIENTO	PLAQUE DE RECOUVREMENT
32	211931	158-9999	8	PC	SECHSKANTSCHRAUBE	HEXAGON SCREW	TORNILLO HEXAGONAL	VIS HEXAGONALE
33	2257942	158-9999	8	PC	SECHSKANTMUTTER	HEXAGONAL NUT	TUERCA HEXAGONAL	ECROU HEXAGONAL
36	2150631	158-9999	4	PC	GUMMIEINSATZ	RUBBER INSERT	AÑADIDO DE GOMA	INSERT EN CAOUTCHOUC
37	2148807	158-9999	1	PC	GESTÄNGE	LINKAGE	VARILLAJE	TRINGLES
38	1263412	158-9999	2	PC	KREUZGRIFF	STAR HANDLE	ASIDERO EN CRUZ	POIGNÉE EN ÉTOILE
39	2127021	158-9999	2	PC	SECHSKANTMUTTER	HEXAGONAL NUT	TUERCA HEXAGONAL	ECROU HEXAGONAL
40	2152764	158-9999	2	PC	SECHSKANTSCHRAUBE	HEXAGON SCREW	TORNILLO HEXAGONAL	VIS HEXAGONALE
41	2127020	158-9999	2	PC	SECHSKANTMUTTER	HEXAGONAL NUT	TUERCA HEXAGONAL	ECROU HEXAGONAL
42	1232517	158-9999	2	PC	HUTMUTTER	CAP NUT	TUERCA DE CAPERUZA	ECROU BORGNE
100	2147961	158-9999	1	PC	ABSTREIFER OBEN,KOMPL.	SCRAPER ABOVE,KOMPL.	RASCADOR ARRIBA,KOMPL.	RACLEUR EN HAUT,KOMPL.

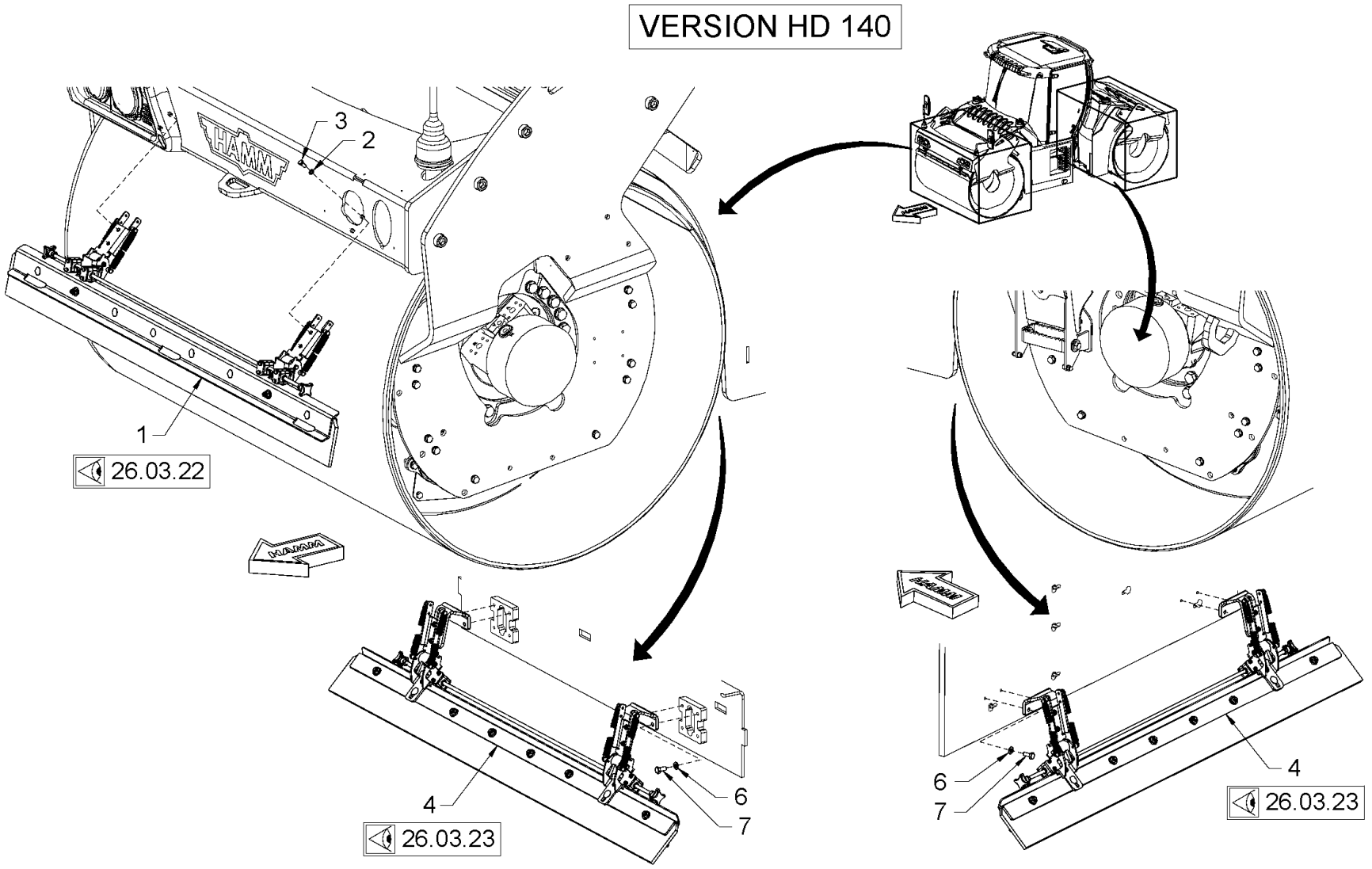

Baureihe: *Series:* *Código der serie:* *Code de série:*	H184	*Gruppe:* *Assembly:* *Grupo:* *Groupe:*	26.03.21 / 01 2257448	*Benennung:* **ABSTREIFER (GLATTBANDAGE)** *Designation:* **SCRAPER (SMOOTH ROLLER DRUM)** *Denominación:* **RASCADOR (BANDAJE LISO)** *Dénomination:* **RACLEUR (BANDAGE LISSE)**	**27/10/2020** **Seite 352**

Position Item Posición Position	Teile-Nr. Part No. Referencia Référence	Gültig für Valid for Válido para Valable	Menge Quantity Cantidad Quantité	Einheit Unit Unidad Unité	Benennung	Designation	Denominación	Dénomination
1	2147963	245-9999	1	PC	ABSTREIFER KOMPL.	SCRAPER COMPL.	RASCADOR COMPL.	RACLEUR COMPL.
2	2175172	245-9999	4	PC	SICHERUNGSSCHEIBE	LOCKING WASHER	DISCO DE SEGURIDAD	RONDELLE D'ARRÊT
3	213829	245-9999	4	PC	SECHSKANTSCHRAUBE	HEXAGON SCREW	TORNILLO HEXAGONAL	VIS HEXAGONALE
4	2147965	245-9999	1	PC	ABSTREIFER	SCRAPER	RASCADOR	RACLEUR
6	2175174	245-9999	4	PC	SICHERUNGSSCHEIBE	LOCKING WASHER	DISCO DE SEGURIDAD	RONDELLE D'ARRÊT
7	1209965	245-9999	4	PC	SECHSKANTSCHRAUBE	HEXAGON SCREW	TORNILLO HEXAGONAL	VIS HEXAGONALE

HD 140

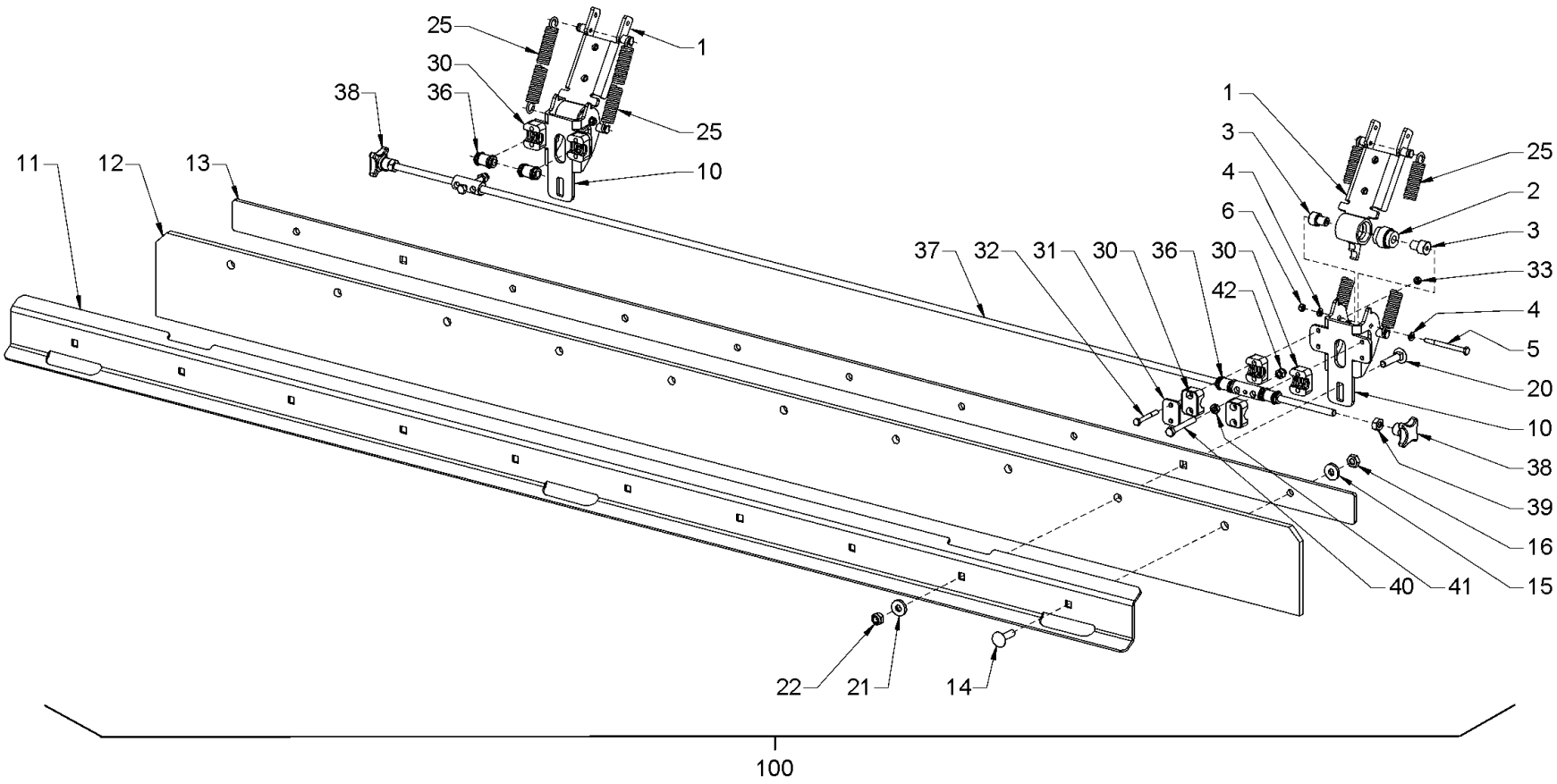

Baureihe: *Series:* *Código der serie:* *Code de série:*	H184	*Gruppe:* *Assembly:* *Grupo:* *Groupe:*	26.03.22 / 01 2257449	*Benennung:* **ABSTREIFER (GLATTBANDAGE)** *Designation:* **SCRAPER (SMOOTH ROLLER DRUM)** *Denominación:* **RASCADOR (BANDAJE LISO)** *Dénomination:* **RACLEUR (BANDAGE LISSE)**	**27/10/2020** **Seite 354**	HAMM

Position Item Posición Position	Teile-Nr. Part No. Referencia Référence	Gültig für Valid for Válido para Valable	Menge Quantity Cantidad Quantité	Einheit Unit Unidad Unité	Benennung	Designation	Denominación	Dénomination
1	2129162	245-9999	2	PC	HALTERUNG	HOLDER SYSTEM	FIJACIÓN	FIXATION
2	1200658	245-9999	2	PC	GUMMIEINSATZ	RUBBER INSERT	AÑADIDO DE GOMA	INSERT EN CAOUTCHOUC
3	2143788	245-9999	4	PC	BOLZEN	BOLT	BULÓN	BOULON
4	216577	245-9999	4	PC	SCHEIBE	WASHER	ARANDELA	RONDELLE
5	355224	245-9999	2	PC	SECHSKANTSCHRAUBE	HEXAGON SCREW	TORNILLO HEXAGONAL	VIS HEXAGONALE
6	2257942	245-9999	2	PC	SECHSKANTMUTTER	HEXAGONAL NUT	TUERCA HEXAGONAL	ECROU HEXAGONAL
10	2150543	245-9999	2	PC	ABSTREIFERHALTER	MOUNT FOR SCRAPER	SOPORTE PARA SEPARADOR	FIXATION DU RACLOIR
11	2148764	245-9999	1	PC	BLECH	METAL PLATE	CHAPA	TÔLE
12	2148766	245-9999	1	PC	KUNSTSTOFFABSTREIFER	PLASTIC SCRAPER	RASCADOR DE PLÁSTICO	RACLOIR EN MATIÈRE PLASTIQUE
13	2148765	245-9999	1	PC	BLECH	METAL PLATE	CHAPA	TÔLE
14	1264273	245-9999	8	PC	FLACHRUNDSCHRAUBE	MUSHROOM HEAD SCREW	TORNILLO CIL. CABEZA REBAJADA	VIS À TÊTE BOMBÉE
15	345490	245-9999	8	PC	SCHEIBE	WASHER	ARANDELA	RONDELLE
16	388220	245-9999	8	PC	SICHERUNGSMUTTER	SAFETY NUT	TUERCA DE SEGURIDAD	CONTRE-ÉCROU
20	1234943	245-9999	2	PC	FLACHRUNDSCHRAUBE	MUSHROOM HEAD SCREW	TORNILLO CIL. CABEZA REBAJADA	VIS À TÊTE BOMBÉE
21	345490	245-9999	2	PC	SCHEIBE	WASHER	ARANDELA	RONDELLE
22	388220	245-9999	2	PC	SICHERUNGSMUTTER	SAFETY NUT	TUERCA DE SEGURIDAD	CONTRE-ÉCROU
25	1299093	245-9999	4	PC	ZUGFEDER	TENSION SPRING	MUELLE DE TRACCIÓN	RESSORT DE TRACTION
30	314218	245-9999	8	PC	SCHELLENHÄLFTE	HALF-CLIP	MEDIA ABRAZADERA	DEMI-COLLIER
31	314013	245-9999	4	PC	DECKPLATTE	TOP COVER	PLACA DE RECUBRIMIENTO	PLAQUE DE RECOUVREMENT
32	211931	245-9999	8	PC	SECHSKANTSCHRAUBE	HEXAGON SCREW	TORNILLO HEXAGONAL	VIS HEXAGONALE
33	2257942	245-9999	8	PC	SECHSKANTMUTTER	HEXAGONAL NUT	TUERCA HEXAGONAL	ECROU HEXAGONAL
36	2150631	245-9999	4	PC	GUMMIEINSATZ	RUBBER INSERT	AÑADIDO DE GOMA	INSERT EN CAOUTCHOUC
37	2148809	245-9999	1	PC	GESTÄNGE	LINKAGE	VARILLAJE	TRINGLES
38	1263412	245-9999	2	PC	KREUZGRIFF	STAR HANDLE	ASIDERO EN CRUZ	POIGNÉE EN ÉTOILE
39	2127021	245-9999	2	PC	SECHSKANTMUTTER	HEXAGONAL NUT	TUERCA HEXAGONAL	ECROU HEXAGONAL
40	2152764	245-9999	2	PC	SECHSKANTSCHRAUBE	HEXAGON SCREW	TORNILLO HEXAGONAL	VIS HEXAGONALE
41	2127020	245-9999	2	PC	SECHSKANTMUTTER	HEXAGONAL NUT	TUERCA HEXAGONAL	ECROU HEXAGONAL
42	1232517	245-9999	2	PC	HUTMUTTER	CAP NUT	TUERCA DE CAPERUZA	ECROU BORGNE
100	2147963	245-9999	1	PC	ABSTREIFER OBEN,KOMPL.	SCRAPER ABOVE,KOMPL.	RASCADOR ARRIBA,KOMPL.	RACLEUR EN HAUT,KOMPL.

HD 140

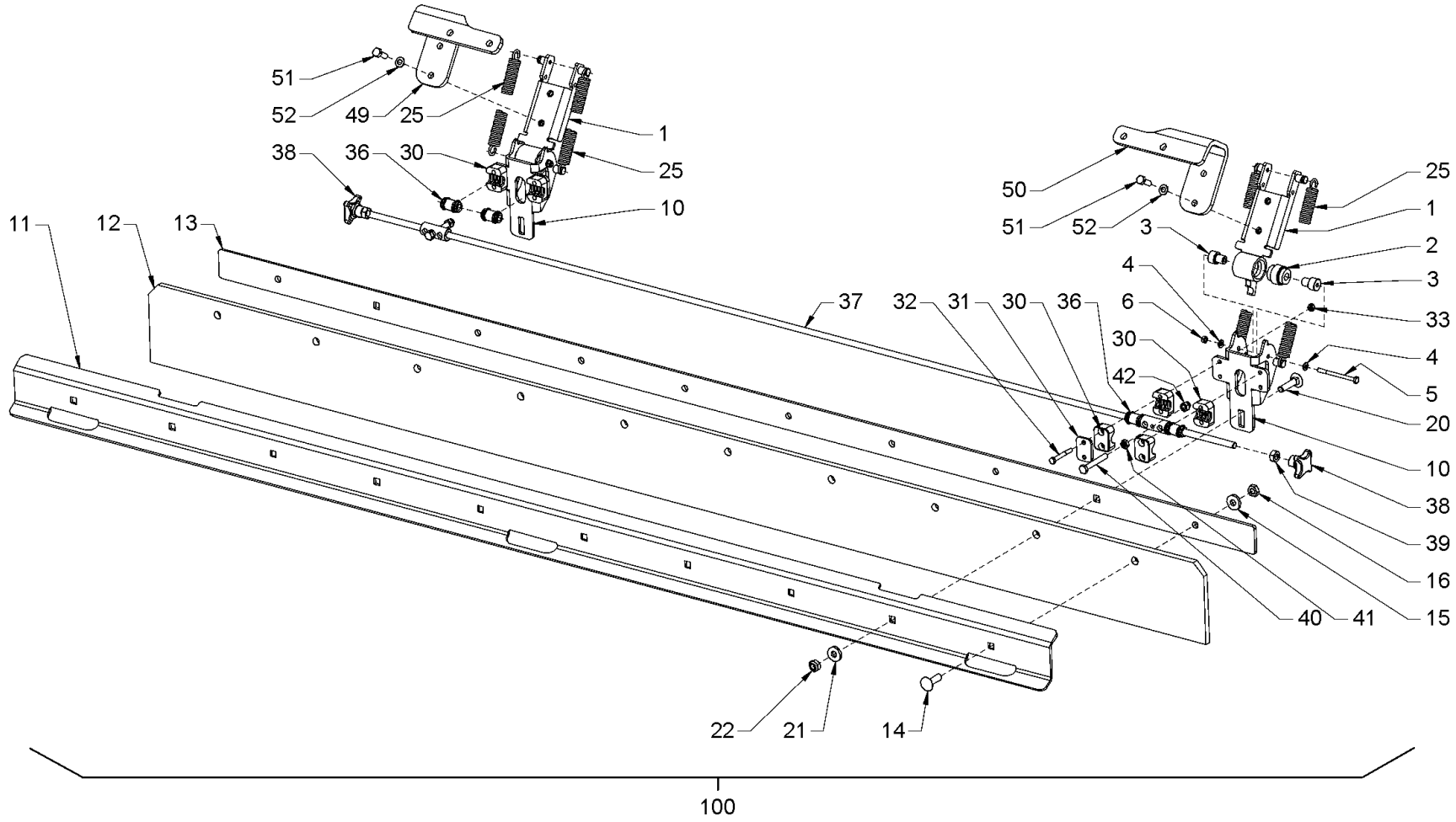

Baureihe: *Series:* *Código der serie:* *Code de série:*	H184	*Gruppe:* *Assembly:* *Grupo:* *Groupe:*	26.03.23 / 01 2257451	*Benennung:* **ABSTREIFER (GLATTBANDAGE)** *Designation:* **SCRAPER (SMOOTH ROLLER DRUM)** *Denominación:* **RASCADOR (BANDAJE LISO)** *Dénomination:* **RACLEUR (BANDAGE LISSE)**	**27/10/2020** **Seite 356**	HAMM

Position Item Posición Position	Teile-Nr. Part No. Referencia Référence	Gültig für Valid for Válido para Valable	Menge Quantity Cantidad Quantité	Einheit Unit Unidad Unité	Benennung	Designation	Denominación	Dénomination
1	2150581	245-9999	2	PC	HALTERUNG	HOLDER SYSTEM	FIJACIÓN	FIXATION
2	1200658	245-9999	2	PC	GUMMIEINSATZ	RUBBER INSERT	AÑADIDO DE GOMA	INSERT EN CAOUTCHOUC
3	2143788	245-9999	4	PC	BOLZEN	BOLT	BULÓN	BOULON
4	216577	245-9999	4	PC	SCHEIBE	WASHER	ARANDELA	RONDELLE
5	355224	245-9999	2	PC	SECHSKANTSCHRAUBE	HEXAGON SCREW	TORNILLO HEXAGONAL	VIS HEXAGONALE
6	2257942	245-9999	2	PC	SECHSKANTMUTTER	HEXAGONAL NUT	TUERCA HEXAGONAL	ECROU HEXAGONAL
10	2150543	245-9999	2	PC	ABSTREIFERHALTER	MOUNT FOR SCRAPER	SOPORTE PARA SEPARADOR	FIXATION DU RACLOIR
11	2148764	245-9999	1	PC	BLECH	METAL PLATE	CHAPA	TÔLE
12	2148766	245-9999	1	PC	KUNSTSTOFFABSTREIFER	PLASTIC SCRAPER	RASCADOR DE PLÁSTICO	RACLOIR EN MATIÈRE PLASTIQUE
13	2148765	245-9999	1	PC	BLECH	METAL PLATE	CHAPA	TÔLE
14	1264273	245-9999	8	PC	FLACHRUNDSCHRAUBE	MUSHROOM HEAD SCREW	TORNILLO CIL. CABEZA REBAJADA	VIS À TÊTE BOMBÉE
15	345490	245-9999	8	PC	SCHEIBE	WASHER	ARANDELA	RONDELLE
16	388220	245-9999	8	PC	SICHERUNGSMUTTER	SAFETY NUT	TUERCA DE SEGURIDAD	CONTRE-ÉCROU
20	1234943	245-9999	2	PC	FLACHRUNDSCHRAUBE	MUSHROOM HEAD SCREW	TORNILLO CIL. CABEZA REBAJADA	VIS À TÊTE BOMBÉE
21	345490	245-9999	2	PC	SCHEIBE	WASHER	ARANDELA	RONDELLE
22	388220	245-9999	2	PC	SICHERUNGSMUTTER	SAFETY NUT	TUERCA DE SEGURIDAD	CONTRE-ÉCROU
25	1299093	245-9999	4	PC	ZUGFEDER	TENSION SPRING	MUELLE DE TRACCIÓN	RESSORT DE TRACTION
30	314218	245-9999	8	PC	SCHELLENHÄLFTE	HALF-CLIP	MEDIA ABRAZADERA	DEMI-COLLIER
31	314013	245-9999	4	PC	DECKPLATTE	TOP COVER	PLACA DE RECUBRIMIENTO	PLAQUE DE RECOUVREMENT
32	211931	245-9999	8	PC	SECHSKANTSCHRAUBE	HEXAGON SCREW	TORNILLO HEXAGONAL	VIS HEXAGONALE
33	2257942	245-9999	8	PC	SECHSKANTMUTTER	HEXAGONAL NUT	TUERCA HEXAGONAL	ECROU HEXAGONAL
36	2150631	245-9999	4	PC	GUMMIEINSATZ	RUBBER INSERT	AÑADIDO DE GOMA	INSERT EN CAOUTCHOUC
37	2148809	245-9999	1	PC	GESTÄNGE	LINKAGE	VARILLAJE	TRINGLES
38	1263412	245-9999	2	PC	KREUZGRIFF	STAR HANDLE	ASIDERO EN CRUZ	POIGNÉE EN ÉTOILE
39	2127021	245-9999	2	PC	SECHSKANTMUTTER	HEXAGONAL NUT	TUERCA HEXAGONAL	ECROU HEXAGONAL
40	2152764	245-9999	2	PC	SECHSKANTSCHRAUBE	HEXAGON SCREW	TORNILLO HEXAGONAL	VIS HEXAGONALE
41	2127020	245-9999	2	PC	SECHSKANTMUTTER	HEXAGONAL NUT	TUERCA HEXAGONAL	ECROU HEXAGONAL
42	1232517	245-9999	2	PC	HUTMUTTER	CAP NUT	TUERCA DE CAPERUZA	ECROU BORGNE
49	2152302	245-9999	1	PC	HALTER	HOLDER	SOPORTE	SUPPORT
50	2152326	245-9999	1	PC	HALTER	HOLDER	SOPORTE	SUPPORT
51	213829	245-9999	4	PC	SECHSKANTSCHRAUBE	HEXAGON SCREW	TORNILLO HEXAGONAL	VIS HEXAGONALE
52	216593	245-9999	8	PC	SCHEIBE	WASHER	ARANDELA	RONDELLE
100	2147965	245-9999	1	PC	ABSTREIFER UNTEN,KOMPL.	SCRAPER BELOW,KOMPL.	RASCADOR ABAJO,KOMPL.	RACLEUR EN BAS,KOMPL.

HD 120 VV

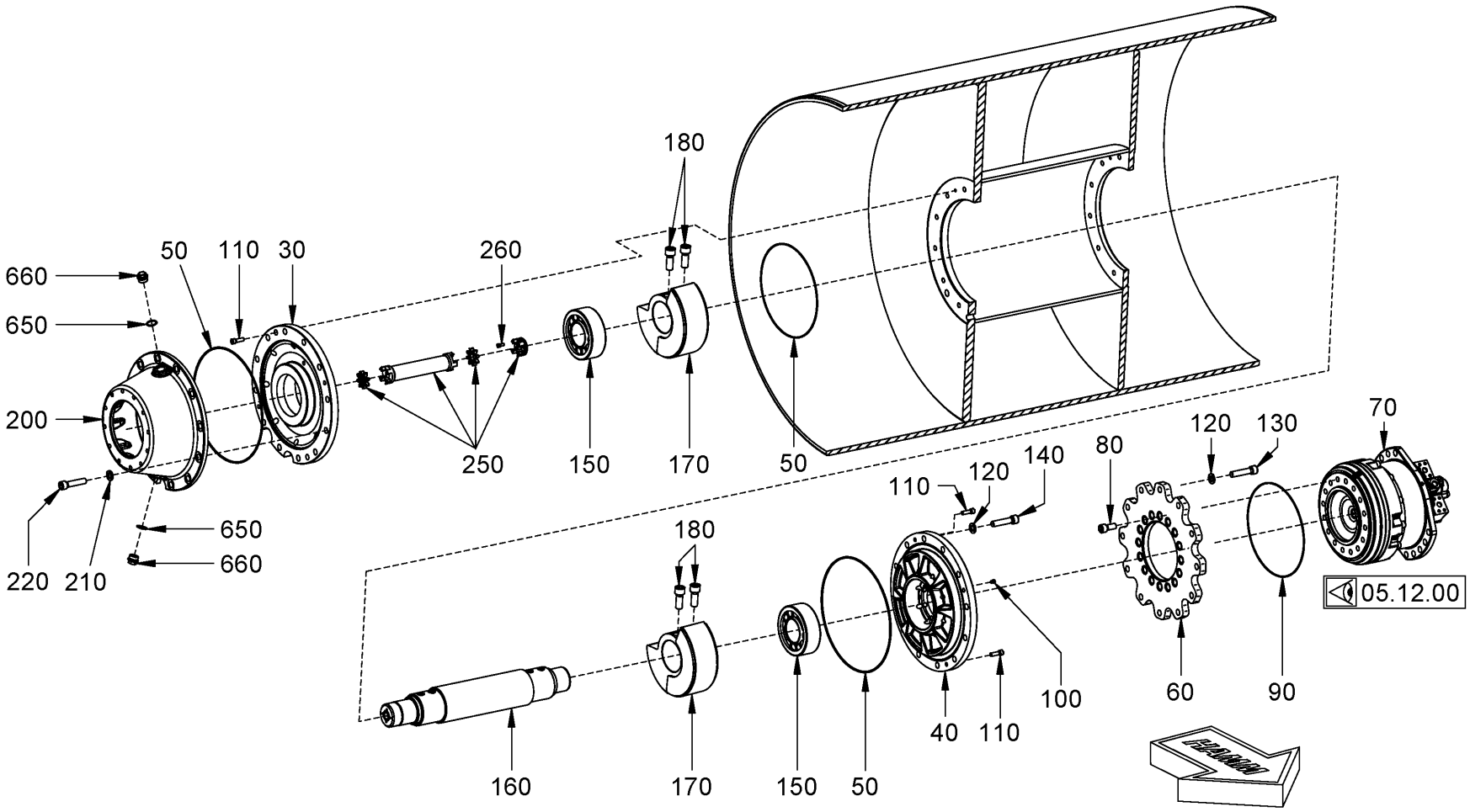

Baureihe: *Series:* *Código der serie:* *Code de série:*	H184	*Gruppe:* *Assembly:* *Grupo:* *Groupe:*	26.05.11 / 01 2150875	*Benennung:* *Designation:* *Denominación:* *Dénomination:*	**GLATTBANDAGE MIT VIBRATOR (MIT BANDAGENANTRIEB)** **SMOOTH ROLLER DRUM WITH VIBRATOR (WITH DRUM DRIVE)** **BANDAJE LISO CON VIBRADOR (CON ACCIONAMIENTO DE BANDAJE)** **BANDAGE LISSE AVEC VIBRATEUR (AVEC ENTRAÎNEMENT DE BANDAGE)**	**27/10/2020** **Seite 358**	HAMM

Position Item Posición Position	Teile-Nr. Part No. Referencia Référence	Gültig für Valid for Válido para Valable	Menge Quantity Cantidad Quantité	Einheit Unit Unidad Unité	Benennung	Designation	Denominación	Dénomination
30	2060179	31-1472	1	PC	FLANSCH	FLANGE	BRIDA	BRIDE
40	2060178	31-1472	1	PC	FLANSCH	FLANGE	BRIDA	BRIDE
50	383465	31-1472	3	PC	O-RING	O-RING SEAL	ANILLO TOROÏDAL	JOINT TORIQUE
60	2150849	31-1472	1	PC	FLANSCH	FLANGE	BRIDA	BRIDE
70	2489987	1321-1472	1	PC	RADNABENMOTOR	GEAR HUB MOTOR	MOTOR DEL CUBO DE LA RUEDA	MOTEUR HYDRAULIQUE
80	2119317	31-1472	16	PC	ZYLINDERSCHRAUBE	CHEESE-HEAD SCREW	TORNILLO CILÍNDRICO	VIS À TÊTE CYLINDRIQUE
90	276081	31-1472	1	PC	O-RING	O-RING SEAL	ANILLO TOROÏDAL	JOINT TORIQUE
100	215597	31-1472	4	PC	GEWINDESTIFT	THREADED PIN	ESPIGA ROSCADA	GOUPILLE FILETÉE
110	2119295	31-1472	2	PC	ZYLINDERSCHRAUBE	CHEESE-HEAD SCREW	TORNILLO CILÍNDRICO	VIS À TÊTE CYLINDRIQUE
120	2173175	31-1472	24	PC	SICHERUNGSSCHEIBE	LOCKING WASHER	DISCO DE SEGURIDAD	RONDELLE D'ARRÊT
130	1207652	31-1472	12	PC	ZYLINDERSCHRAUBE	CHEESE-HEAD SCREW	TORNILLO CILÍNDRICO	VIS À TÊTE CYLINDRIQUE
140	1207652	31-1472	12	PC	ZYLINDERSCHRAUBE	CHEESE-HEAD SCREW	TORNILLO CILÍNDRICO	VIS À TÊTE CYLINDRIQUE
150	2060198	31-1472	2	PC	ZYLINDER-ROLLENLAGER	CYLINDRICAL ROLLER BEARING	RODAMIENTO DE RODILLOS CILÍND.	ROULEMENT À ROULEAUX CYLINDR.
160	2060253	31-1472	1	PC	WELLE	SHAFT	ARBOL	ARBRE
170	2134705	31-1472	2	PC	UNWUCHT	UNBALANCE	DESEQUILIBRIO	BALOURD
180	1238744	31-1472	4	PC	ZYLINDERSCHRAUBE	CHEESE-HEAD SCREW	TORNILLO CILÍNDRICO	VIS À TÊTE CYLINDRIQUE
200	2092376	31-1472	1	PC	DISTANZSTÜCK	DISTANCE PIECE	PIEZA DISTANCIADORA	PIÈCE INTERCALAIRE
210	2173175	31-1472	12	PC	SICHERUNGSSCHEIBE	LOCKING WASHER	DISCO DE SEGURIDAD	RONDELLE D'ARRÊT
220	1245740	31-1472	12	PC	ZYLINDERSCHRAUBE	CHEESE-HEAD SCREW	TORNILLO CILÍNDRICO	VIS À TÊTE CYLINDRIQUE
250	2426517	1316-1472	1	PC	KUPPLUNG	COUPLING	CONEXIÓN	RACCORD
260	376485	31-1472	4	PC	ZYLINDERSCHRAUBE	CHEESE-HEAD SCREW	TORNILLO CILÍNDRICO	VIS À TÊTE CYLINDRIQUE
650	233986	31-1472	2	PC	DICHTRING	SEALING RING	ANILLO DE JUNTA	BAGUE À LÈVRES
660	392766	31-1472	2	PC	VERSCHLUSSSTOPFEN	FILLER CAP	TAPÓN DE CIERRE	BOUCHON

HD 120 VV

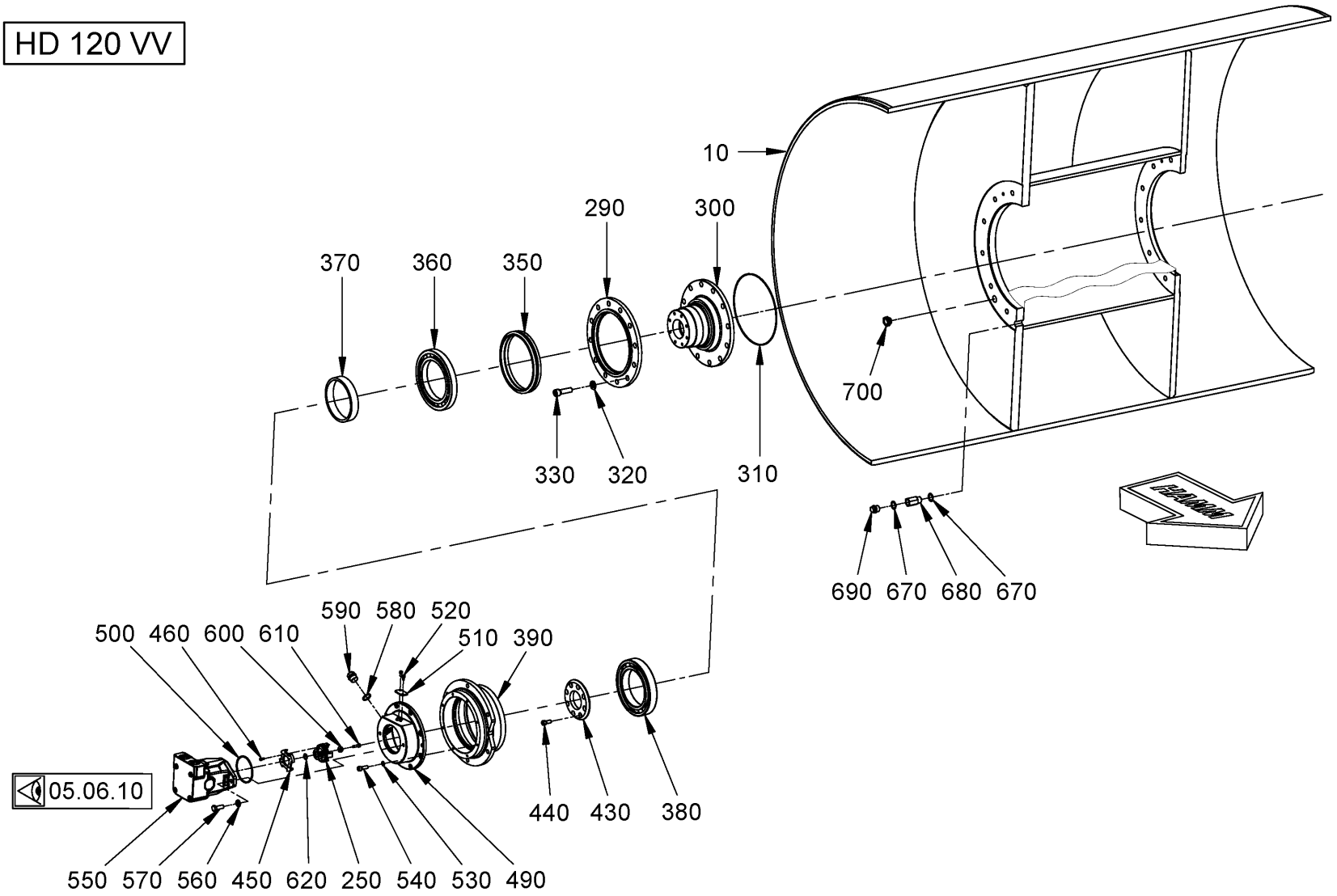

Baureihe: *Series:* *Código der serie:* *Code de série:*	H184	*Gruppe:* *Assembly:* *Grupo:* *Groupe:*	26.05.12 / 01 2150884	*Benennung:* *Designation:* *Denominación:* *Dénomination:*	**GLATTBANDAGE MIT VIBRATOR (MIT BANDAGENANTRIEB)** **SMOOTH ROLLER DRUM WITH VIBRATOR (WITH DRUM DRIVE)** **BANDAJE LISO CON VIBRADOR (CON ACCIONAMIENTO DE BANDAJE)** **BANDAGE LISSE AVEC VIBRATEUR (AVEC ENTRAÎNEMENT DE BANDAGE)**	**27/10/2020** **Seite 360**	HAMM

Position Item Posición Position	Teile-Nr. Part No. Referencia Référence	Gültig für Valid for Válido para Valable	Menge Quantity Cantidad Quantité	Einheit Unit Unidad Unité	Benennung	Designation	Denominación	Dénomination
10	2103598	31-1472	1	PC	BANDAGE	ROLLER DRUM	BANDAJE	BILLE
250	2426517	1316-1472	1	PC	KUPPLUNG	COUPLING	CONEXIÓN	RACCORD
290	486930	31-1472	1	PC	RING	RING	ANILLO	BAGUE
300	2408557	1316-1472	1	PC	KONUSFLANSCH	CONE FLANGE	BRIDA CÓNICA	BRIDE CONIQUE
310	2040661	1316-1472	1	PC	O-RING	O-RING SEAL	ANILLO TOROÏDAL	JOINT TORIQUE
320	2175178	31-1472	12	PC	SICHERUNGSSCHEIBE	LOCKING WASHER	DISCO DE SEGURIDAD	RONDELLE D'ARRÊT
330	356255	31-1472	12	PC	ZYLINDERSCHRAUBE	CHEESE-HEAD SCREW	TORNILLO CILÍNDRICO	VIS À TÊTE CYLINDRIQUE
350	383260	31-1472	1	PC	GLEITRINGDICHTUNG	AXIAL FACE SEAL	JUNTA DESLIZANTE	GARNITURE ÉTANCHE ANNEAU GLIS.
360	288268	31-1472	1	PC	RILLENKUGELLAGER	GROOVED BALL BEARING	RODAMIENTO RADIAL RÍGIDO	ROULEMENT RAINURE À BILLES
370	477494	31-1472	1	PC	RING	RING	ANILLO	BAGUE
380	370665	31-1472	1	PC	RILLENKUGELLAGER	GROOVED BALL BEARING	RODAMIENTO RADIAL RÍGIDO	ROULEMENT RAINURE À BILLES
390	486922	31-1472	1	PC	FLANSCH	FLANGE	BRIDA	BRIDE
430	2390169	1316-1472	1	PC	DECKEL	LID	TAPA	COUVERCLE
440	2119287	31-1472	8	PC	ZYLINDERSCHRAUBE	CHEESE-HEAD SCREW	TORNILLO CILÍNDRICO	VIS À TÊTE CYLINDRIQUE
450	2054313	31-1472	1	PC	SCHALTRAD	SWITCH WHEEL	RUEDA DE CAMBIO	ROUE DE COMMANDE
460	239615	31-1472	4	PC	ZYLINDERSCHRAUBE	CHEESE-HEAD SCREW	TORNILLO CILÍNDRICO	VIS À TÊTE CYLINDRIQUE
490	1524437	31-1472	1	PC	FLANSCH	FLANGE	BRIDA	BRIDE
500	337609	31-1472	1	PC	O-RING	O-RING SEAL	ANILLO TOROÏDAL	JOINT TORIQUE
510	1464868	31-1472	1	PC	ABDECKBLECH	COVER SHEET	CHAPA DE RECUBRIMIENTO	TÔLE DE RECOUVREMENT
520	2128329	31-1472	2	PC	SECHSKANTSCHRAUBE	HEXAGON SCREW	TORNILLO HEXAGONAL	VIS HEXAGONALE
530	2175172	31-1472	8	PC	SICHERUNGSSCHEIBE	LOCKING WASHER	DISCO DE SEGURIDAD	RONDELLE D'ARRÊT
540	2119341	31-1472	8	PC	SECHSKANTSCHRAUBE	HEXAGON SCREW	TORNILLO HEXAGONAL	VIS HEXAGONALE
550	2042187	31-1472	1	PC	KONSTANTMOTOR	CONSTANT MOTOR	MOTOR DE VOLUMEN CONSTANTE	MOTEUR À CYLINDRÉE CONSTANTE
560	2175175	31-1472	2	PC	SICHERUNGSSCHEIBE	LOCKING WASHER	DISCO DE SEGURIDAD	RONDELLE D'ARRÊT
570	2119582	31-1472	2	PC	SECHSKANTSCHRAUBE	HEXAGON SCREW	TORNILLO HEXAGONAL	VIS HEXAGONALE
580	219509	31-1472	1	PC	DICHTRING	SEALING RING	ANILLO DE JUNTA	BAGUE À LÈVRES
590	205850	31-1472	1	PC	VERSCHLUSSSCHRAUBE	LOCKING SCREW	TORNILLO DE CIERRE	VIS DE FERMETURE
600	2113196	31-1472	1	PC	DRUCKSCHEIBE	THRUST WASHER	DISCO DE PRESIÓN	DISQUE DE PRESSION
610	2426739	31-1472	1	PC	SECHSKANTSCHRAUBE	HEXAGON SCREW	TORNILLO HEXAGONAL	VIS HEXAGONALE
620	2112655	31-1472	1	PC	SICHERUNGSRING	CIRCLIP	ANILLO FIJADOR	BAGUE D'ARRÊT
670	219487	31-1472	2	PC	DICHTRING	SEALING RING	ANILLO DE JUNTA	BAGUE À LÈVRES
680	1259210	31-1472	1	PC	REDUZIERSTUTZEN	REDUCING PIECE	RACOR REDUCTOR	TUYAU DE RÉDUCTION
690	386880	31-1472	1	PC	VERSCHLUSSSCHRAUBE	LOCKING SCREW	TORNILLO DE CIERRE	VIS DE FERMETURE

HD 120 VV

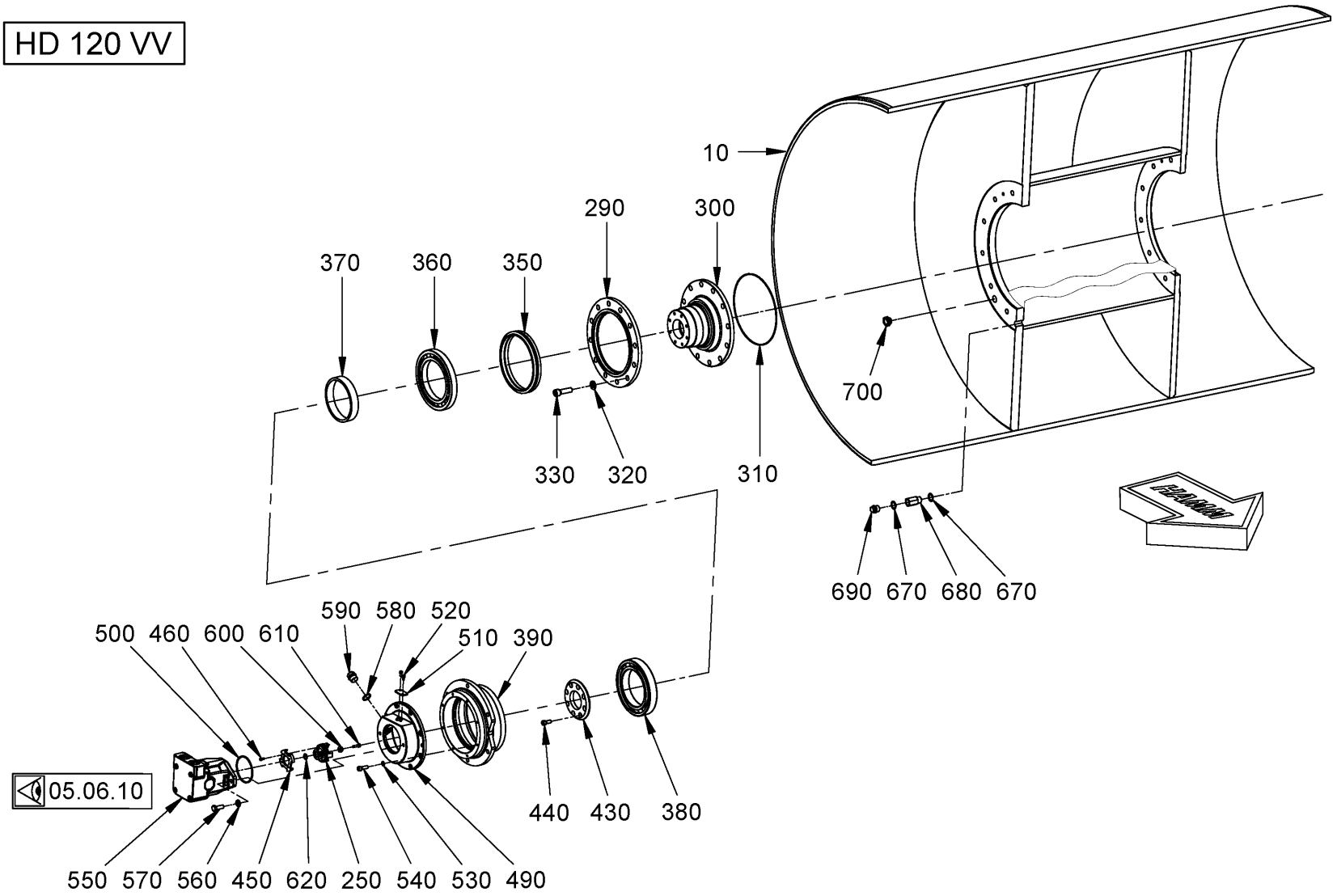

Baureihe: *Series:* *Código der serie:* *Code de série:*	H184	*Gruppe:* *Assembly:* *Grupo:* *Groupe:*	26.05.12 / 01 2150884	*Benennung:* *Designation:* *Denominación:* *Dénomination:*	**GLATTBANDAGE MIT VIBRATOR (MIT BANDAGENANTRIEB)** **SMOOTH ROLLER DRUM WITH VIBRATOR (WITH DRUM DRIVE)** **BANDAJE LISO CON VIBRADOR (CON ACCIONAMIENTO DE BANDAJE)** **BANDAGE LISSE AVEC VIBRATEUR (AVEC ENTRAÎNEMENT DE BANDAGE)**	**27/10/2020** **Seite 362**	HAMM

Position Item Posición Position	Teile-Nr. Part No. Referencia Référence	Gültig für Valid for Válido para Valable	Menge Quantity Cantidad Quantité	Einheit Unit Unidad Unité	Benennung	Designation	Denominación	Dénomination
700	237256	31-1472	1	PC	SCHAUGLAS	INSPECTION GLASS	MIRILLA	REGARD

HD 120 VV-HV

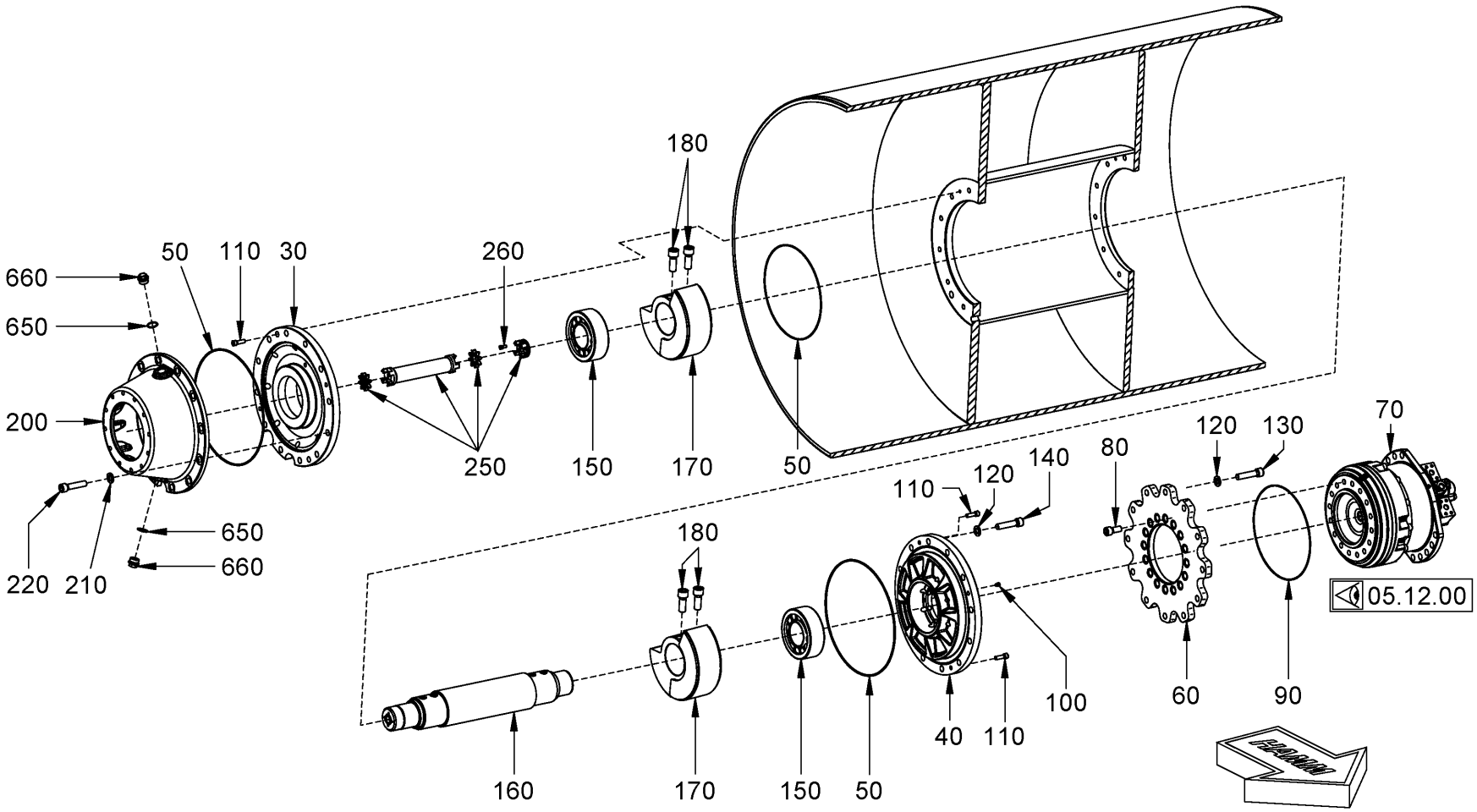

Baureihe: *Series:* *Código der serie:* *Code de série:*	H184	*Gruppe:* *Assembly:* *Grupo:* *Groupe:*	26.05.21 / 00 2140514	*Benennung:* *Designation:* *Denominación:* *Dénomination:*	**GLATTBANDAGE MIT VIBRATOR (MIT BANDAGENANTRIEB)** **SMOOTH ROLLER DRUM WITH VIBRATOR (WITH DRUM DRIVE)** **BANDAJE LISO CON VIBRADOR (CON ACCIONAMIENTO DE BANDAJE)** **BANDAGE LISSE AVEC VIBRATEUR (AVEC ENTRAÎNEMENT DE BANDAGE)**	**27/10/2020** **Seite 364**	HAMM

Position Item Posición Position	Teile-Nr. Part No. Referencia Référence	Gültig für Valid for Válido para Valable	Menge Quantity Cantidad Quantité	Einheit Unit Unidad Unité	Benennung	Designation	Denominación	Dénomination
30	2060179	1-1472	1	PC	FLANSCH	FLANGE	BRIDA	BRIDE
40	2060178	1-1472	1	PC	FLANSCH	FLANGE	BRIDA	BRIDE
50	383465	1-1472	3	PC	O-RING	O-RING SEAL	ANILLO TOROÏDAL	JOINT TORIQUE
60	2150849	1-1472	1	PC	FLANSCH	FLANGE	BRIDA	BRIDE
70	2489987	1321-1472	1	PC	RADNABENMOTOR	GEAR HUB MOTOR	MOTOR DEL CUBO DE LA RUEDA	MOTEUR HYDRAULIQUE
80	2119317	1-1472	16	PC	ZYLINDERSCHRAUBE	CHEESE-HEAD SCREW	TORNILLO CILÍNDRICO	VIS À TÊTE CYLINDRIQUE
90	276081	1-1472	1	PC	O-RING	O-RING SEAL	ANILLO TOROÏDAL	JOINT TORIQUE
100	215597	1-1472	4	PC	GEWINDESTIFT	THREADED PIN	ESPIGA ROSCADA	GOUPILLE FILETÉE
110	2119295	1-1472	2	PC	ZYLINDERSCHRAUBE	CHEESE-HEAD SCREW	TORNILLO CILÍNDRICO	VIS À TÊTE CYLINDRIQUE
120	2173175	1-1472	24	PC	SICHERUNGSSCHEIBE	LOCKING WASHER	DISCO DE SEGURIDAD	RONDELLE D'ARRÊT
130	1207652	1-1472	12	PC	ZYLINDERSCHRAUBE	CHEESE-HEAD SCREW	TORNILLO CILÍNDRICO	VIS À TÊTE CYLINDRIQUE
140	1207652	1-1472	12	PC	ZYLINDERSCHRAUBE	CHEESE-HEAD SCREW	TORNILLO CILÍNDRICO	VIS À TÊTE CYLINDRIQUE
150	2060198	1-1472	2	PC	ZYLINDER-ROLLENLAGER	CYLINDRICAL ROLLER BEARING	RODAMIENTO DE RODILLOS CILÍND.	ROULEMENT À ROULEAUX CYLINDR.
160	2060253	1-1472	1	PC	WELLE	SHAFT	ARBOL	ARBRE
170	2055309	1-1472	2	PC	UNWUCHT	UNBALANCE	DESEQUILIBRIO	BALOURD
180	1238744	1-1472	4	PC	ZYLINDERSCHRAUBE	CHEESE-HEAD SCREW	TORNILLO CILÍNDRICO	VIS À TÊTE CYLINDRIQUE
200	2092376	1-1472	1	PC	DISTANZSTÜCK	DISTANCE PIECE	PIEZA DISTANCIADORA	PIÈCE INTERCALAIRE
210	2173175	1-1472	12	PC	SICHERUNGSSCHEIBE	LOCKING WASHER	DISCO DE SEGURIDAD	RONDELLE D'ARRÊT
220	1245740	1-1472	12	PC	ZYLINDERSCHRAUBE	CHEESE-HEAD SCREW	TORNILLO CILÍNDRICO	VIS À TÊTE CYLINDRIQUE
250	2426517	1316-1472	1	PC	KUPPLUNG	COUPLING	CONEXIÓN	RACCORD
260	376485	1-1472	4	PC	ZYLINDERSCHRAUBE	CHEESE-HEAD SCREW	TORNILLO CILÍNDRICO	VIS À TÊTE CYLINDRIQUE
650	233986	1-1472	2	PC	DICHTRING	SEALING RING	ANILLO DE JUNTA	BAGUE À LÈVRES
660	392766	1-1472	2	PC	VERSCHLUSSSTOPFEN	FILLER CAP	TAPÓN DE CIERRE	BOUCHON

HD 120 VV-HV

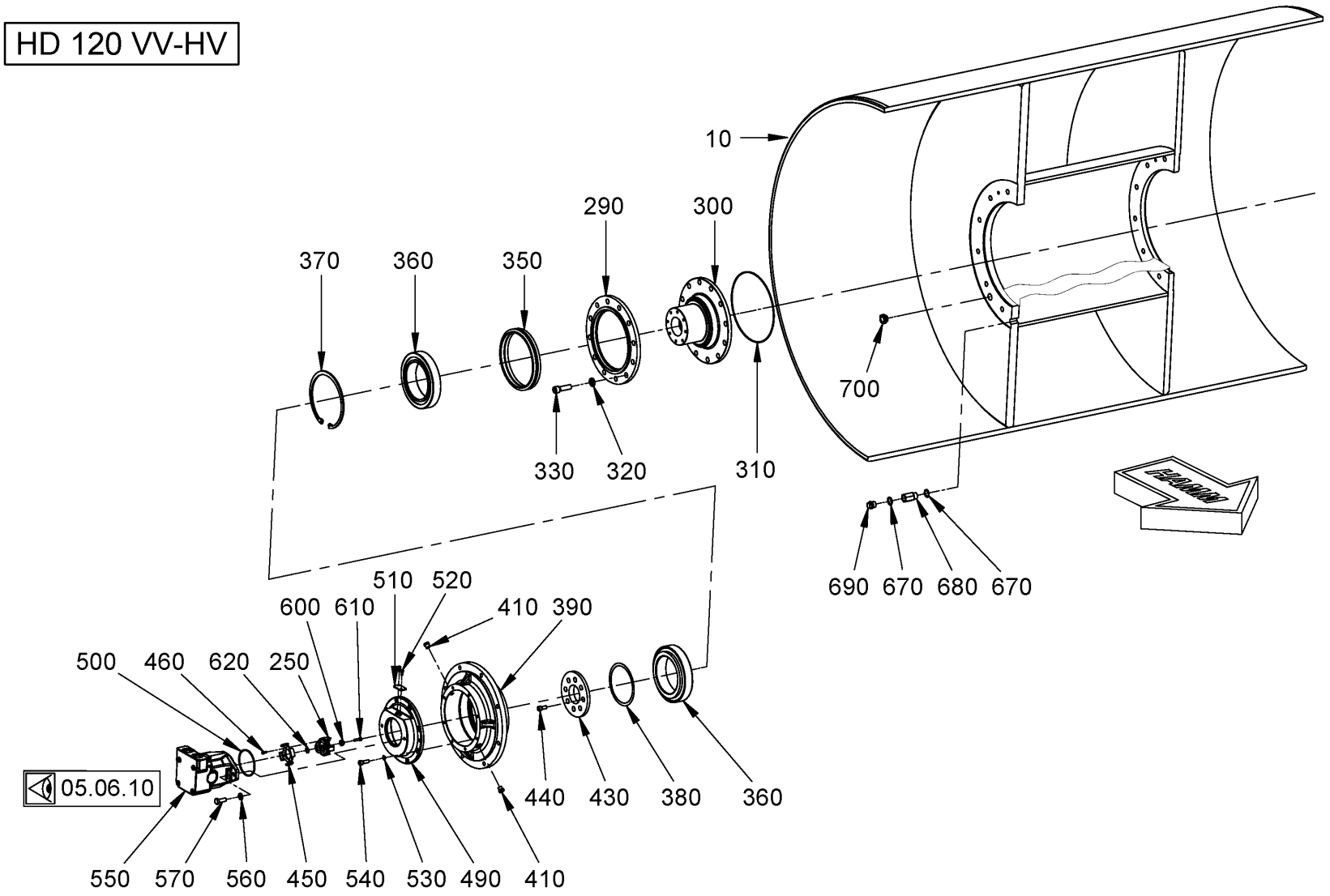

Baureihe: *Series:* *Código der serie:* *Code de série:*	H184	*Gruppe:* *Assembly:* *Grupo:* *Groupe:*	26.05.22 / 00 2150883	*Benennung:* *Designation:* *Denominación:* *Dénomination:*	**GLATTBANDAGE MIT VIBRATOR (MIT BANDAGENANTRIEB)** **SMOOTH ROLLER DRUM WITH VIBRATOR (WITH DRUM DRIVE)** **BANDAJE LISO CON VIBRADOR (CON ACCIONAMIENTO DE BANDAJE)** **BANDAGE LISSE AVEC VIBRATEUR (AVEC ENTRAÎNEMENT DE BANDAGE)**	**27/10/2020** **Seite 366**	HAMM

Position Item Posición Position	Teile-Nr. Part No. Referencia Référence	Gültig für Valid for Válido para Valable	Menge Quantity Cantidad Quantité	Einheit Unit Unidad Unité	Benennung	Designation	Denominación	Dénomination
10	2103598	1-1472	1	PC	BANDAGE	ROLLER DRUM	BANDAJE	BILLE
250	2426517	1316-1472	1	PC	KUPPLUNG	COUPLING	CONEXIÓN	RACCORD
290	486930	1-1472	1	PC	RING	RING	ANILLO	BAGUE
300	2426802	1316-1472	1	PC	KONUSFLANSCH	CONE FLANGE	BRIDA CÓNICA	BRIDE CONIQUE
310	2040661	1316-1472	1	PC	O-RING	O-RING SEAL	ANILLO TOROÏDAL	JOINT TORIQUE
320	2175178	1-1472	12	PC	SICHERUNGSSCHEIBE	LOCKING WASHER	DISCO DE SEGURIDAD	RONDELLE D'ARRÊT
330	356255	1-1472	12	PC	ZYLINDERSCHRAUBE	CHEESE-HEAD SCREW	TORNILLO CILÍNDRICO	VIS À TÊTE CYLINDRIQUE
350	383260	1-1472	1	PC	GLEITRINGDICHTUNG	AXIAL FACE SEAL	JUNTA DESLIZANTE	GARNITURE ÉTANCHE ANNEAU GLIS.
360	386367	1-1472	2	PC	KEGELROLLENLAGER	TAPER ROLLER BEARING	RODAMIENTO DE RODILLOS CÓNICOS	ROULEMENT À ROULEAUX CONIQUES
370	228303	1-1472	1	PC	SICHERUNGSRING	CIRCLIP	ANILLO FIJADOR	BAGUE D'ARRÊT
380	218715	1-1472	2	PC	LAMINUMRING	LAMINUM SHIM	ARANDELA LAMINADA	BAGUE D'AJUSTAGE
390	805521	1-1472	1	PC	FLANSCH	FLANGE	BRIDA	BRIDE
410	355135	1-1472	2	PC	VERSCHLUSSSCHRAUBE	LOCKING SCREW	TORNILLO DE CIERRE	VIS DE FERMETURE
430	2443786	1316-1472	1	PC	DECKEL	LID	TAPA	COUVERCLE
440	2119287	1-1472	8	PC	ZYLINDERSCHRAUBE	CHEESE-HEAD SCREW	TORNILLO CILÍNDRICO	VIS À TÊTE CYLINDRIQUE
450	2110663	1-1472	1	PC	SCHALTRAD	SWITCH WHEEL	RUEDA DE CAMBIO	ROUE DE COMMANDE
460	239615	1-1472	4	PC	ZYLINDERSCHRAUBE	CHEESE-HEAD SCREW	TORNILLO CILÍNDRICO	VIS À TÊTE CYLINDRIQUE
490	2138286	1-1472	1	PC	FLANSCH	FLANGE	BRIDA	BRIDE
500	337609	1-1472	1	PC	O-RING	O-RING SEAL	ANILLO TOROÏDAL	JOINT TORIQUE
510	1464868	1-1472	1	PC	ABDECKBLECH	COVER SHEET	CHAPA DE RECUBRIMIENTO	TÔLE DE RECOUVREMENT
520	2128329	1-1472	2	PC	SECHSKANTSCHRAUBE	HEXAGON SCREW	TORNILLO HEXAGONAL	VIS HEXAGONALE
530	2175174	1-1472	8	PC	SICHERUNGSSCHEIBE	LOCKING WASHER	DISCO DE SEGURIDAD	RONDELLE D'ARRÊT
540	2119449	1-1472	8	PC	SECHSKANTSCHRAUBE	HEXAGON SCREW	TORNILLO HEXAGONAL	VIS HEXAGONALE
550	2042187	1-1472	1	PC	KONSTANTMOTOR	CONSTANT MOTOR	MOTOR DE VOLUMEN CONSTANTE	MOTEUR À CYLINDRÉE CONSTANTE
560	2175175	1-1472	2	PC	SICHERUNGSSCHEIBE	LOCKING WASHER	DISCO DE SEGURIDAD	RONDELLE D'ARRÊT
570	2119582	1-1472	2	PC	SECHSKANTSCHRAUBE	HEXAGON SCREW	TORNILLO HEXAGONAL	VIS HEXAGONALE
600	2113196	1-1472	1	PC	DRUCKSCHEIBE	THRUST WASHER	DISCO DE PRESIÓN	DISQUE DE PRESSION
610	2426739	1-1472	1	PC	SECHSKANTSCHRAUBE	HEXAGON SCREW	TORNILLO HEXAGONAL	VIS HEXAGONALE
620	2112655	1-1472	1	PC	SICHERUNGSRING	CIRCLIP	ANILLO FIJADOR	BAGUE D'ARRÊT
670	219487	1-1472	2	PC	DICHTRING	SEALING RING	ANILLO DE JUNTA	BAGUE À LÈVRES
680	1259210	1-1472	1	PC	REDUZIERSTUTZEN	REDUCING PIECE	RACOR REDUCTOR	TUYAU DE RÉDUCTION
690	386880	1-1472	1	PC	VERSCHLUSSSCHRAUBE	LOCKING SCREW	TORNILLO DE CIERRE	VIS DE FERMETURE

HD 120 VV-HV

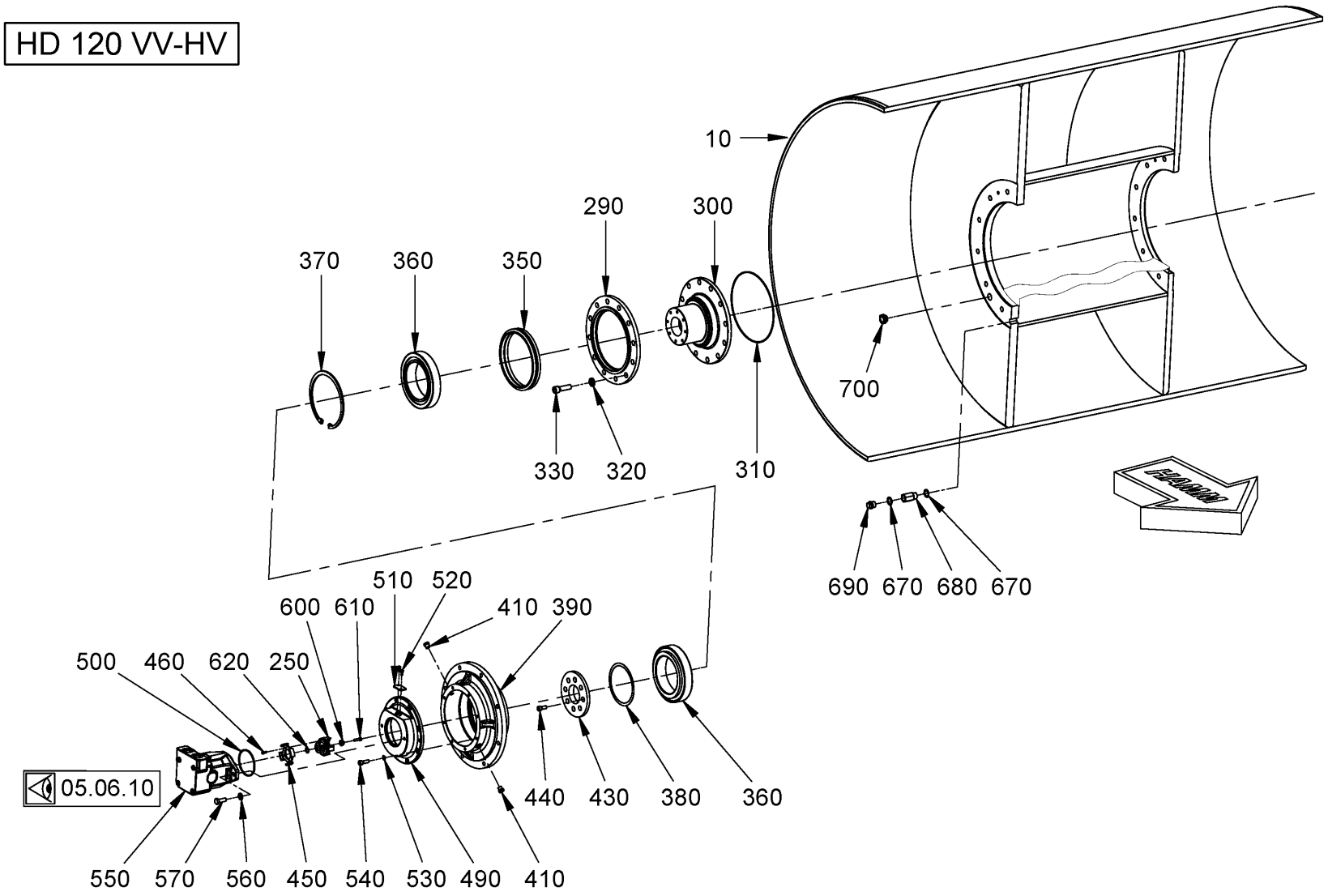

Baureihe: *Series:* *Código der serie:* *Code de série:*	H184	*Gruppe:* *Assembly:* *Grupo:* *Groupe:*	26.05.22 / 00 2150883	*Benennung:* *Designation:* *Denominación:* *Dénomination:*	**GLATTBANDAGE MIT VIBRATOR (MIT BANDAGENANTRIEB)** **SMOOTH ROLLER DRUM WITH VIBRATOR (WITH DRUM DRIVE)** **BANDAJE LISO CON VIBRADOR (CON ACCIONAMIENTO DE BANDAJE)** **BANDAGE LISSE AVEC VIBRATEUR (AVEC ENTRAÎNEMENT DE BANDAGE)**	**27/10/2020** **Seite 368**	HAMM

Position Item Posición Position	Teile-Nr. Part No. Referencia Référence	Gültig für Valid for Válido para Valable	Menge Quantity Cantidad Quantité	Einheit Unit Unidad Unité	Benennung	Designation	Denominación	Dénomination
700	237256	1-1472	1	PC	SCHAUGLAS	INSPECTION GLASS	MIRILLA	REGARD

HD 120/140 VO

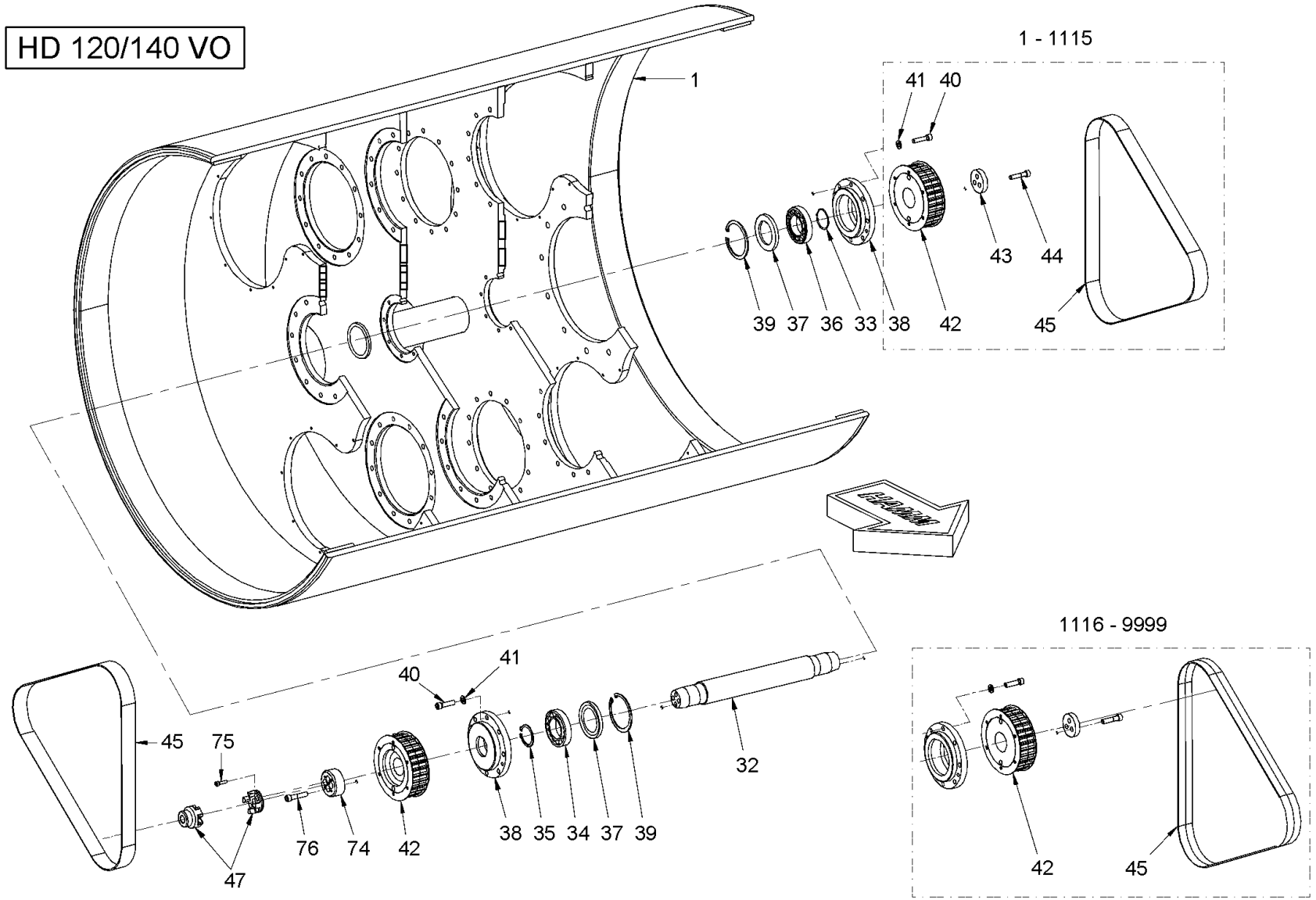

Baureihe: *Series:* *Código der serie:* *Code de série:*	H184	*Gruppe:* *Assembly:* *Grupo:* *Groupe:*	26.05.31 / 00 2140194	*Benennung:* *Designation:* *Denominación:* *Dénomination:*	**GLATTBANDAGE MIT OSZILLATOR** **SMOOTH ROLLER DRUM WITH OSCILLATOR** **BANDAJE LISO CON OSCILADOR** **BANDAGE LISSE AVEC OSCILLATEUR**

HAMM

Position Item Posición Position	Teile-Nr. Part No. Referencia Référence	Gültig für Valid for Válido para Valable	Menge Quantity Cantidad Quantité	Einheit Unit Unidad Unité	Benennung	Designation	Denominación	Dénomination
1	2181572	443-1472	1	PC	BANDAGE	ROLLER DRUM	BANDAJE	BILLE
1	2186322	443-1472	1	PC	BANDAGE	ROLLER DRUM	BANDAJE	BILLE
32	2031389	1-1472	1	PC	ANTRIEBSWELLE	DRIVE SHAFT	EJE DE ACCIONAMIENTO	ARBRE D'ENTRAÎNEMENT
33	331821	1-1472	1	PC	SPRENGRING	RETAINING RING	ARO DE FIJACIÓN	JONC
34	208329	1-1472	1	PC	RILLENKUGELLAGER	GROOVED BALL BEARING	RODAMIENTO RADIAL RÍGIDO	ROULEMENT RAINURE À BILLES
35	217220	1-1472	1	PC	SICHERUNGSRING	CIRCLIP	ANILLO FIJADOR	BAGUE D'ARRÊT
36	2061900	1-1472	1	PC	ZYLINDER-ROLLENLAGER	CYLINDRICAL ROLLER BEARING	RODAMIENTO DE RODILLOS CILÍND.	ROULEMENT À ROULEAUX CYLINDR.
37	1499653	1-1472	2	PC	DISTANZRING	DISTANCE RING	CASQUILLO DISTANCIADOR	DOUILLE D'ÉCARTEMENT
38	2031714	1-1472	2	PC	FLANSCH	FLANGE	BRIDA	BRIDE
39	217646	1-1472	2	PC	SICHERUNGSRING	CIRCLIP	ANILLO FIJADOR	BAGUE D'ARRÊT
40	214795	1-1472	16	PC	ZYLINDERSCHRAUBE	CHEESE-HEAD SCREW	TORNILLO CILÍNDRICO	VIS À TÊTE CYLINDRIQUE
41	2175175	1-1472	16	PC	SICHERUNGSSCHEIBE	LOCKING WASHER	DISCO DE SEGURIDAD	RONDELLE D'ARRÊT
42	2305281	1116-1472	2	PC	ZAHNRIEMENSCHEIBE	TOOTHED BELT PULLEY	POLEA DENTADA	DISQUE À COURROIE DENTÉE
43	1499610	1-1472	1	PC	SCHEIBE	WASHER	ARANDELA	RONDELLE
44	294810	1-1472	3	PC	ZYLINDERSCHRAUBE	CHEESE-HEAD SCREW	TORNILLO CILÍNDRICO	VIS À TÊTE CYLINDRIQUE
45	2305086	1116-1472	2	PC	ZAHNRIEMEN	TOOTHED BELT	CORREA DENTADA	COURROIE DENTÉE
47	2054208	1-1472	1	PC	KUPPLUNG	COUPLING	CONEXIÓN	RACCORD
74	2064640	1-1472	1	PC	ADAPTER	ADAPTER	ADAPTADOR	ADAPTATEUR
75	214582	1-1472	4	PC	ZYLINDERSCHRAUBE	CHEESE-HEAD SCREW	TORNILLO CILÍNDRICO	VIS À TÊTE CYLINDRIQUE
76	279226	1-1472	4	PC	ZYLINDERSCHRAUBE	CHEESE-HEAD SCREW	TORNILLO CILÍNDRICO	VIS À TÊTE CYLINDRIQUE

HD 120/140 VO

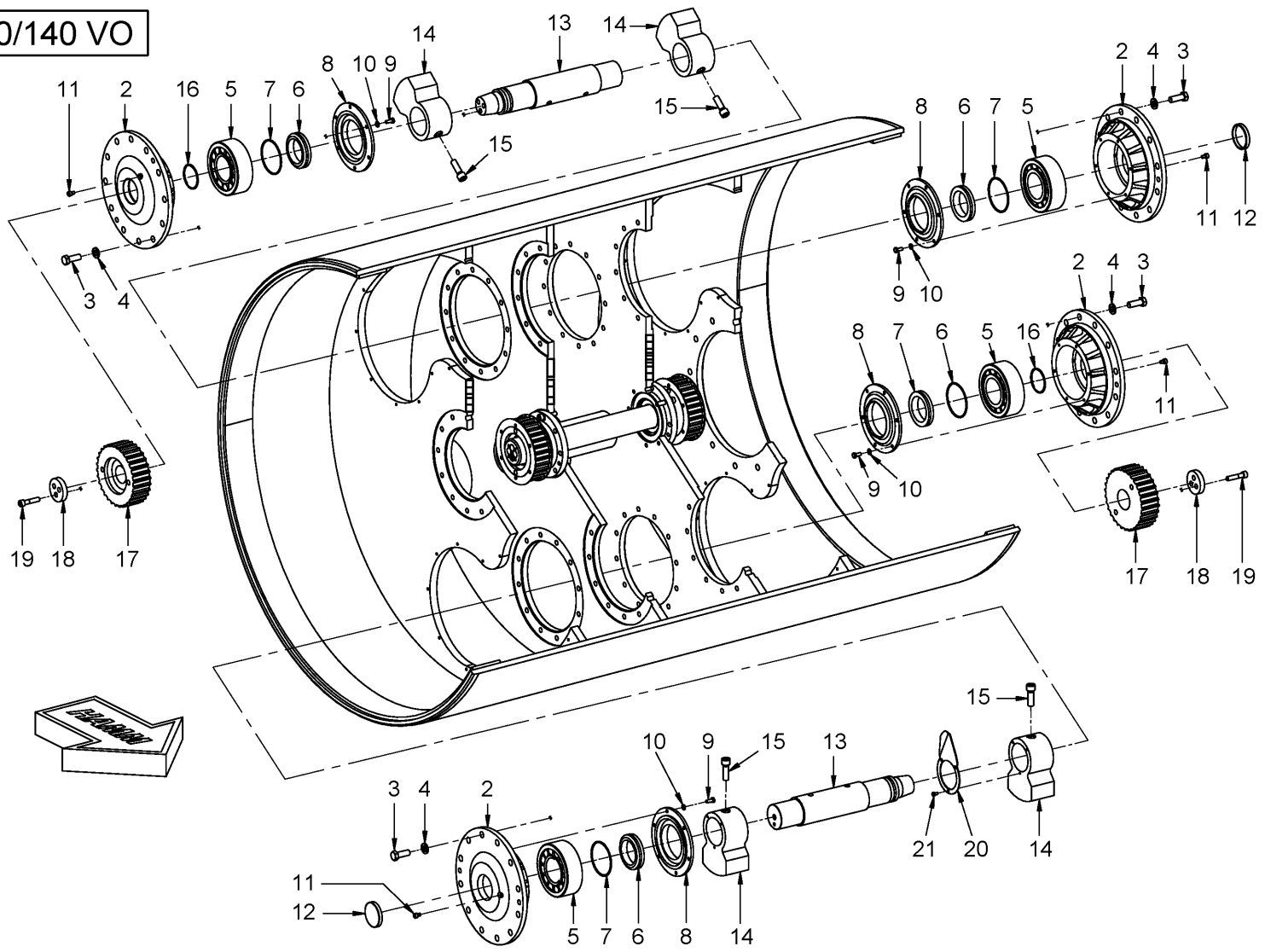

Baureihe: *Series:* *Código der serie:* *Code de série:*	H184	*Gruppe:* *Assembly:* *Grupo:* *Groupe:*	26.05.32 / 00 2150885	*Benennung:* **GLATTBANDAGE MIT OSZILLATOR** *Designation:* **SMOOTH ROLLER DRUM WITH OSCILLATOR** *Denominación:* **BANDAJE LISO CON OSCILADOR** *Dénomination:* **BANDAGE LISSE AVEC OSCILLATEUR**	**27/10/2020** **Seite 372**

HAMM

Position Item Posición Position	Teile-Nr. Part No. Referencia Référence	Gültig für Valid for Válido para Valable	Menge Quantity Cantidad Quantité	Einheit Unit Unidad Unité	Benennung	Designation	Denominación	Dénomination
2	1422057	443-1472	8	PC	FLANSCH	FLANGE	BRIDA	BRIDE
3	2119457	1-1472	88	PC	SECHSKANTSCHRAUBE	HEXAGON SCREW	TORNILLO HEXAGONAL	VIS HEXAGONALE
4	250473	1-1472	88	PC	SCHEIBE	WASHER	ARANDELA	RONDELLE
5	397539	443-1472	8	PC	ZYLINDER-ROLLENLAGER	CYLINDRICAL ROLLER BEARING	RODAMIENTO DE RODILLOS CILÍND.	ROULEMENT À ROULEAUX CYLINDR.
6	1424793	1-1472	8	PC	RING	RING	ANILLO	BAGUE
7	397580	1-1472	16	PC	LAMELLENRING	DISC RING	ARANDELA LAMINADA	LAMELLE
8	1422073	1-1472	8	PC	DECKEL	LID	TAPA	COUVERCLE
9	2119340	1-1472	48	PC	SECHSKANTSCHRAUBE	HEXAGON SCREW	TORNILLO HEXAGONAL	VIS HEXAGONALE
10	216593	1-1472	48	PC	SCHEIBE	WASHER	ARANDELA	RONDELLE
12	397563	1-1472	4	PC	VERSCHLUSSKAPPE	CAP	CAPERUZA	CHAPEAU DE FERMETURE
13	2181379	443-1472	4	PC	WELLE	SHAFT	ARBOL	ARBRE
14	2409856	1235-1472	8	PC	UNWUCHT	UNBALANCE	DESEQUILIBRIO	BALOURD
15	2119301	1-1472	8	PC	ZYLINDERSCHRAUBE	CHEESE-HEAD SCREW	TORNILLO CILÍNDRICO	VIS À TÊTE CYLINDRIQUE
16	397571	1-1472	8	PC	LAMELLENRING	DISC RING	ARANDELA LAMINADA	LAMELLE
17	1499475	1-1472	4	PC	ZAHNRIEMENSCHEIBE	TOOTHED BELT PULLEY	POLEA DENTADA	DISQUE À COURROIE DENTÉE
18	1499610	1-1472	4	PC	SCHEIBE	WASHER	ARANDELA	RONDELLE
19	294810	1-1472	12	PC	ZYLINDERSCHRAUBE	CHEESE-HEAD SCREW	TORNILLO CILÍNDRICO	VIS À TÊTE CYLINDRIQUE

HD 120/140 VO

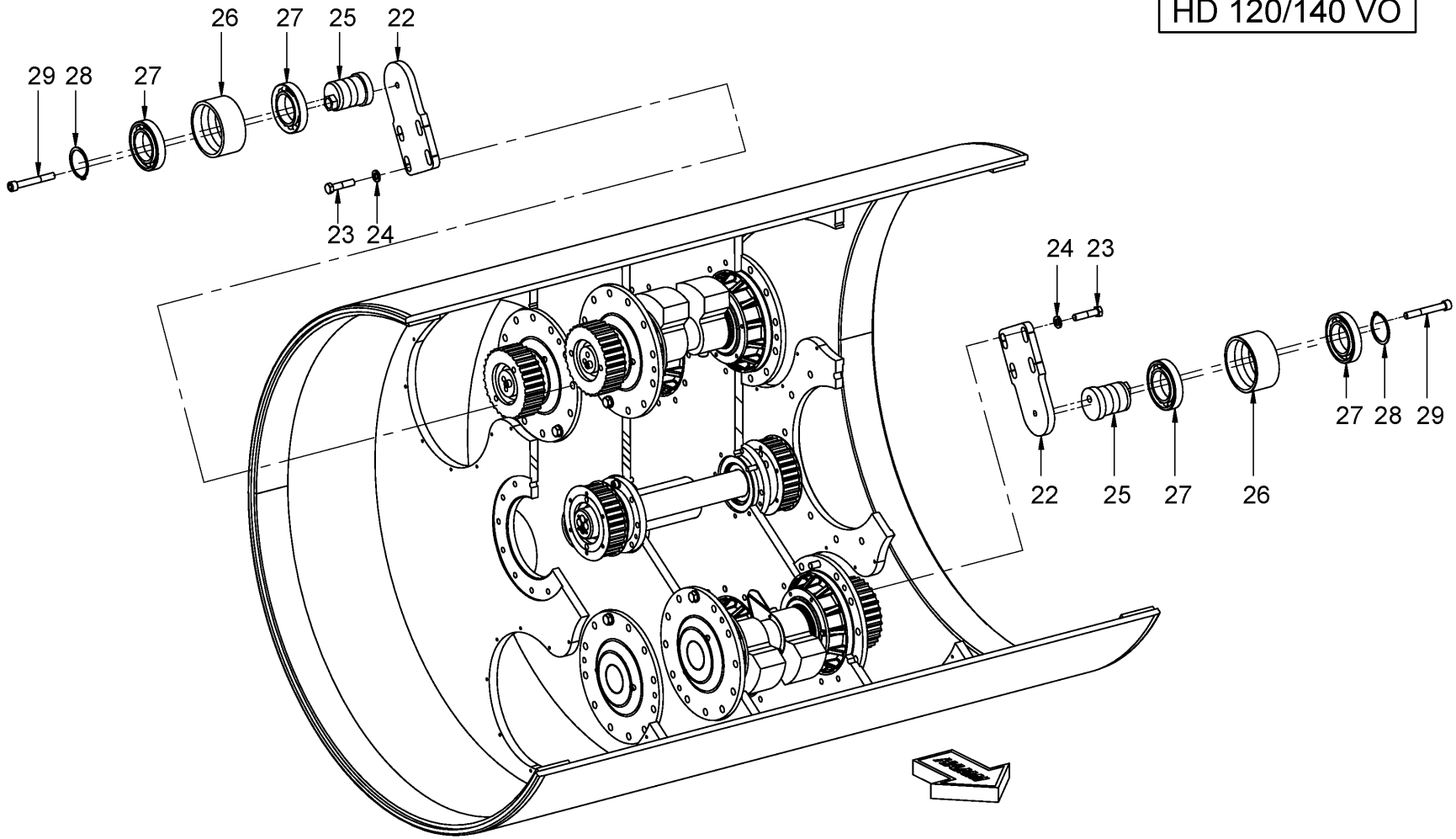

Baureihe: *Series:* *Código der serie:* *Code de série:*	H184	*Gruppe:* *Assembly:* *Grupo:* *Groupe:*	26.05.33 / 00 2150888	*Benennung:* *Designation:* *Denominación:* *Dénomination:*	**GLATTBANDAGE MIT OSZILLATOR** **SMOOTH ROLLER DRUM WITH OSCILLATOR** **BANDAJE LISO CON OSCILADOR** **BANDAGE LISSE AVEC OSCILLATEUR**

HAMM

Position Item Posición Position	Teile-Nr. Part No. Referencia Référence	Gültig für Valid for Válido para Valable	Menge Quantity Cantidad Quantité	Einheit Unit Unidad Unité	Benennung	Designation	Denominación	Dénomination
22	2181932	443-1472	2	PC	GRUNDPLATTE	BASE PLATE	PLACA DE BASE	PLAQUE DE BASE
23	1213806	1-1472	8	PC	SECHSKANTSCHRAUBE	HEXAGON SCREW	TORNILLO HEXAGONAL	VIS HEXAGONALE
24	250473	1-1472	8	PC	SCHEIBE	WASHER	ARANDELA	RONDELLE
25	2031634	1-1472	2	PC	WELLE	SHAFT	ARBOL	ARBRE
26	2031636	1-1472	2	PC	RING	RING	ANILLO	BAGUE
27	208353	1-1472	4	PC	RILLENKUGELLAGER	GROOVED BALL BEARING	RODAMIENTO RADIAL RÍGIDO	ROULEMENT RAINURE À BILLES
28	217018	1-1472	2	PC	SICHERUNGSRING	CIRCLIP	ANILLO FIJADOR	BAGUE D'ARRÊT
29	235318	1-1472	2	PC	ZYLINDERSCHRAUBE	CHEESE-HEAD SCREW	TORNILLO CILÍNDRICO	VIS À TÊTE CYLINDRIQUE

HD 120/140 VO

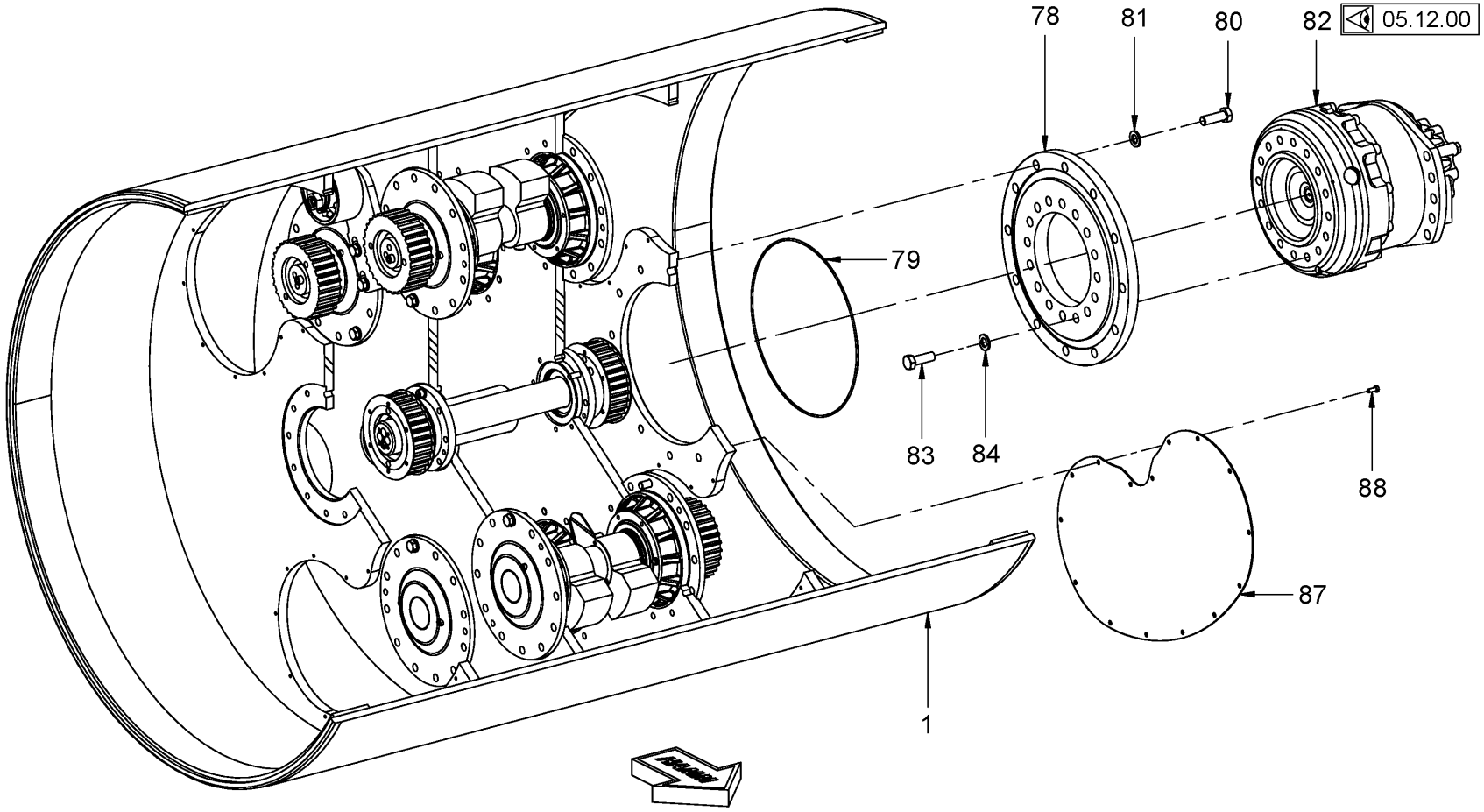

Baureihe: *Series:* *Código der serie:* *Code de série:*	H184	*Gruppe:* *Assembly:* *Grupo:* *Groupe:*	26.05.34 / 00 2150893	*Benennung:* **GLATTBANDAGE MIT OSZILLATOR** *Designation:* **SMOOTH ROLLER DRUM WITH OSCILLATOR** *Denominación:* **BANDAJE LISO CON OSCILADOR** *Dénomination:* **BANDAGE LISSE AVEC OSCILLATEUR**	**27/10/2020** **Seite 376**

HAMM

Position Item Posición Position	Teile-Nr. Part No. Referencia Référence	Gültig für Valid for Válido para Valable	Menge Quantity Cantidad Quantité	Einheit Unit Unidad Unité	Benennung	Designation	Denominación	Dénomination
1	2181572	443-1472	1	PC	BANDAGE	ROLLER DRUM	BANDAJE	BILLE
1	2186322	443-1472	1	PC	BANDAGE	ROLLER DRUM	BANDAJE	BILLE
78	2025975	1-1472	1	PC	FLANSCH	FLANGE	BRIDA	BRIDE
79	336017	1-1472	1	PC	O-RING	O-RING SEAL	ANILLO TOROÏDAL	JOINT TORIQUE
80	2119468	1-1472	12	PC	SECHSKANTSCHRAUBE	HEXAGON SCREW	TORNILLO HEXAGONAL	VIS HEXAGONALE
81	383120	1-1472	12	PC	SCHEIBE	WASHER	ARANDELA	RONDELLE
82	2489987	1321-1472	1	PC	RADNABENMOTOR	GEAR HUB MOTOR	MOTOR DEL CUBO DE LA RUEDA	MOTEUR HYDRAULIQUE
83	1238760	1-1472	16	PC	SECHSKANTSCHRAUBE	HEXAGON SCREW	TORNILLO HEXAGONAL	VIS HEXAGONALE
84	383120	1-1472	16	PC	SCHEIBE	WASHER	ARANDELA	RONDELLE
87	2025976	1-1472	4	PC	ABDECKBLECH	COVER SHEET	CHAPA DE RECUBRIMIENTO	TÔLE DE RECOUVREMENT
88	2119340	1-1472	60	PC	SECHSKANTSCHRAUBE	HEXAGON SCREW	TORNILLO HEXAGONAL	VIS HEXAGONALE

HD 120/140 VO

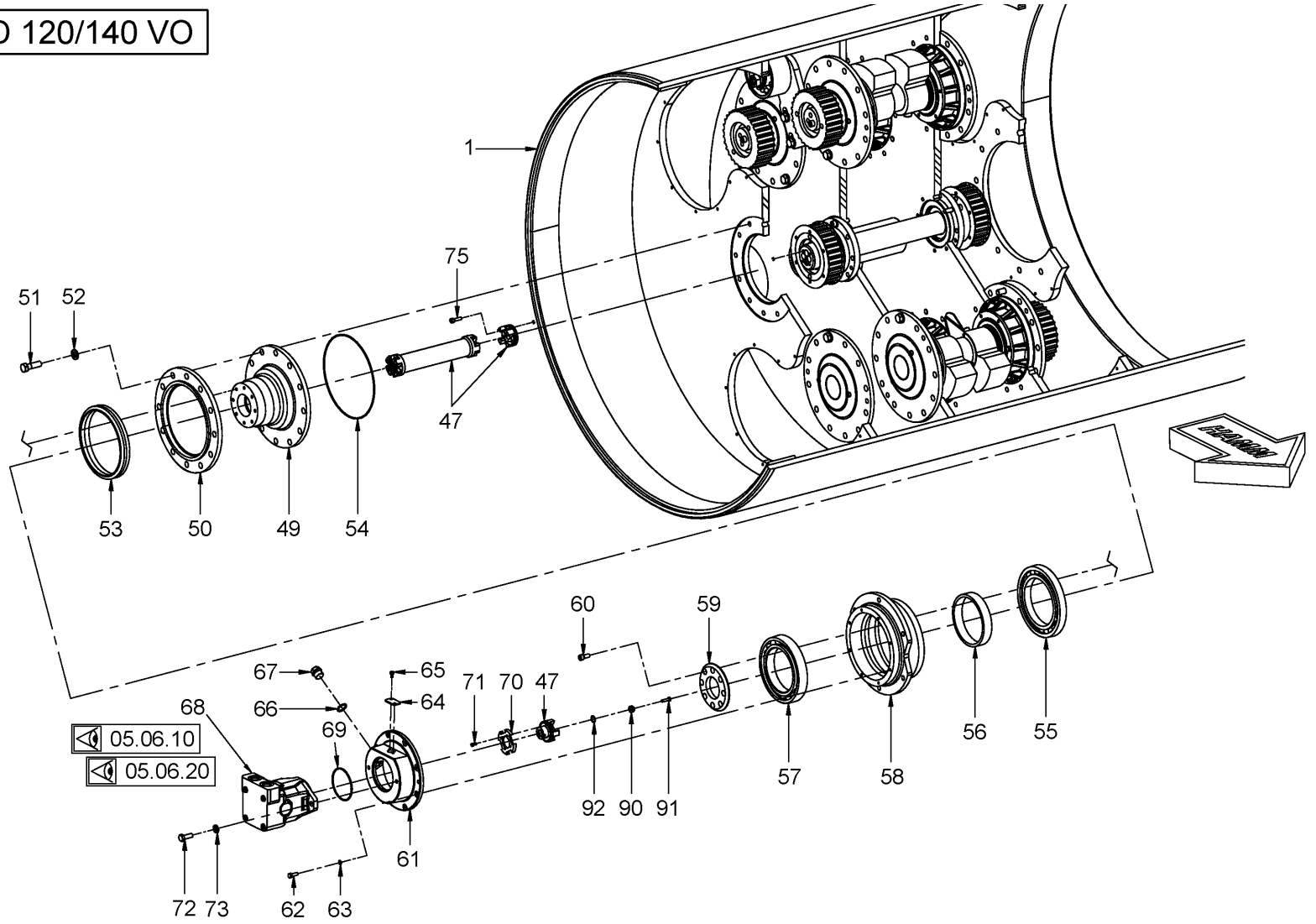

Baureihe: *Series:* *Código der serie:* *Code de série:*	H184	*Gruppe:* *Assembly:* *Grupo:* *Groupe:*	26.05.35 / 00 2151054	*Benennung:* *Designation:* *Denominación:* *Dénomination:*	**GLATTBANDAGE MIT OSZILLATOR** **SMOOTH ROLLER DRUM WITH OSCILLATOR** **BANDAJE LISO CON OSCILADOR** **BANDAGE LISSE AVEC OSCILLATEUR**	**27/10/2020** **Seite 378**	HAMM

Position Item Posición Position	Teile-Nr. Part No. Referencia Référence	Gültig für Valid for Válido para Valable	Menge Quantity Cantidad Quantité	Einheit Unit Unidad Unité	Benennung	Designation	Denominación	Dénomination
1	2181572	443-1472	1	PC	BANDAGE	ROLLER DRUM	BANDAJE	BILLE
1	2186322	443-1472	1	PC	BANDAGE	ROLLER DRUM	BANDAJE	BILLE
47	2054208	1-1472	1	PC	KUPPLUNG	COUPLING	CONEXIÓN	RACCORD
49	486892	28-1472	1	PC	KONUSFLANSCH	CONE FLANGE	BRIDA CÓNICA	BRIDE CONIQUE
50	486930	28-1472	1	PC	RING	RING	ANILLO	BAGUE
51	377430	28-1472	12	PC	SECHSKANTSCHRAUBE	HEXAGON SCREW	TORNILLO HEXAGONAL	VIS HEXAGONALE
52	250473	1-1472	12	PC	SCHEIBE	WASHER	ARANDELA	RONDELLE
53	383260	28-1472	1	PC	GLEITRINGDICHTUNG	AXIAL FACE SEAL	JUNTA DESLIZANTE	GARNITURE ÉTANCHE ANNEAU GLIS.
54	383341	1-1472	1	PC	O-RING	O-RING SEAL	ANILLO TOROÏDAL	JOINT TORIQUE
55	288268	1-1472	1	PC	RILLENKUGELLAGER	GROOVED BALL BEARING	RODAMIENTO RADIAL RÍGIDO	ROULEMENT RAINURE À BILLES
56	477494	1-1472	1	PC	RING	RING	ANILLO	BAGUE
57	370665	1-1472	1	PC	RILLENKUGELLAGER	GROOVED BALL BEARING	RODAMIENTO RADIAL RÍGIDO	ROULEMENT RAINURE À BILLES
58	486922	28-1472	1	PC	FLANSCH	FLANGE	BRIDA	BRIDE
59	477486	1-1472	1	PC	DECKEL	LID	TAPA	COUVERCLE
60	2119287	1-1472	8	PC	ZYLINDERSCHRAUBE	CHEESE-HEAD SCREW	TORNILLO CILÍNDRICO	VIS À TÊTE CYLINDRIQUE
61	1524437	1-1472	1	PC	FLANSCH	FLANGE	BRIDA	BRIDE
62	2119341	1-1472	8	PC	SECHSKANTSCHRAUBE	HEXAGON SCREW	TORNILLO HEXAGONAL	VIS HEXAGONALE
63	276332	1-1472	8	PC	SICHERUNGSSCHEIBE	LOCKING WASHER	DISCO DE SEGURIDAD	RONDELLE D'ARRÊT
64	1464868	1-1472	1	PC	ABDECKBLECH	COVER SHEET	CHAPA DE RECUBRIMIENTO	TÔLE DE RECOUVREMENT
65	367575	1-1472	2	PC	ZYLINDERSCHRAUBE	CHEESE-HEAD SCREW	TORNILLO CILÍNDRICO	VIS À TÊTE CYLINDRIQUE
66	219509	1-1472	1	PC	DICHTRING	SEALING RING	ANILLO DE JUNTA	BAGUE À LÈVRES
67	205850	1-1472	1	PC	VERSCHLUSSSCHRAUBE	LOCKING SCREW	TORNILLO DE CIERRE	VIS DE FERMETURE
68	2133272	28-1472	1	PC	KONSTANTMOTOR	CONSTANT MOTOR	MOTOR DE VOLUMEN CONSTANTE	MOTEUR À CYLINDRÉE CONSTANTE
69	337609	1-1472	1	PC	O-RING	O-RING SEAL	ANILLO TOROÏDAL	JOINT TORIQUE
70	2054313	1-1472	1	PC	SCHALTRAD	SWITCH WHEEL	RUEDA DE CAMBIO	ROUE DE COMMANDE
71	239615	1-1472	4	PC	ZYLINDERSCHRAUBE	CHEESE-HEAD SCREW	TORNILLO CILÍNDRICO	VIS À TÊTE CYLINDRIQUE
72	2119582	1-1472	2	PC	SECHSKANTSCHRAUBE	HEXAGON SCREW	TORNILLO HEXAGONAL	VIS HEXAGONALE
73	381543	1-1472	2	PC	SCHEIBE	WASHER	ARANDELA	RONDELLE
75	214582	1-1472	4	PC	ZYLINDERSCHRAUBE	CHEESE-HEAD SCREW	TORNILLO CILÍNDRICO	VIS À TÊTE CYLINDRIQUE
90	2113196	1-1472	1	PC	DRUCKSCHEIBE	THRUST WASHER	DISCO DE PRESIÓN	DISQUE DE PRESSION
91	2426739	1-1472	1	PC	SECHSKANTSCHRAUBE	HEXAGON SCREW	TORNILLO HEXAGONAL	VIS HEXAGONALE
92	2112655	1-1472	1	PC	SICHERUNGSRING	CIRCLIP	ANILLO FIJADOR	BAGUE D'ARRÊT

VERSION HD 140 VV

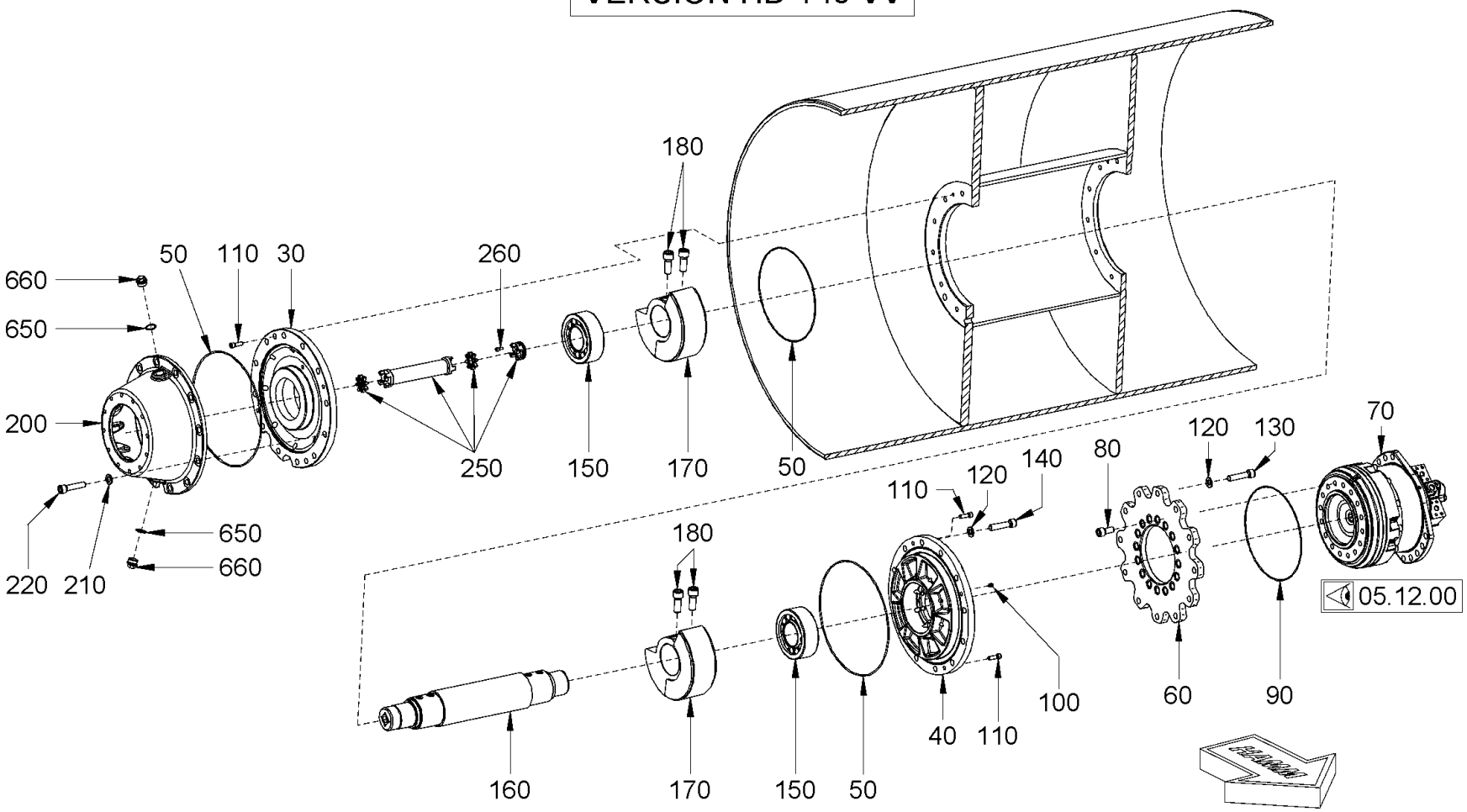

Baureihe: *Series:* *Código der serie:* *Code de série:*	H184	*Gruppe:* *Assembly:* *Grupo:* *Groupe:*	26.05.41 / 01 2150897	*Benennung:* *Designation:* *Denominación:* *Dénomination:*	**GLATTBANDAGE MIT VIBRATOR (MIT BANDAGENANTRIEB)** **SMOOTH ROLLER DRUM WITH VIBRATOR (WITH DRUM DRIVE)** **BANDAJE LISO CON VIBRADOR (CON ACCIONAMIENTO DE BANDAJE)** **BANDAGE LISSE AVEC VIBRATEUR (AVEC ENTRAÎNEMENT DE BANDAGE)**	**27/10/2020** **Seite 380**	HAMM

Position Item Posición Position	Teile-Nr. Part No. Referencia Référence	Gültig für Valid for Válido para Valable	Menge Quantity Cantidad Quantité	Einheit Unit Unidad Unité	Benennung	Designation	Denominación	Dénomination
30	2060179	37-1472	1	PC	FLANSCH	FLANGE	BRIDA	BRIDE
40	2060178	37-1472	1	PC	FLANSCH	FLANGE	BRIDA	BRIDE
50	383465	37-1472	3	PC	O-RING	O-RING SEAL	ANILLO TOROÏDAL	JOINT TORIQUE
60	2150849	37-1472	1	PC	FLANSCH	FLANGE	BRIDA	BRIDE
70	2489987	1321-1472	1	PC	RADNABENMOTOR	GEAR HUB MOTOR	MOTOR DEL CUBO DE LA RUEDA	MOTEUR HYDRAULIQUE
80	2119317	37-1472	16	PC	ZYLINDERSCHRAUBE	CHEESE-HEAD SCREW	TORNILLO CILÍNDRICO	VIS À TÊTE CYLINDRIQUE
90	276081	37-1472	1	PC	O-RING	O-RING SEAL	ANILLO TOROÏDAL	JOINT TORIQUE
100	215597	37-1472	4	PC	GEWINDESTIFT	THREADED PIN	ESPIGA ROSCADA	GOUPILLE FILETÉE
110	2119295	37-1472	2	PC	ZYLINDERSCHRAUBE	CHEESE-HEAD SCREW	TORNILLO CILÍNDRICO	VIS À TÊTE CYLINDRIQUE
120	2173175	37-1472	24	PC	SICHERUNGSSCHEIBE	LOCKING WASHER	DISCO DE SEGURIDAD	RONDELLE D'ARRÊT
130	1207652	37-1472	12	PC	ZYLINDERSCHRAUBE	CHEESE-HEAD SCREW	TORNILLO CILÍNDRICO	VIS À TÊTE CYLINDRIQUE
140	1207652	37-1472	12	PC	ZYLINDERSCHRAUBE	CHEESE-HEAD SCREW	TORNILLO CILÍNDRICO	VIS À TÊTE CYLINDRIQUE
150	2060198	37-1472	2	PC	ZYLINDER-ROLLENLAGER	CYLINDRICAL ROLLER BEARING	RODAMIENTO DE RODILLOS CILÍND.	ROULEMENT À ROULEAUX CYLINDR.
160	2060254	37-1472	1	PC	WELLE	SHAFT	ARBOL	ARBRE
170	2134705	37-1472	2	PC	UNWUCHT	UNBALANCE	DESEQUILIBRIO	BALOURD
180	1238744	37-1472	4	PC	ZYLINDERSCHRAUBE	CHEESE-HEAD SCREW	TORNILLO CILÍNDRICO	VIS À TÊTE CYLINDRIQUE
200	2092376	37-1472	1	PC	DISTANZSTÜCK	DISTANCE PIECE	PIEZA DISTANCIADORA	PIÈCE INTERCALAIRE
210	2173175	37-1472	12	PC	SICHERUNGSSCHEIBE	LOCKING WASHER	DISCO DE SEGURIDAD	RONDELLE D'ARRÊT
220	1245740	37-1472	12	PC	ZYLINDERSCHRAUBE	CHEESE-HEAD SCREW	TORNILLO CILÍNDRICO	VIS À TÊTE CYLINDRIQUE
250	2426517	1316-1472	1	PC	KUPPLUNG	COUPLING	CONEXIÓN	RACCORD
260	376485	37-1472	8	PC	ZYLINDERSCHRAUBE	CHEESE-HEAD SCREW	TORNILLO CILÍNDRICO	VIS À TÊTE CYLINDRIQUE
650	233986	37-1472	2	PC	DICHTRING	SEALING RING	ANILLO DE JUNTA	BAGUE À LÈVRES
660	392766	37-1472	2	PC	VERSCHLUSSSTOPFEN	FILLER CAP	TAPÓN DE CIERRE	BOUCHON

HD 140 VV

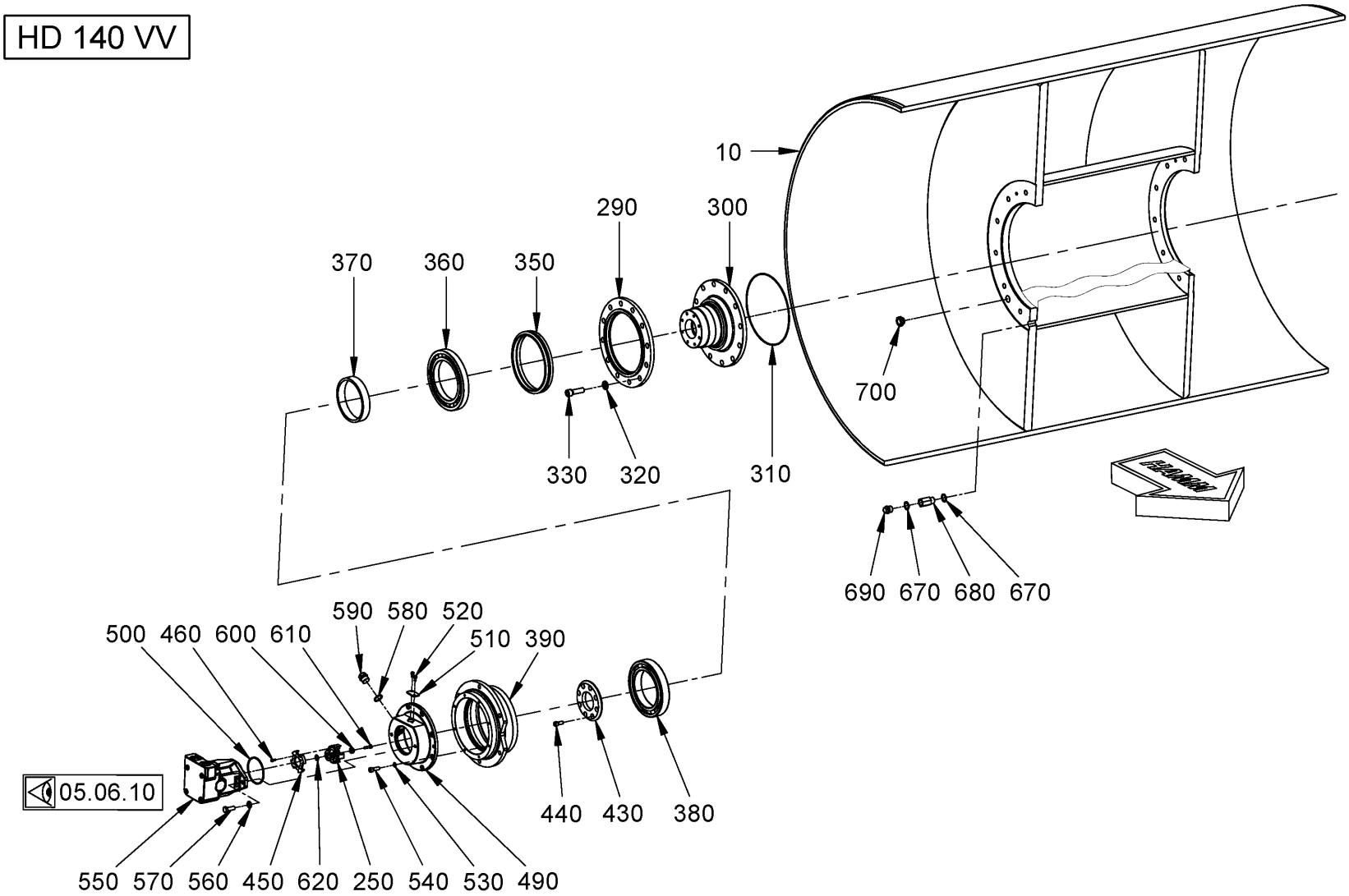

Baureihe: *Series:* *Código der serie:* *Code de série:*	H184	*Gruppe:* *Assembly:* *Grupo:* *Groupe:*	26.05.42 / 01 2150899	*Benennung:* *Designation:* *Denominación:* *Dénomination:*	**GLATTBANDAGE MIT VIBRATOR (MIT BANDAGENANTRIEB)** **SMOOTH ROLLER DRUM WITH VIBRATOR (WITH DRUM DRIVE)** **BANDAJE LISO CON VIBRADOR (CON ACCIONAMIENTO DE BANDAJE)** **BANDAGE LISSE AVEC VIBRATEUR (AVEC ENTRAÎNEMENT DE BANDAGE)**	**27/10/2020** **Seite 382**	HAMM

Position Item Posición Position	Teile-Nr. Part No. Referencia Référence	Gültig für Valid for Válido para Valable	Menge Quantity Cantidad Quantité	Einheit Unit Unidad Unité	Benennung	Designation	Denominación	Dénomination
10	2115039	37-1472	1	PC	BANDAGE	ROLLER DRUM	BANDAJE	BILLE
250	2426517	1316-1472	1	PC	KUPPLUNG	COUPLING	CONEXIÓN	RACCORD
290	486930	37-1472	1	PC	RING	RING	ANILLO	BAGUE
300	2408557	1316-1472	1	PC	KONUSFLANSCH	CONE FLANGE	BRIDA CÓNICA	BRIDE CONIQUE
310	2040661	1316-1472	1	PC	O-RING	O-RING SEAL	ANILLO TOROÏDAL	JOINT TORIQUE
320	2175178	37-1472	12	PC	SICHERUNGSSCHEIBE	LOCKING WASHER	DISCO DE SEGURIDAD	RONDELLE D'ARRÊT
330	356255	37-1472	12	PC	ZYLINDERSCHRAUBE	CHEESE-HEAD SCREW	TORNILLO CILÍNDRICO	VIS À TÊTE CYLINDRIQUE
350	383260	37-1472	1	PC	GLEITRINGDICHTUNG	AXIAL FACE SEAL	JUNTA DESLIZANTE	GARNITURE ÉTANCHE ANNEAU GLIS.
360	288268	37-1472	1	PC	RILLENKUGELLAGER	GROOVED BALL BEARING	RODAMIENTO RADIAL RÍGIDO	ROULEMENT RAINURE À BILLES
370	477494	37-1472	1	PC	RING	RING	ANILLO	BAGUE
380	370665	37-1472	1	PC	RILLENKUGELLAGER	GROOVED BALL BEARING	RODAMIENTO RADIAL RÍGIDO	ROULEMENT RAINURE À BILLES
390	486922	37-1472	1	PC	FLANSCH	FLANGE	BRIDA	BRIDE
430	2390169	1316-1472	1	PC	DECKEL	LID	TAPA	COUVERCLE
440	2119287	37-1472	8	PC	ZYLINDERSCHRAUBE	CHEESE-HEAD SCREW	TORNILLO CILÍNDRICO	VIS À TÊTE CYLINDRIQUE
450	2054313	37-1472	1	PC	SCHALTRAD	SWITCH WHEEL	RUEDA DE CAMBIO	ROUE DE COMMANDE
460	239615	37-1472	4	PC	ZYLINDERSCHRAUBE	CHEESE-HEAD SCREW	TORNILLO CILÍNDRICO	VIS À TÊTE CYLINDRIQUE
490	1524437	37-1472	1	PC	FLANSCH	FLANGE	BRIDA	BRIDE
500	337609	37-1472	1	PC	O-RING	O-RING SEAL	ANILLO TOROÏDAL	JOINT TORIQUE
510	1464868	37-1472	1	PC	ABDECKBLECH	COVER SHEET	CHAPA DE RECUBRIMIENTO	TÔLE DE RECOUVREMENT
520	2128329	37-1472	2	PC	SECHSKANTSCHRAUBE	HEXAGON SCREW	TORNILLO HEXAGONAL	VIS HEXAGONALE
530	2175172	37-1472	8	PC	SICHERUNGSSCHEIBE	LOCKING WASHER	DISCO DE SEGURIDAD	RONDELLE D'ARRÊT
540	2119341	37-1472	8	PC	SECHSKANTSCHRAUBE	HEXAGON SCREW	TORNILLO HEXAGONAL	VIS HEXAGONALE
550	2042187	37-1472	1	PC	KONSTANTMOTOR	CONSTANT MOTOR	MOTOR DE VOLUMEN CONSTANTE	MOTEUR À CYLINDRÉE CONSTANTE
560	2175175	37-1472	2	PC	SICHERUNGSSCHEIBE	LOCKING WASHER	DISCO DE SEGURIDAD	RONDELLE D'ARRÊT
570	2119582	37-1472	2	PC	SECHSKANTSCHRAUBE	HEXAGON SCREW	TORNILLO HEXAGONAL	VIS HEXAGONALE
580	219509	37-1472	1	PC	DICHTRING	SEALING RING	ANILLO DE JUNTA	BAGUE À LÈVRES
590	205850	37-1472	1	PC	VERSCHLUSSSCHRAUBE	LOCKING SCREW	TORNILLO DE CIERRE	VIS DE FERMETURE
600	2113196	37-1472	1	PC	DRUCKSCHEIBE	THRUST WASHER	DISCO DE PRESIÓN	DISQUE DE PRESSION
610	2426739	37-1472	1	PC	SECHSKANTSCHRAUBE	HEXAGON SCREW	TORNILLO HEXAGONAL	VIS HEXAGONALE
620	2112655	37-1472	1	PC	SICHERUNGSRING	CIRCLIP	ANILLO FIJADOR	BAGUE D'ARRÊT
670	219487	37-1472	2	PC	DICHTRING	SEALING RING	ANILLO DE JUNTA	BAGUE À LÈVRES
680	1259210	37-1472	1	PC	REDUZIERSTUTZEN	REDUCING PIECE	RACOR REDUCTOR	TUYAU DE RÉDUCTION
690	386880	37-1472	1	PC	VERSCHLUSSSCHRAUBE	LOCKING SCREW	TORNILLO DE CIERRE	VIS DE FERMETURE

HD 140 VV

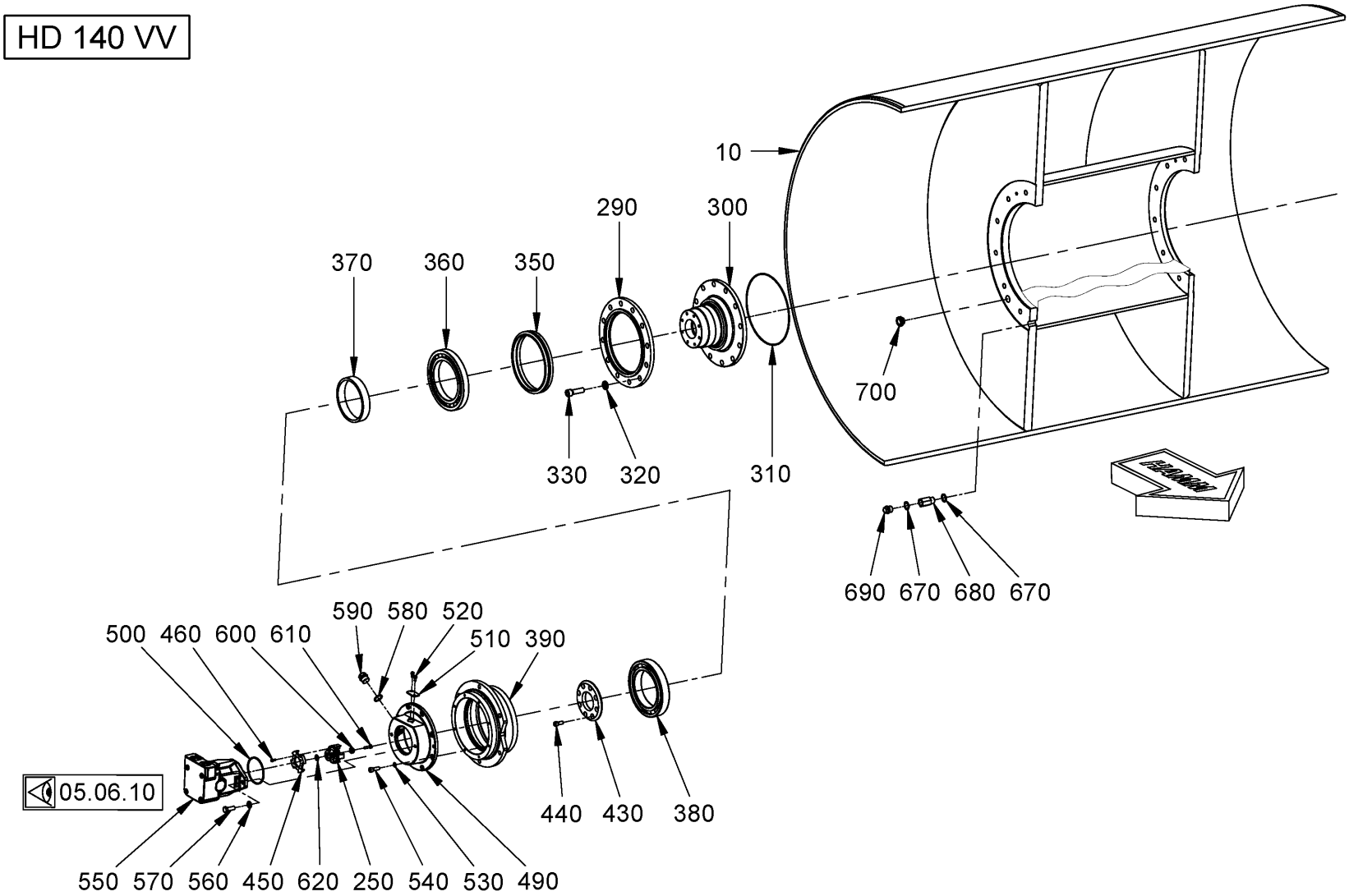

Baureihe: *Series:* *Código der serie:* *Code de série:*	H184	*Gruppe:* *Assembly:* *Grupo:* *Groupe:*	26.05.42 / 01 2150899	*Benennung:* *Designation:* *Denominación:* *Dénomination:*	**GLATTBANDAGE MIT VIBRATOR (MIT BANDAGENANTRIEB)** **SMOOTH ROLLER DRUM WITH VIBRATOR (WITH DRUM DRIVE)** **BANDAJE LISO CON VIBRADOR (CON ACCIONAMIENTO DE BANDAJE)** **BANDAGE LISSE AVEC VIBRATEUR (AVEC ENTRAÎNEMENT DE BANDAGE)**	**27/10/2020** **Seite 384**	HAMM

Position Item Posición Position	Teile-Nr. Part No. Referencia Référence	Gültig für Valid for Válido para Valable	Menge Quantity Cantidad Quantité	Einheit Unit Unidad Unité	Benennung	Designation	Denominación	Dénomination
700	237256	37-1472	1	PC	SCHAUGLAS	INSPECTION GLASS	MIRILLA	REGARD

HD 140 VV-HV

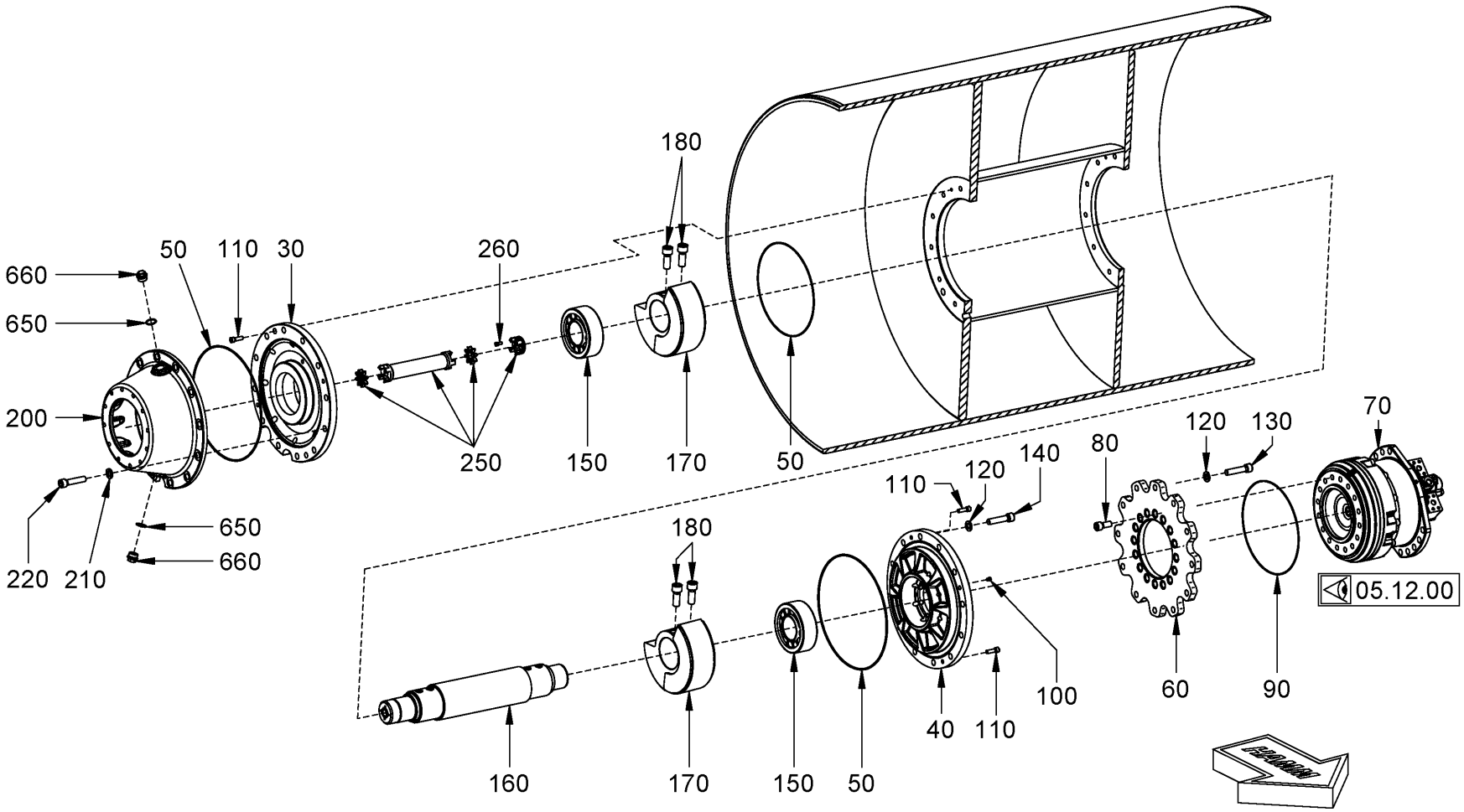

Baureihe: *Series:* *Código der serie:* *Code de série:*	H184	*Gruppe:* *Assembly:* *Grupo:* *Groupe:*	26.05.51 / 00 2140575	*Benennung:* *Designation:* *Denominación:* *Dénomination:*	**GLATTBANDAGE MIT VIBRATOR (MIT BANDAGENANTRIEB)** **SMOOTH ROLLER DRUM WITH VIBRATOR (WITH DRUM DRIVE)** **BANDAJE LISO CON VIBRADOR (CON ACCIONAMIENTO DE BANDAJE)** **BANDAGE LISSE AVEC VIBRATEUR (AVEC ENTRAÎNEMENT DE BANDAGE)**	**27/10/2020** **Seite 386**	HAMM

Position Item Posición Position	Teile-Nr. Part No. Referencia Référence	Gültig für Valid for Válido para Valable	Menge Quantity Cantidad Quantité	Einheit Unit Unidad Unité	Benennung	Designation	Denominación	Dénomination
30	2060179	1-1472	1	PC	FLANSCH	FLANGE	BRIDA	BRIDE
40	2060178	1-1472	1	PC	FLANSCH	FLANGE	BRIDA	BRIDE
50	383465	1-1472	3	PC	O-RING	O-RING SEAL	ANILLO TOROÏDAL	JOINT TORIQUE
60	2150849	1-1472	1	PC	FLANSCH	FLANGE	BRIDA	BRIDE
70	2489987	1321-1472	1	PC	RADNABENMOTOR	GEAR HUB MOTOR	MOTOR DEL CUBO DE LA RUEDA	MOTEUR HYDRAULIQUE
80	2119317	1-1472	16	PC	ZYLINDERSCHRAUBE	CHEESE-HEAD SCREW	TORNILLO CILÍNDRICO	VIS À TÊTE CYLINDRIQUE
90	276081	1-1472	1	PC	O-RING	O-RING SEAL	ANILLO TOROÏDAL	JOINT TORIQUE
100	215597	1-1472	4	PC	GEWINDESTIFT	THREADED PIN	ESPIGA ROSCADA	GOUPILLE FILETÉE
110	2119295	1-1472	2	PC	ZYLINDERSCHRAUBE	CHEESE-HEAD SCREW	TORNILLO CILÍNDRICO	VIS À TÊTE CYLINDRIQUE
120	2173175	1-1472	24	PC	SICHERUNGSSCHEIBE	LOCKING WASHER	DISCO DE SEGURIDAD	RONDELLE D'ARRÊT
130	1207652	1-1472	12	PC	ZYLINDERSCHRAUBE	CHEESE-HEAD SCREW	TORNILLO CILÍNDRICO	VIS À TÊTE CYLINDRIQUE
140	1207652	1-1472	12	PC	ZYLINDERSCHRAUBE	CHEESE-HEAD SCREW	TORNILLO CILÍNDRICO	VIS À TÊTE CYLINDRIQUE
150	2060198	1-1472	2	PC	ZYLINDER-ROLLENLAGER	CYLINDRICAL ROLLER BEARING	RODAMIENTO DE RODILLOS CILÍND.	ROULEMENT À ROULEAUX CYLINDR.
160	2060254	1-1472	1	PC	WELLE	SHAFT	ARBOL	ARBRE
170	2055309	1-1472	2	PC	UNWUCHT	UNBALANCE	DESEQUILIBRIO	BALOURD
180	1238744	1-1472	4	PC	ZYLINDERSCHRAUBE	CHEESE-HEAD SCREW	TORNILLO CILÍNDRICO	VIS À TÊTE CYLINDRIQUE
200	2092376	1-1472	1	PC	DISTANZSTÜCK	DISTANCE PIECE	PIEZA DISTANCIADORA	PIÈCE INTERCALAIRE
210	2173175	1-1472	12	PC	SICHERUNGSSCHEIBE	LOCKING WASHER	DISCO DE SEGURIDAD	RONDELLE D'ARRÊT
220	1245740	1-1472	12	PC	ZYLINDERSCHRAUBE	CHEESE-HEAD SCREW	TORNILLO CILÍNDRICO	VIS À TÊTE CYLINDRIQUE
250	2426517	1316-1472	1	PC	KUPPLUNG	COUPLING	CONEXIÓN	RACCORD
260	376485	1-1472	4	PC	ZYLINDERSCHRAUBE	CHEESE-HEAD SCREW	TORNILLO CILÍNDRICO	VIS À TÊTE CYLINDRIQUE
650	233986	1-1472	2	PC	DICHTRING	SEALING RING	ANILLO DE JUNTA	BAGUE À LÈVRES
660	392766	1-1472	2	PC	VERSCHLUSSSTOPFEN	FILLER CAP	TAPÓN DE CIERRE	BOUCHON

HD 140 VV-HV

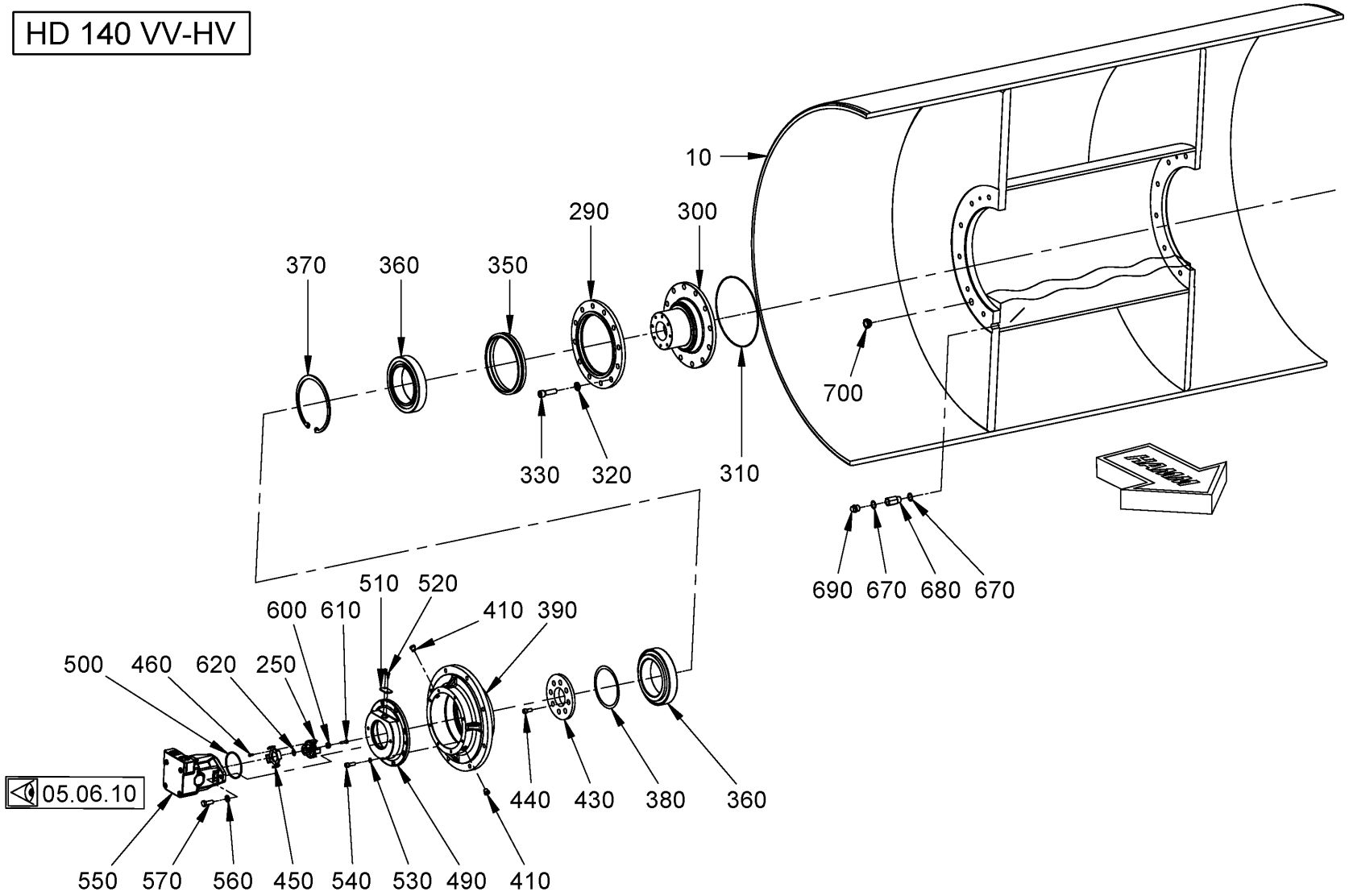

Baureihe: *Series:* *Código der serie:* *Code de série:*	H184	*Gruppe:* *Assembly:* *Grupo:* *Groupe:*	26.05.52 / 00 2150903	*Benennung:* *Designation:* *Denominación:* *Dénomination:*	**GLATTBANDAGE MIT VIBRATOR (MIT BANDAGENANTRIEB)** **SMOOTH ROLLER DRUM WITH VIBRATOR (WITH DRUM DRIVE)** **BANDAJE LISO CON VIBRADOR (CON ACCIONAMIENTO DE BANDAJE)** **BANDAGE LISSE AVEC VIBRATEUR (AVEC ENTRAÎNEMENT DE BANDAGE)**	**27/10/2020** **Seite 388**	HAMM

Position Item Posición Position	Teile-Nr. Part No. Referencia Référence	Gültig für Valid for Válido para Valable	Menge Quantity Cantidad Quantité	Einheit Unit Unidad Unité	Benennung	Designation	Denominación	Dénomination
10	2115039	1-1472	1	PC	BANDAGE	ROLLER DRUM	BANDAJE	BILLE
250	2426517	1316-1472	1	PC	KUPPLUNG	COUPLING	CONEXIÓN	RACCORD
290	486930	1-1472	1	PC	RING	RING	ANILLO	BAGUE
300	2426802	1316-1472	1	PC	KONUSFLANSCH	CONE FLANGE	BRIDA CÓNICA	BRIDE CONIQUE
310	2040661	1316-1472	1	PC	O-RING	O-RING SEAL	ANILLO TOROÏDAL	JOINT TORIQUE
320	2175178	1-1472	12	PC	SICHERUNGSSCHEIBE	LOCKING WASHER	DISCO DE SEGURIDAD	RONDELLE D'ARRÊT
330	356255	1-1472	12	PC	ZYLINDERSCHRAUBE	CHEESE-HEAD SCREW	TORNILLO CILÍNDRICO	VIS À TÊTE CYLINDRIQUE
350	383260	1-1472	1	PC	GLEITRINGDICHTUNG	AXIAL FACE SEAL	JUNTA DESLIZANTE	GARNITURE ÉTANCHE ANNEAU GLIS.
360	386367	1-1472	2	PC	KEGELROLLENLAGER	TAPER ROLLER BEARING	RODAMIENTO DE RODILLOS CÓNICOS	ROULEMENT À ROULEAUX CONIQUES
370	228303	1-1472	1	PC	SICHERUNGSRING	CIRCLIP	ANILLO FIJADOR	BAGUE D'ARRÊT
380	218715	1-1472	2	PC	LAMINUMRING	LAMINUM SHIM	ARANDELA LAMINADA	BAGUE D'AJUSTAGE
390	805521	1-1472	1	PC	FLANSCH	FLANGE	BRIDA	BRIDE
410	355135	1-1472	2	PC	VERSCHLUSSSCHRAUBE	LOCKING SCREW	TORNILLO DE CIERRE	VIS DE FERMETURE
430	2443786	1316-1472	1	PC	DECKEL	LID	TAPA	COUVERCLE
440	2119287	1-1472	8	PC	ZYLINDERSCHRAUBE	CHEESE-HEAD SCREW	TORNILLO CILÍNDRICO	VIS À TÊTE CYLINDRIQUE
450	2110663	1-1472	1	PC	SCHALTRAD	SWITCH WHEEL	RUEDA DE CAMBIO	ROUE DE COMMANDE
460	239615	1-1472	4	PC	ZYLINDERSCHRAUBE	CHEESE-HEAD SCREW	TORNILLO CILÍNDRICO	VIS À TÊTE CYLINDRIQUE
490	2138286	1-1472	1	PC	FLANSCH	FLANGE	BRIDA	BRIDE
500	337609	1-1472	1	PC	O-RING	O-RING SEAL	ANILLO TOROÏDAL	JOINT TORIQUE
510	1464868	1-1472	1	PC	ABDECKBLECH	COVER SHEET	CHAPA DE RECUBRIMIENTO	TÔLE DE RECOUVREMENT
520	2128329	1-1472	2	PC	SECHSKANTSCHRAUBE	HEXAGON SCREW	TORNILLO HEXAGONAL	VIS HEXAGONALE
530	2175174	1-1472	8	PC	SICHERUNGSSCHEIBE	LOCKING WASHER	DISCO DE SEGURIDAD	RONDELLE D'ARRÊT
540	2119449	1-1472	8	PC	SECHSKANTSCHRAUBE	HEXAGON SCREW	TORNILLO HEXAGONAL	VIS HEXAGONALE
550	2042187	1-1472	1	PC	KONSTANTMOTOR	CONSTANT MOTOR	MOTOR DE VOLUMEN CONSTANTE	MOTEUR À CYLINDRÉE CONSTANTE
560	2175175	1-1472	2	PC	SICHERUNGSSCHEIBE	LOCKING WASHER	DISCO DE SEGURIDAD	RONDELLE D'ARRÊT
570	2119582	1-1472	2	PC	SECHSKANTSCHRAUBE	HEXAGON SCREW	TORNILLO HEXAGONAL	VIS HEXAGONALE
600	2113196	1-1472	1	PC	DRUCKSCHEIBE	THRUST WASHER	DISCO DE PRESIÓN	DISQUE DE PRESSION
610	2426739	1-1472	1	PC	SECHSKANTSCHRAUBE	HEXAGON SCREW	TORNILLO HEXAGONAL	VIS HEXAGONALE
620	2112655	1-1472	1	PC	SICHERUNGSRING	CIRCLIP	ANILLO FIJADOR	BAGUE D'ARRÊT
670	219487	1-1472	2	PC	DICHTRING	SEALING RING	ANILLO DE JUNTA	BAGUE À LÈVRES
680	1259210	1-1472	1	PC	REDUZIERSTUTZEN	REDUCING PIECE	RACOR REDUCTOR	TUYAU DE RÉDUCTION
690	386880	1-1472	1	PC	VERSCHLUSSSCHRAUBE	LOCKING SCREW	TORNILLO DE CIERRE	VIS DE FERMETURE

HD 140 VV-HV

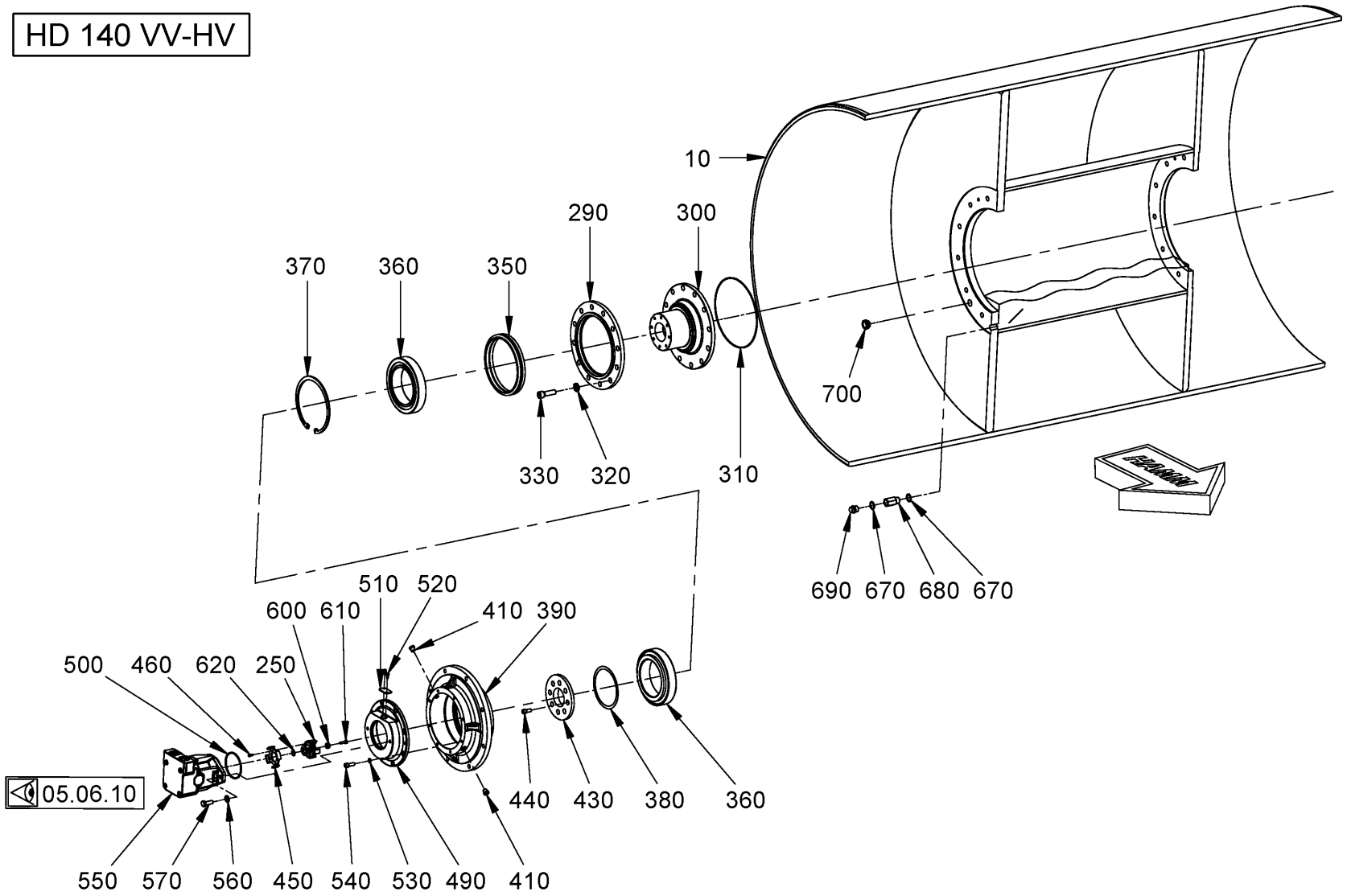

Baureihe: *Series:* *Código der serie:* *Code de série:*	H184	*Gruppe:* *Assembly:* *Grupo:* *Groupe:*	26.05.52 / 00 2150903	*Benennung:* *Designation:* *Denominación:* *Dénomination:*	**GLATTBANDAGE MIT VIBRATOR (MIT BANDAGENANTRIEB)** **SMOOTH ROLLER DRUM WITH VIBRATOR (WITH DRUM DRIVE)** **BANDAJE LISO CON VIBRADOR (CON ACCIONAMIENTO DE BANDAJE)** **BANDAGE LISSE AVEC VIBRATEUR (AVEC ENTRAÎNEMENT DE BANDAGE)**	**27/10/2020** **Seite 390**	HAMM

Position Item Posición Position	Teile-Nr. Part No. Referencia Référence	Gültig für Valid for Válido para Valable	Menge Quantity Cantidad Quantité	Einheit Unit Unidad Unité	Benennung	Designation	Denominación	Dénomination
700	237256	1-1472	1	PC	SCHAUGLAS	INSPECTION GLASS	MIRILLA	REGARD

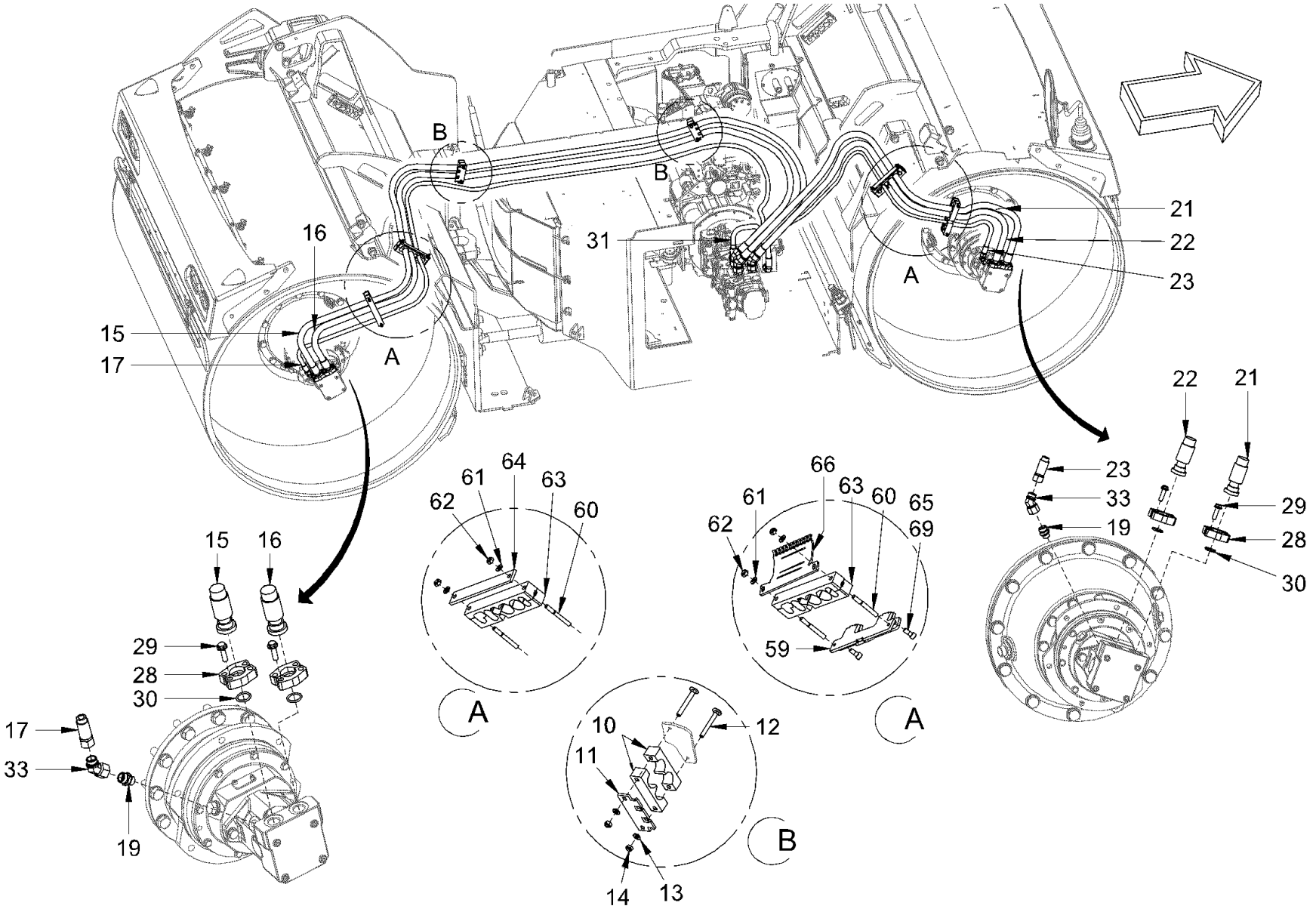

Baureihe: *Series:* *Código der serie:* *Code de série:*	H184	*Gruppe:* *Assembly:* *Grupo:* *Groupe:*	26.10.01 / 00 2152136	*Benennung:* **VIBRATIONSANTRIEB** *Designation:* **VIBRATION DRIVE** *Denominación:* **ACCIONAMIENTO DE VIBRACIÓN** *Dénomination:* **COMMANDE DE VIBRATION**	**27/10/2020** **Seite 392**

HAMM

Position Item Posición Position	Teile-Nr. Part No. Referencia Référence	Gültig für Valid for Válido para Valable	Menge Quantity Cantidad Quantité	Einheit Unit Unidad Unité	Benennung	Designation	Denominación	Dénomination
10	2072123	1-9999	4	PC	SCHELLENHÄLFTE	HALF-CLIP	MEDIA ABRAZADERA	DEMI-COLLIER
11	2070552	1-9999	2	PC	DECKPLATTE	TOP COVER	PLACA DE RECUBRIMIENTO	PLAQUE DE RECOUVREMENT
12	2071493	1-9999	4	PC	FLACHRUNDSCHRAUBE	MUSHROOM HEAD SCREW	TORNILLO CIL. CABEZA REBAJADA	VIS À TÊTE BOMBÉE
13	2175172	1-9999	4	PC	SICHERUNGSSCHEIBE	LOCKING WASHER	DISCO DE SEGURIDAD	RONDELLE D'ARRÊT
14	2127020	1-9999	4	PC	SECHSKANTMUTTER	HEXAGONAL NUT	TUERCA HEXAGONAL	ECROU HEXAGONAL
15	2053356	1-9999	1	PC	SCHLAUCH HD+120	HOSE HD+120	MANGUERA HD+120	TUYAU FLEXIBLES HD+120
15	2105130	1-9999	1	PC	SCHLAUCH	HOSE	MANGUERA	TUYAU FLEXIBLES
16	2053353	1-9999	1	PC	SCHLAUCH	HOSE	MANGUERA	TUYAU FLEXIBLES
16	2105119	1-9999	1	PC	SCHLAUCH	HOSE	MANGUERA	TUYAU FLEXIBLES
17	2053344	1-9999	1	PC	SCHLAUCH	HOSE	MANGUERA	TUYAU FLEXIBLES
17	2105131	1-9999	1	PC	SCHLAUCH	HOSE	MANGUERA	TUYAU FLEXIBLES
19	230995	1-9999	2	PC	EINSCHRAUBSTUTZEN GERADE	STRAIGHT SCREWED SOCKET	RACOR PARA ENROSCAR RECTO	RACCORD DROIT
21	2053354	1-9999	1	PC	SCHLAUCH	HOSE	MANGUERA	TUYAU FLEXIBLES
21	2105125	1-9999	1	PC	SCHLAUCH	HOSE	MANGUERA	TUYAU FLEXIBLES
22	2053355	1-9999	1	PC	SCHLAUCH	HOSE	MANGUERA	TUYAU FLEXIBLES
22	2105126	1-9999	1	PC	SCHLAUCH	HOSE	MANGUERA	TUYAU FLEXIBLES
23	2053343	1-9999	1	PC	SCHLAUCH	HOSE	MANGUERA	TUYAU FLEXIBLES
23	2105129	1-9999	1	PC	SCHLAUCH	HOSE	MANGUERA	TUYAU FLEXIBLES
28	267457	1-9999	8	PC	SAE-FLANSCHHÄLFTE	SAE-FLANGE HALF	MITAD DE LA BRIDA SAE	MOITIÉ DE BRIDE SAE
29	1264893	1-9999	16	PC	SICHERUNGSSCHRAUBE	SAFETY SCREW	TORNILLO DE SEGURIDAD	VIS DE FIXATION
30	267465	1-9999	4	PC	O-RING	O-RING SEAL	ANILLO TOROÏDAL	JOINT TORIQUE
31	2105553	1-9999	1	PC	SCHLAUCH	HOSE	MANGUERA	TUYAU FLEXIBLES
33	2079309	1-9999	3	PC	WINKELSTUTZEN EINSTELLBAR	ELBOW ADJUSTABLE	RACOR ANGULAR AJUSTABLE	RACCORD COUDÉ AJUSTABLE
59	2134214	1-9999	2	PC	HALTER	HOLDER	SOPORTE	SUPPORT
60	2540276	1-9999	4	PC	STIFTSCHRAUBE	STUD SCREW	ESPÁRRAGO	GOUJON FILETÉ
61	2175172	1-9999	4	PC	SICHERUNGSSCHEIBE	LOCKING WASHER	DISCO DE SEGURIDAD	RONDELLE D'ARRÊT
62	2127020	1-9999	4	PC	SECHSKANTMUTTER	HEXAGONAL NUT	TUERCA HEXAGONAL	ECROU HEXAGONAL
63	2074849	1-9999	4	PC	SCHLAUCHSCHELLE	HOSE CLAMP	ABRAZADERA	COLLIER DE SERRAGE
64	2075382	1-9999	2	PC	FLACHSTAHL	FLAT STEEL	ACERO PLANO	ACIER PLAT
65	214469	1-9999	4	PC	ZYLINDERSCHRAUBE	CHEESE-HEAD SCREW	TORNILLO CILÍNDRICO	VIS À TÊTE CYLINDRIQUE
66	2164955	1-9999	2	PC	HALTER	HOLDER	SOPORTE	SUPPORT
69	276332	1-9999	4	PC	SICHERUNGSSCHEIBE	LOCKING WASHER	DISCO DE SEGURIDAD	RONDELLE D'ARRÊT

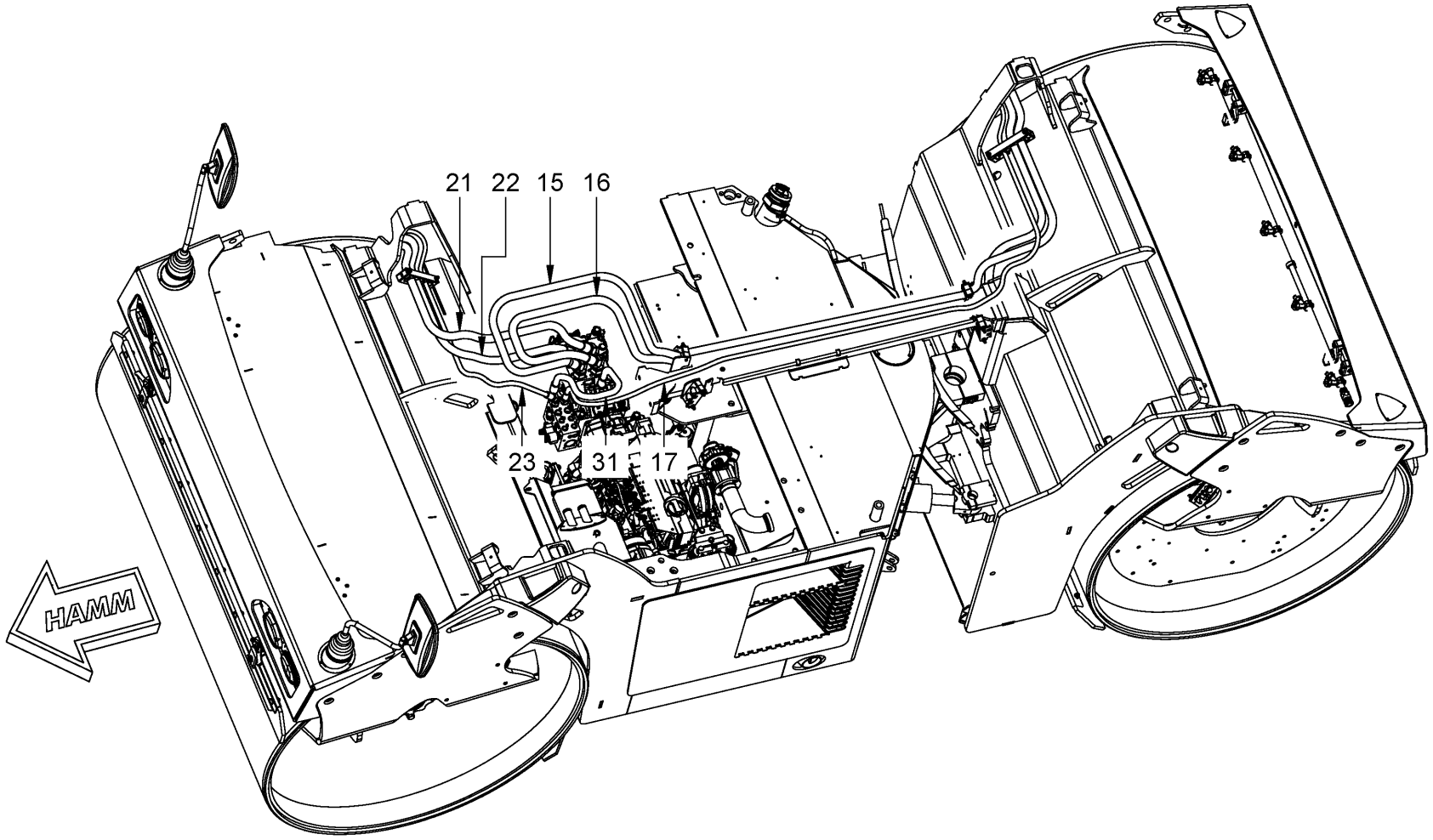

Baureihe: *Series:* *Código der serie:* *Code de série:*	H184	*Gruppe:* *Assembly:* *Grupo:* *Groupe:*	26.10.02 / 00 2152137	*Benennung:* **VIBRATIONSANTRIEB** *Designation:* **VIBRATION DRIVE** *Denominación:* **ACCIONAMIENTO DE VIBRACIÓN** *Dénomination:* **COMMANDE DE VIBRATION**	**27/10/2020** **Seite 394**

HAMM

Position Item Posición Position	Teile-Nr. Part No. Referencia Référence	Gültig für Valid for Válido para Valable	Menge Quantity Cantidad Quantité	Einheit Unit Unidad Unité	Benennung	Designation	Denominación	Dénomination
15	2053356	1-9999	1	PC	SCHLAUCH HD+120	HOSE HD+120	MANGUERA HD+120	TUYAU FLEXIBLES HD+120
15	2105130	1-9999	1	PC	SCHLAUCH	HOSE	MANGUERA	TUYAU FLEXIBLES
16	2053353	1-9999	1	PC	SCHLAUCH	HOSE	MANGUERA	TUYAU FLEXIBLES
16	2105119	1-9999	1	PC	SCHLAUCH	HOSE	MANGUERA	TUYAU FLEXIBLES
17	2053344	1-9999	1	PC	SCHLAUCH	HOSE	MANGUERA	TUYAU FLEXIBLES
17	2105131	1-9999	1	PC	SCHLAUCH	HOSE	MANGUERA	TUYAU FLEXIBLES
21	2053354	1-9999	1	PC	SCHLAUCH	HOSE	MANGUERA	TUYAU FLEXIBLES
21	2105125	1-9999	1	PC	SCHLAUCH	HOSE	MANGUERA	TUYAU FLEXIBLES
22	2053355	1-9999	1	PC	SCHLAUCH	HOSE	MANGUERA	TUYAU FLEXIBLES
22	2105126	1-9999	1	PC	SCHLAUCH	HOSE	MANGUERA	TUYAU FLEXIBLES
23	2053343	1-9999	1	PC	SCHLAUCH	HOSE	MANGUERA	TUYAU FLEXIBLES
23	2105129	1-9999	1	PC	SCHLAUCH	HOSE	MANGUERA	TUYAU FLEXIBLES
31	2105553	1-9999	1	PC	SCHLAUCH	HOSE	MANGUERA	TUYAU FLEXIBLES

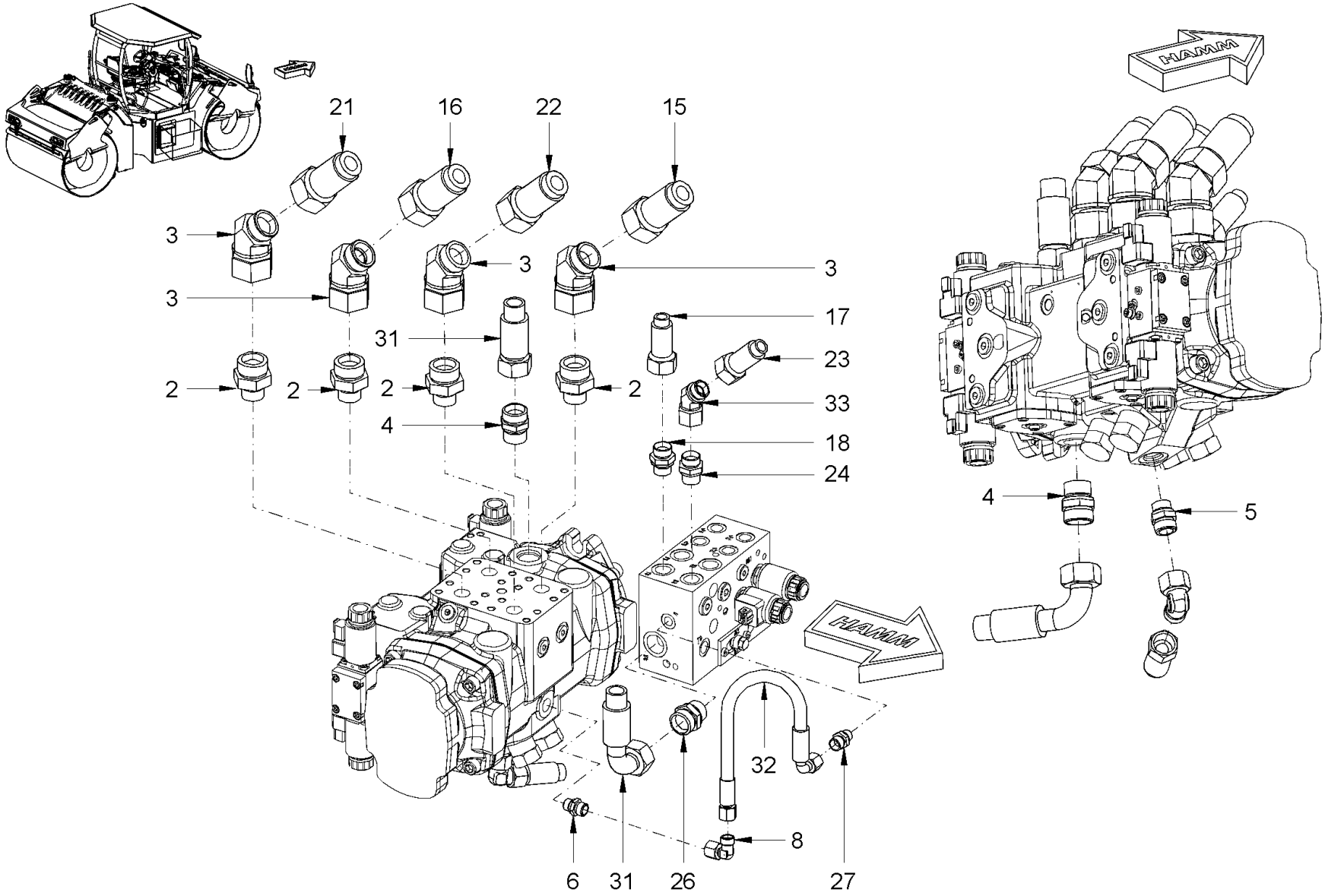

Baureihe: *Series:* *Código der serie:* *Code de série:*	H184	*Gruppe:* *Assembly:* *Grupo:* *Groupe:*	26.10.03 / 00 2152139	*Benennung:* **VIBRATIONSANTRIEB** *Designation:* **VIBRATION DRIVE** *Denominación:* **ACCIONAMIENTO DE VIBRACIÓN** *Dénomination:* **COMMANDE DE VIBRATION**	**27/10/2020** **Seite 396**

HAMM

Position Item Posición Position	Teile-Nr. Part No. Referencia Référence	Gültig für Valid for Válido para Valable	Menge Quantity Cantidad Quantité	Einheit Unit Unidad Unité	Benennung	Designation	Denominación	Dénomination
2	2075511	1-9999	4	PC	EINSCHRAUBSTUTZEN GERADE	STRAIGHT SCREWED SOCKET	RACOR PARA ENROSCAR RECTO	RACCORD DROIT
3	2056344	1-9999	4	PC	WINKELSTUTZEN EINSTELLBAR	ELBOW ADJUSTABLE	RACOR ANGULAR AJUSTABLE	RACCORD COUDÉ AJUSTABLE
4	280232	1-9999	2	PC	EINSCHRAUBSTUTZEN GERADE	STRAIGHT SCREWED SOCKET	RACOR PARA ENROSCAR RECTO	RACCORD DROIT
5	230995	1-9999	1	PC	EINSCHRAUBSTUTZEN GERADE	STRAIGHT SCREWED SOCKET	RACOR PARA ENROSCAR RECTO	RACCORD DROIT
6	2075507	1-9999	1	PC	EINSCHRAUBSTUTZEN GERADE	STRAIGHT SCREWED SOCKET	RACOR PARA ENROSCAR RECTO	RACCORD DROIT
8	2118230	1-9999	2	PC	WINKELSTUTZEN EINSTELLBAR	ELBOW ADJUSTABLE	RACOR ANGULAR AJUSTABLE	RACCORD COUDÉ AJUSTABLE
15	2053356	1-9999	1	PC	SCHLAUCH HD+120	HOSE HD+120	MANGUERA HD+120	TUYAU FLEXIBLES HD+120
15	2105130	1-9999	1	PC	SCHLAUCH	HOSE	MANGUERA	TUYAU FLEXIBLES
16	2053353	1-9999	1	PC	SCHLAUCH	HOSE	MANGUERA	TUYAU FLEXIBLES
16	2105119	1-9999	1	PC	SCHLAUCH	HOSE	MANGUERA	TUYAU FLEXIBLES
17	2053344	1-9999	1	PC	SCHLAUCH	HOSE	MANGUERA	TUYAU FLEXIBLES
17	2105131	1-9999	1	PC	SCHLAUCH	HOSE	MANGUERA	TUYAU FLEXIBLES
18	317179	1-9999	1	PC	EINSCHRAUBSTUTZEN GERADE	STRAIGHT SCREWED SOCKET	RACOR PARA ENROSCAR RECTO	RACCORD DROIT
21	2053354	1-9999	1	PC	SCHLAUCH	HOSE	MANGUERA	TUYAU FLEXIBLES
21	2105125	1-9999	1	PC	SCHLAUCH	HOSE	MANGUERA	TUYAU FLEXIBLES
22	2053355	1-9999	1	PC	SCHLAUCH	HOSE	MANGUERA	TUYAU FLEXIBLES
22	2105126	1-9999	1	PC	SCHLAUCH	HOSE	MANGUERA	TUYAU FLEXIBLES
23	2053343	1-9999	1	PC	SCHLAUCH	HOSE	MANGUERA	TUYAU FLEXIBLES
23	2105129	1-9999	1	PC	SCHLAUCH	HOSE	MANGUERA	TUYAU FLEXIBLES
24	317179	1-9999	1	PC	EINSCHRAUBSTUTZEN GERADE	STRAIGHT SCREWED SOCKET	RACOR PARA ENROSCAR RECTO	RACCORD DROIT
26	317195	1-9999	1	PC	EINSCHRAUBSTUTZEN GERADE	STRAIGHT SCREWED SOCKET	RACOR PARA ENROSCAR RECTO	RACCORD DROIT
27	317152	1-9999	1	PC	EINSCHRAUBSTUTZEN GERADE	STRAIGHT SCREWED SOCKET	RACOR PARA ENROSCAR RECTO	RACCORD DROIT
31	2105553	1-9999	1	PC	SCHLAUCH	HOSE	MANGUERA	TUYAU FLEXIBLES
32	2213574	1-9999	1	PC	SCHLAUCH	HOSE	MANGUERA	TUYAU FLEXIBLES
33	2079309	1-9999	3	PC	WINKELSTUTZEN EINSTELLBAR	ELBOW ADJUSTABLE	RACOR ANGULAR AJUSTABLE	RACCORD COUDÉ AJUSTABLE

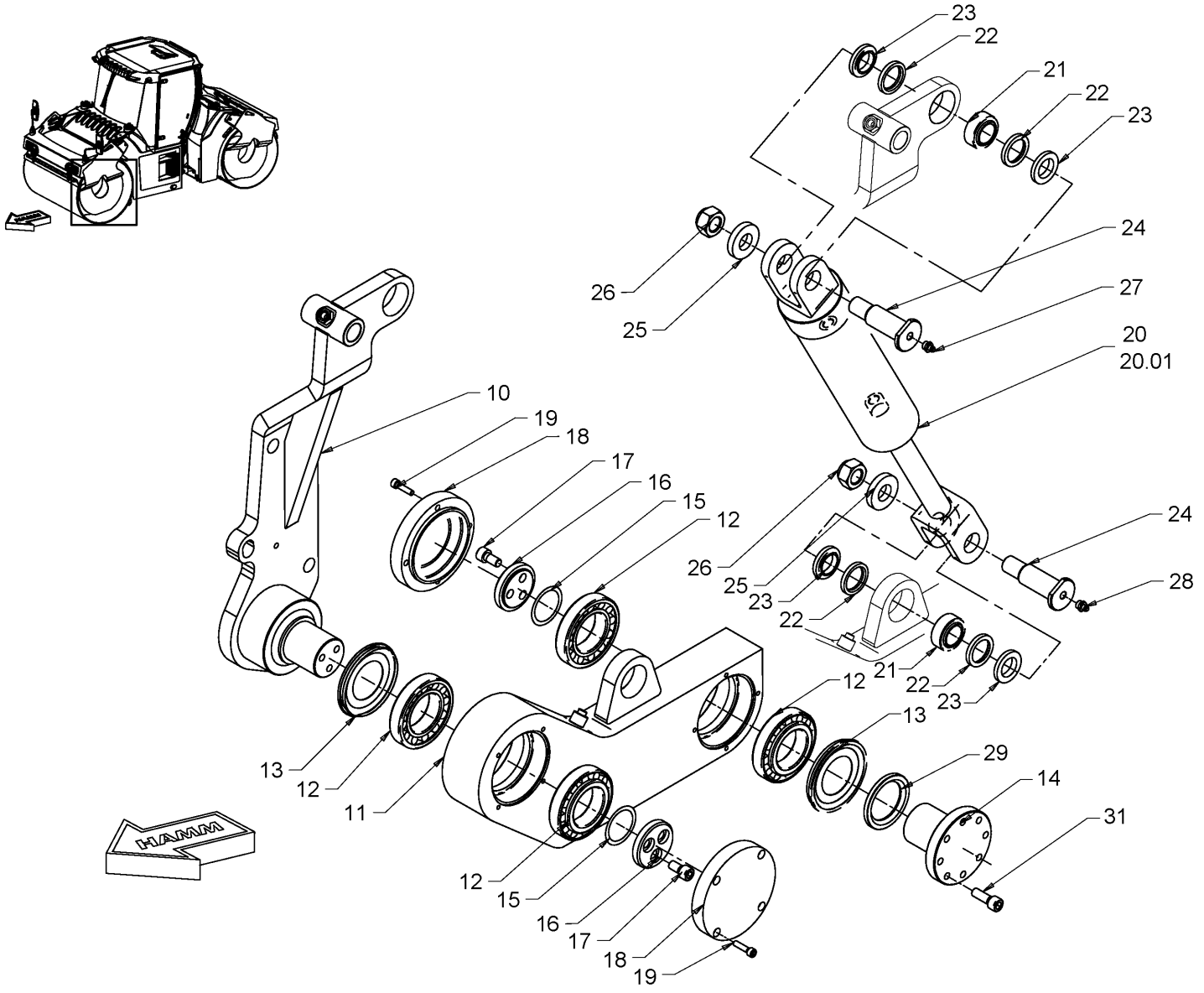

Baureihe: *Series:* *Código der serie:* *Code de série:*	H184	*Gruppe:* *Assembly:* *Grupo:* *Groupe:*	27.01.10 / 00 2153725	*Benennung:* *Designation:* *Denominación:* *Dénomination:*	**TRENN- UND ABSCHRÄGVORRICHTUNG (VORN LINKS)** **EDGE PRESSING AND CUTTING DEVICE (FRONT LEFT SIDE)** **DISPOSITIVO DE SEPARACIÓN Y DE CHAFLANADO (DELANTERO IZDO.)** **APPAREIL COUPE ET COMPRESSION DES ARÊTES (AVANT GAUCHE)**	**27/10/2020** **Seite 398**	HAMM

Position Item Posición Position	Teile-Nr. Part No. Referencia Référence	Gültig für Valid for Válido para Valable	Menge Quantity Cantidad Quantité	Einheit Unit Unidad Unité	Benennung	Designation	Denominación	Dénomination
10	2253554	1-9999	1	PC	KONSOLE	CONSOLE	CONSOLA	CONSOLE
11	2253191	1-9999	1	PC	HEBEL	LEVER	PALANCA	LEVIER
12	209562	1-9999	4	PC	KEGELROLLENLAGER	TAPER ROLLER BEARING	RODAMIENTO DE RODILLOS CÓNICOS	ROULEMENT À ROULEAUX CONIQUES
13	260606	1-9999	2	PC	NILOS-RING	NILOS RING	JUNTA NILOS	JOINT DE NILOS
14	2085805	1-9999	1	PC	ACHSE	AXLE	EJE	ESSIEU
15	343188	1-9999	6	PC	PASSSCHEIBE	SPACER SHIM	ARANDELA DE AJUSTE	RONDELLE D'AJUSTAGE
16	1456628	1-9999	2	PC	DECKEL	LID	TAPA	COUVERCLE
17	214434	1-9999	6	PC	ZYLINDERSCHRAUBE	CHEESE-HEAD SCREW	TORNILLO CILÍNDRICO	VIS À TÊTE CYLINDRIQUE
18	494976	1-9999	2	PC	DECKEL	LID	TAPA	COUVERCLE
19	242535	1-9999	8	PC	ZYLINDERSCHRAUBE	CHEESE-HEAD SCREW	TORNILLO CILÍNDRICO	VIS À TÊTE CYLINDRIQUE
20	2060274	1-9999	1	PC	HYDRAULIKZYLINDER	HYDRAULIC CYLINDER	CILINDRO HIDRÁULICO	CYLINDRE HYDRAULIQUE
20.01	1456849	1-9999	1	PC	DICHTSATZ	SET OF SEALS	KIT DE JUNTAS	KIT DE JOINTS
21	394327	1-9999	2	PC	RADIALGELENKLAGER	RADIAL ROD END BEARING	COJINETE ARTICULACIÓN RADIAL	PALIER À BASCULE RADIALE
22	371424	1-9999	4	PC	DICHTUNG	SEALING	JUNTA	JOINT
23	1407597	1-9999	4	PC	DISTANZRING	DISTANCE RING	CASQUILLO DISTANCIADOR	DOUILLE D'ÉCARTEMENT
24	1407953	1-9999	2	PC	BOLZEN	BOLT	BULÓN	BOULON
25	2173175	1-9999	2	PC	SICHERUNGSSCHEIBE	LOCKING WASHER	DISCO DE SEGURIDAD	RONDELLE D'ARRÊT
26	2127027	1-9999	2	PC	SECHSKANTMUTTER	HEXAGONAL NUT	TUERCA HEXAGONAL	ECROU HEXAGONAL
27	210129	1-9999	1	PC	SCHMIERNIPPEL	GREASING NIPPLE	ENGRASADOR	GRAISSEUR
28	210145	1-9999	1	PC	SCHMIERNIPPEL	GREASING NIPPLE	ENGRASADOR	GRAISSEUR
29	2085801	1-9999	1	PC	RING	RING	ANILLO	BAGUE
31	283681	1-9999	8	PC	ZYLINDERSCHRAUBE	CHEESE-HEAD SCREW	TORNILLO CILÍNDRICO	VIS À TÊTE CYLINDRIQUE

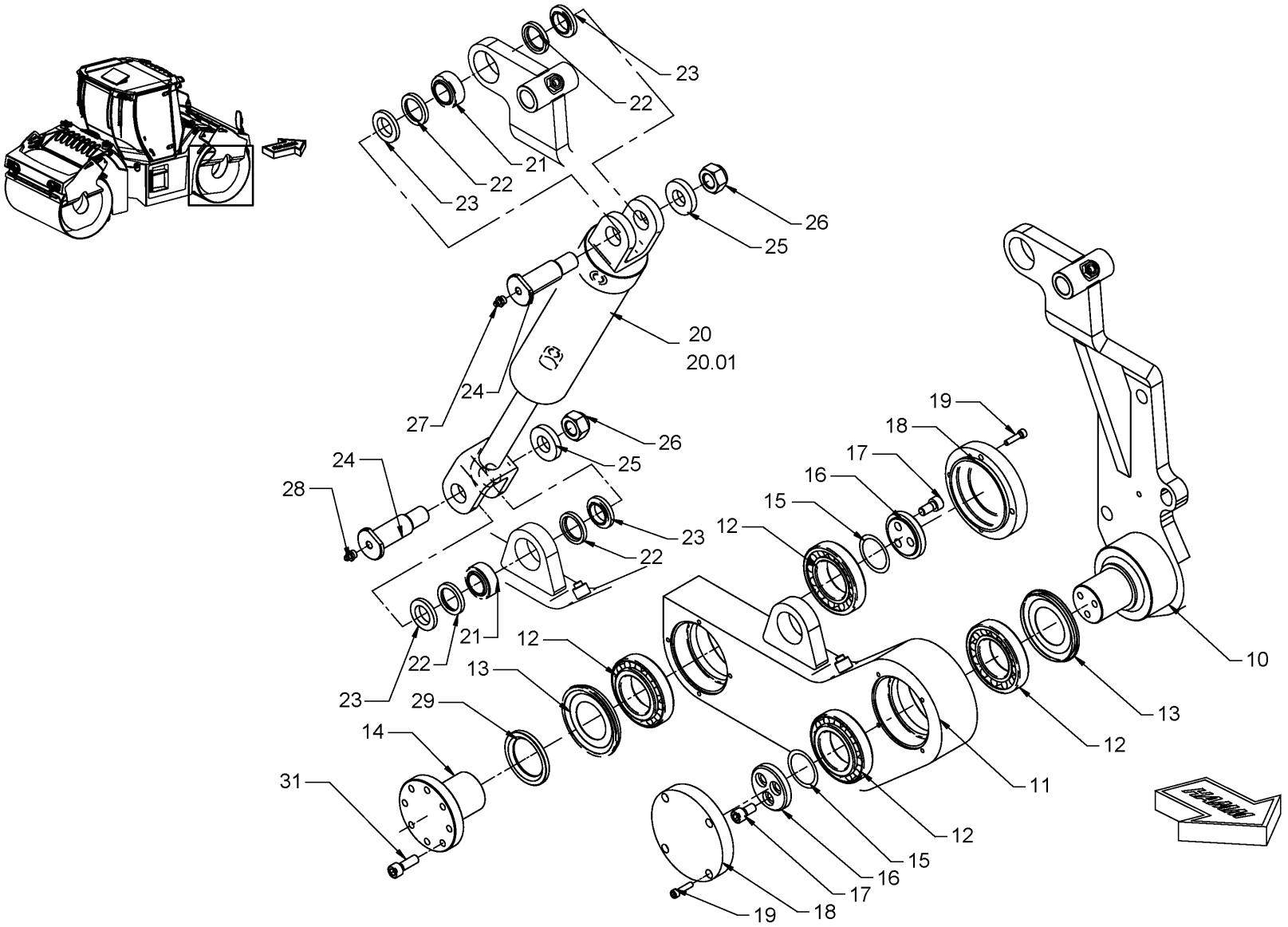

Baureihe: *Series:* *Código der serie:* *Code de série:*	H184	*Gruppe:* *Assembly:* *Grupo:* *Groupe:*	27.01.20 / 00 2153726	*Benennung:* *Designation:* *Denominación:* *Dénomination:*	**TRENN- UND ABSCHRÄGVORRICHTUNG (VORN RECHTS)** **EDGE PRESSING AND CUTTING DEVICE (FRONT RIGHT SIDE)** **DISPOSITIVO DE SEPARACIÓN Y DE CHAFLANADO (DELANTERO DCHO.)** **APPAREIL COUPE ET COMPRESSION DES ARÊTES (AVANT DROITE)**	**27/10/2020** **Seite 400**	HAMM

Position Item Posición Position	Teile-Nr. Part No. Referencia Référence	Gültig für Valid for Válido para Valable	Menge Quantity Cantidad Quantité	Einheit Unit Unidad Unité	Benennung	Designation	Denominación	Dénomination
10	2253553	1-9999	1	PC	KONSOLE	CONSOLE	CONSOLA	CONSOLE
11	2253191	1-9999	1	PC	HEBEL	LEVER	PALANCA	LEVIER
12	209562	1-9999	4	PC	KEGELROLLENLAGER	TAPER ROLLER BEARING	RODAMIENTO DE RODILLOS CÓNICOS	ROULEMENT À ROULEAUX CONIQUES
13	260606	1-9999	2	PC	NILOS-RING	NILOS RING	JUNTA NILOS	JOINT DE NILOS
14	2085805	1-9999	1	PC	ACHSE	AXLE	EJE	ESSIEU
15	343188	1-9999	6	PC	PASSSCHEIBE	SPACER SHIM	ARANDELA DE AJUSTE	RONDELLE D'AJUSTAGE
16	1456628	1-9999	2	PC	DECKEL	LID	TAPA	COUVERCLE
17	214434	1-9999	6	PC	ZYLINDERSCHRAUBE	CHEESE-HEAD SCREW	TORNILLO CILÍNDRICO	VIS À TÊTE CYLINDRIQUE
18	494976	1-9999	2	PC	DECKEL	LID	TAPA	COUVERCLE
19	242535	1-9999	8	PC	ZYLINDERSCHRAUBE	CHEESE-HEAD SCREW	TORNILLO CILÍNDRICO	VIS À TÊTE CYLINDRIQUE
20	2060274	1-9999	1	PC	HYDRAULIKZYLINDER	HYDRAULIC CYLINDER	CILINDRO HIDRÁULICO	CYLINDRE HYDRAULIQUE
20.01	1456849	1-9999	1	PC	DICHTSATZ	SET OF SEALS	KIT DE JUNTAS	KIT DE JOINTS
21	394327	1-9999	2	PC	RADIALGELENKLAGER	RADIAL ROD END BEARING	COJINETE ARTICULACIÓN RADIAL	PALIER À BASCULE RADIALE
22	371424	1-9999	4	PC	DICHTUNG	SEALING	JUNTA	JOINT
23	1407597	1-9999	4	PC	DISTANZRING	DISTANCE RING	CASQUILLO DISTANCIADOR	DOUILLE D'ÉCARTEMENT
24	1407953	1-9999	2	PC	BOLZEN	BOLT	BULÓN	BOULON
25	2173175	1-9999	2	PC	SICHERUNGSSCHEIBE	LOCKING WASHER	DISCO DE SEGURIDAD	RONDELLE D'ARRÊT
26	2127027	1-9999	2	PC	SECHSKANTMUTTER	HEXAGONAL NUT	TUERCA HEXAGONAL	ECROU HEXAGONAL
27	210129	1-9999	1	PC	SCHMIERNIPPEL	GREASING NIPPLE	ENGRASADOR	GRAISSEUR
28	210145	1-9999	1	PC	SCHMIERNIPPEL	GREASING NIPPLE	ENGRASADOR	GRAISSEUR
29	2085801	1-9999	1	PC	RING	RING	ANILLO	BAGUE
31	283681	1-9999	8	PC	ZYLINDERSCHRAUBE	CHEESE-HEAD SCREW	TORNILLO CILÍNDRICO	VIS À TÊTE CYLINDRIQUE

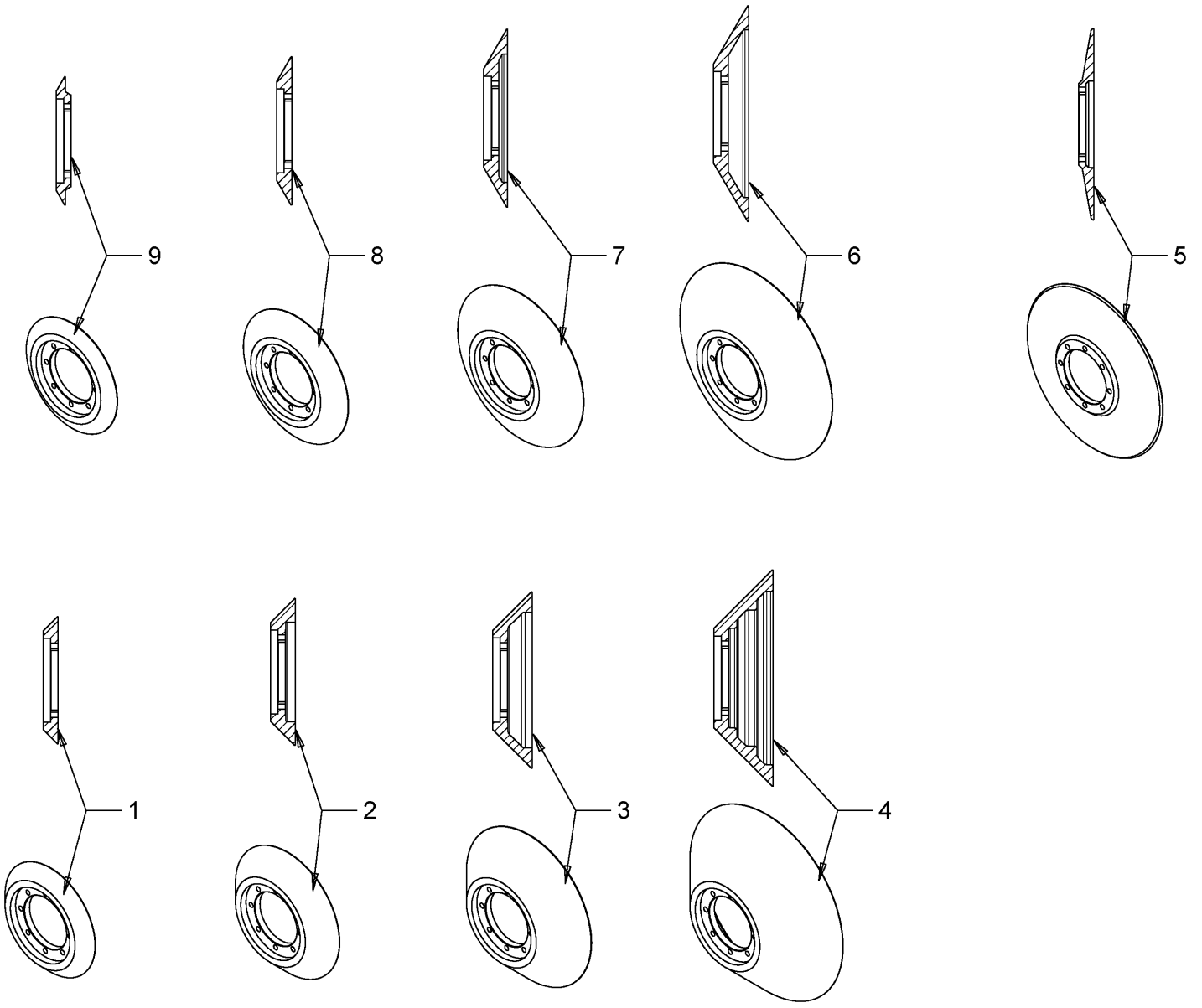

Baureihe: *Series:* *Código der serie:* *Code de série:*	H184	*Gruppe:* *Assembly:* *Grupo:* *Groupe:*	27.02.01 / 00 2153728	*Benennung:* **ANBAUTEILE (TRENN- UND ABSCHRÄGVORRICHTUNG)** *Designation:* **ADD-ON PIECES (EDGE PRESSING AND CUTTING DEVICE)** *Denominación:* **PIEZAS MONTAJE (DISPOSITIVO DE SEPARACIÓN Y DE CHAFLANADO)** *Dénomination:* **PIÈCES ADDITIONELLES (APPAREIL COUPE ET COMPR. DES ARÊTES)**	**27/10/2020** **Seite 402**

HAMM

Position Item Posición Position	Teile-Nr. Part No. Referencia Référence	Gültig für Valid for Válido para Valable	Menge Quantity Cantidad Quantité	Einheit Unit Unidad Unité	Benennung	Designation	Denominación	Dénomination
1	430994	1-9999	1	PC	DRUCKROLLE 45°/3 CM	PRESSURE ROLLER 45°/3 CM	RODILLO 45°/3 CM	ROULEAU 45°/3 CM
2	430986	1-9999	1	PC	DRUCKROLLE	PRESSURE ROLLER	RODILLO	ROULEAU
3	430978	1-9999	1	PC	DRUCKROLLE	PRESSURE ROLLER	RODILLO	ROULEAU
4	463418	1-9999	1	PC	DRUCKROLLE	PRESSURE ROLLER	RODILLO	ROULEAU
5	431001	1-9999	1	PC	SCHNEIDRAD	CUTTING WHEEL	RUEDA CORTANTE	ROUE À COUPER
6	420344	1-9999	1	PC	DRUCKROLLE	PRESSURE ROLLER	RODILLO	ROULEAU
7	420328	1-9999	1	PC	DRUCKROLLE	PRESSURE ROLLER	RODILLO	ROULEAU
8	478679	1-9999	1	PC	DRUCKROLLE	PRESSURE ROLLER	RODILLO	ROULEAU
9	420336	1-9999	1	PC	DRUCKROLLE	PRESSURE ROLLER	RODILLO	ROULEAU

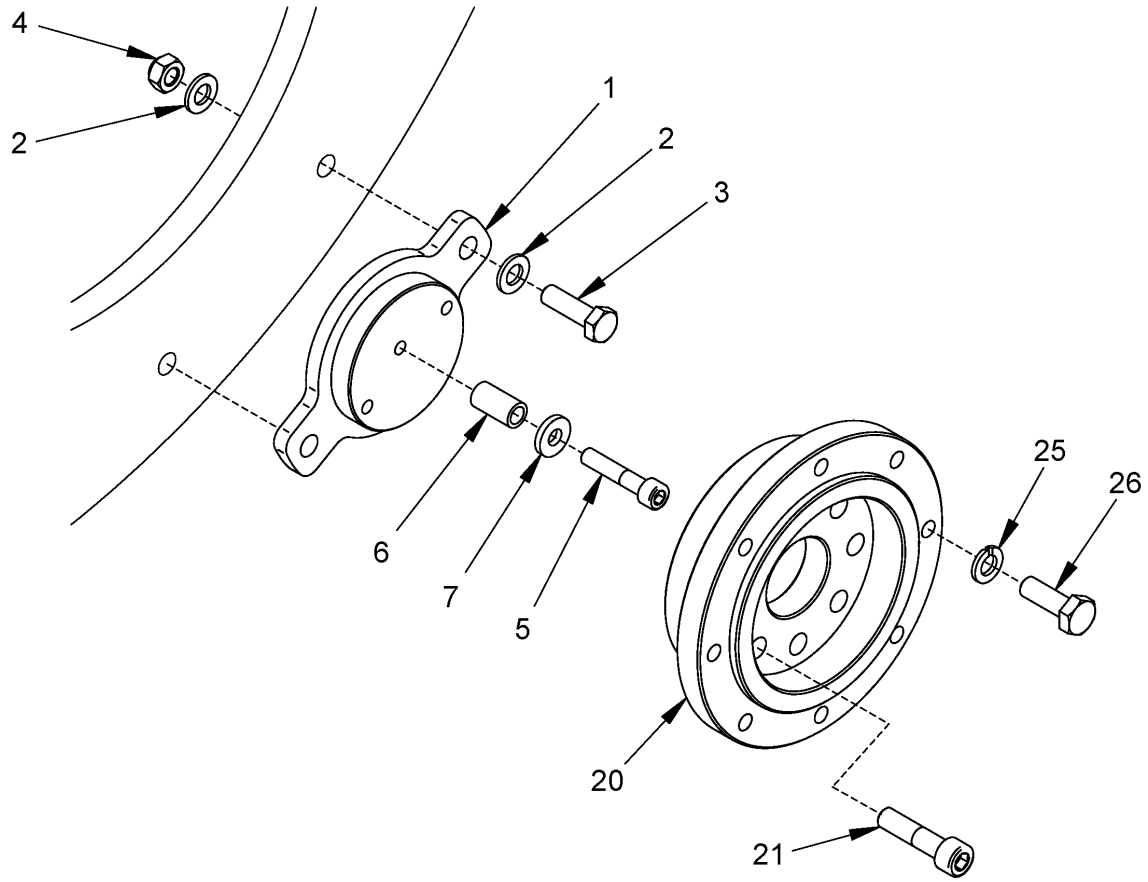

Baureihe: *Series:* *Código der serie:* *Code de série:*	H184	*Gruppe:* *Assembly:* *Grupo:* *Groupe:*	27.02.02 / 00 2220661	*Benennung:* **ANBAUTEILE (TRENN- UND ABSCHRÄGVORRICHTUNG)** *Designation:* **ADD-ON PIECES (EDGE PRESSING AND CUTTING DEVICE)** *Denominación:* **PIEZAS MONTAJE (DISPOSITIVO DE SEPARACIÓN Y DE CHAFLANADO)** *Dénomination:* **PIÈCES ADDITIONELLES (APPAREIL COUPE ET COMPR. DES ARÊTES)**	**27/10/2020** **Seite 404**

Position Item Posición Position	Teile-Nr. Part No. Referencia Référence	Gültig für Valid for Válido para Valable	Menge Quantity Cantidad Quantité	Einheit Unit Unidad Unité	Benennung	Designation	Denominación	Dénomination
1	2026771	1-9999	2	PC	HALTERUNG	HOLDER SYSTEM	FIJACIÓN	FIXATION
2	2175175	1-9999	4	PC	SICHERUNGSSCHEIBE	LOCKING WASHER	DISCO DE SEGURIDAD	RONDELLE D'ARRÊT
3	214094	1-9999	4	PC	SECHSKANTSCHRAUBE	HEXAGON SCREW	TORNILLO HEXAGONAL	VIS HEXAGONALE
4	2136712	1-9999	4	PC	SICHERUNGSMUTTER	SAFETY NUT	TUERCA DE SEGURIDAD	CONTRE-ÉCROU
5	293768	1-9999	2	PC	ZYLINDERSCHRAUBE	CHEESE-HEAD SCREW	TORNILLO CILÍNDRICO	VIS À TÊTE CYLINDRIQUE
6	436666	1-9999	2	PC	ROHR	PIPE	TUBO	TUYAU
7	2235849	1-9999	2	PC	SCHEIBE	WASHER	ARANDELA	RONDELLE
20	2026636	1-9999	2	PC	FLANSCH	FLANGE	BRIDA	BRIDE
21	283681	1-9999	4	PC	ZYLINDERSCHRAUBE	CHEESE-HEAD SCREW	TORNILLO CILÍNDRICO	VIS À TÊTE CYLINDRIQUE
25	276243	1-9999	16	PC	SICHERUNGSSCHEIBE	LOCKING WASHER	DISCO DE SEGURIDAD	RONDELLE D'ARRÊT
26	213888	1-9999	16	PC	SECHSKANTSCHRAUBE	HEXAGON SCREW	TORNILLO HEXAGONAL	VIS HEXAGONALE

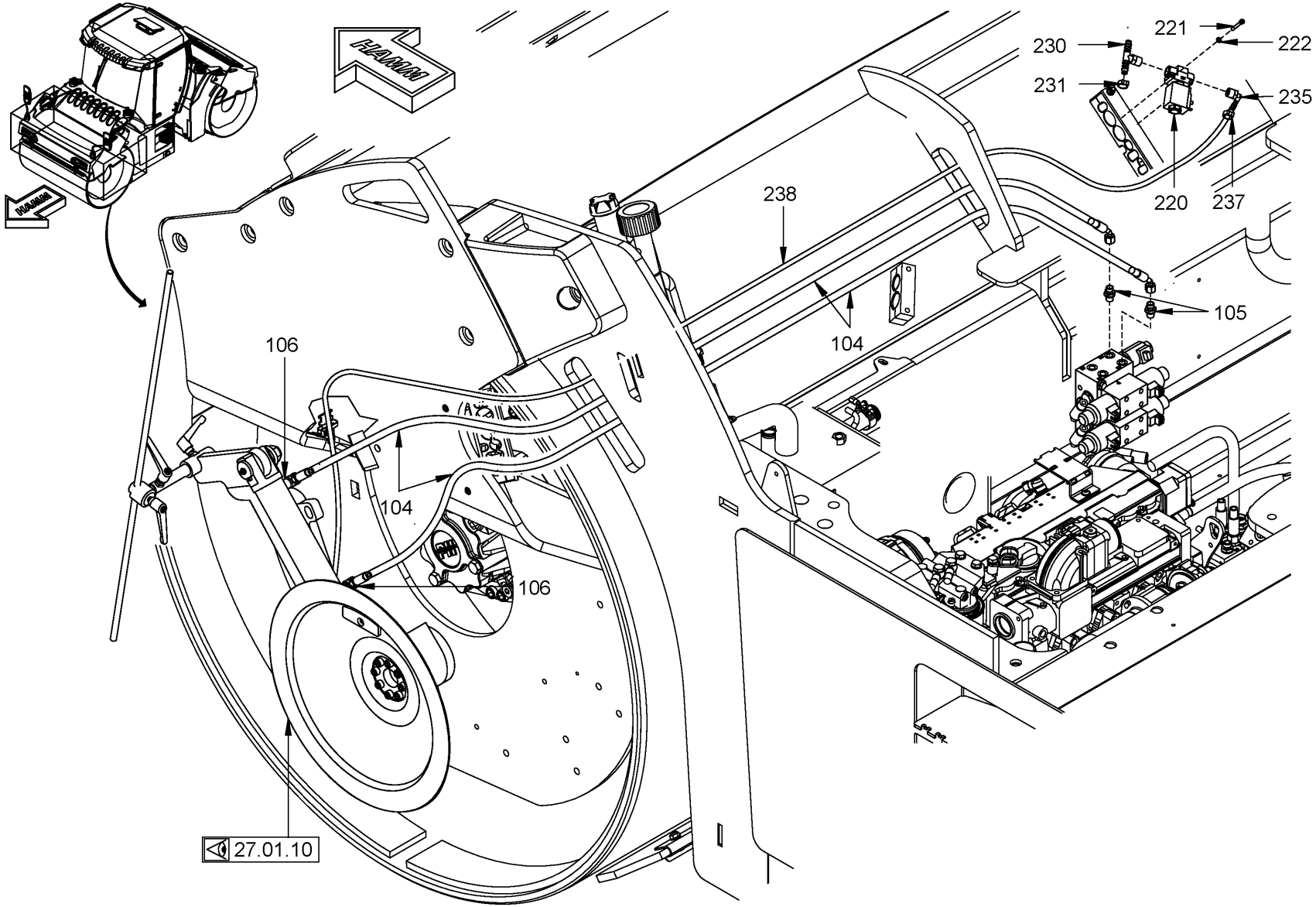

Baureihe: *Series:* *Código der serie:* *Code de série:*	H184	*Gruppe:* *Assembly:* *Grupo:* *Groupe:*	27.03.11 / 00 2153729	*Benennung:* **HYDRAULISCHE ANLAGE (TRENN- UND ABSCHRÄGVORR. VORN LINKS)** *Designation:* **HYDRAULIC SYSTEM (EDGE PRESS./CUTT. DEVICE FRONT LEFT SIDE)** *Denominación:* **SISTEMA HIDR. (DISPOSITIVO SEPAR. Y CHAFLANADO DELANT. IZDO)** *Dénomination:* **SYSTÈME HYDR. (APPAR.COUPE/COMPR. DES ARÊTES AVANT GAUCHE)**	**27/10/2020** **Seite 406**	HAMM

Position Item Posición Position	Teile-Nr. Part No. Referencia Référence	Gültig für Valid for Válido para Valable	Menge Quantity Cantidad Quantité	Einheit Unit Unidad Unité	Benennung	Designation	Denominación	Dénomination
104	2120720	1-9999	2	PC	SCHLAUCH	HOSE	MANGUERA	TUYAU FLEXIBLES
105	293423	1-9999	2	PC	EINSCHRAUBSTUTZEN GERADE	STRAIGHT SCREWED SOCKET	RACOR PARA ENROSCAR RECTO	RACCORD DROIT
106	2431087	1-9999	2	PC	SCHWENKVERSCHRAUBUNG	BANJO	RACOR GIRATORIO	RACCORD BANJO
220	1235133	1-9999	1	PC	MAGNETVENTIL	SOLENOID VALVE	VÁLVULA MAGNÉTICA	ELECTROVANNE
221	2026560	1-9999	2	PC	ZYLINDERSCHRAUBE	CHEESE-HEAD SCREW	TORNILLO CILÍNDRICO	VIS À TÊTE CYLINDRIQUE
222	354589	1-9999	2	PC	FÄCHERSCHEIBE	SERRATED LOCK WASHER	ARANDELA ELÁSTICA DENTADA	RONDELLE À ÉVENTAIL
230	1232568	1-9999	1	PC	T-SCHLAUCHSTUTZEN	T-HOSE CONNECTION PIECE	OLIVETA EN T	TUBULURE EN T
231	2035621	1-9999	2	PC	SCHLAUCHSCHELLE	HOSE CLAMP	ABRAZADERA	COLLIER DE SERRAGE
235	333735	1-9999	1	PC	WINKELEINSCHRAUBSTUTZEN	ANGLE SCREWED SOCKET	RACOR MACHO HEMBRA DEL CODO	RACCORD COUDÉ
237	1290711	1-9999	2	PC	SCHLAUCHSCHELLE	HOSE CLAMP	ABRAZADERA	COLLIER DE SERRAGE
238	2034055	1-9999	5,00	M	SCHLAUCH	HOSE	MANGUERA	TUYAU FLEXIBLES

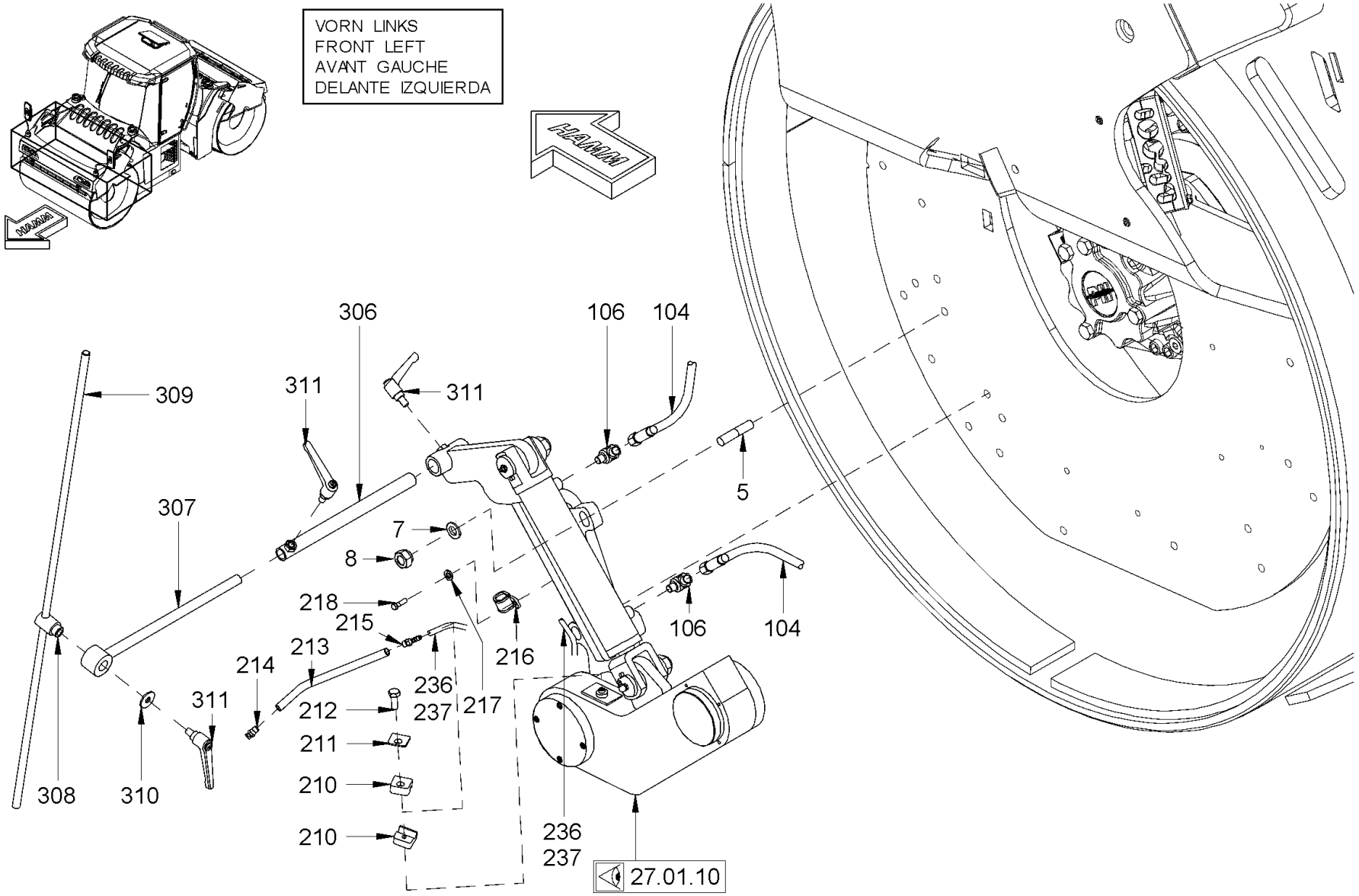

Baureihe: *Series:* *Código der serie:* *Code de série:*	H184	*Gruppe:* *Assembly:* *Grupo:* *Groupe:*	27.03.12 / 01 2336019	*Benennung:* *Designation:* *Denominación:* *Dénomination:*	**HYDRAULISCHE ANLAGE (TRENN- UND ABSCHRÄGVORR. VORN LINKS)** **HYDRAULIC SYSTEM (EDGE PRESS./CUTT. DEVICE FRONT LEFT SIDE)** **SISTEMA HIDR. (DISPOSITIVO SEPAR. Y CHAFLANADO DELANT. IZDO)** **SYSTÈME HYDR. (APPAR.COUPE/COMPR. DES ARÊTES AVANT GAUCHE)**	**27/10/2020** **Seite 408**	HAMM

Position Item Posición Position	Teile-Nr. Part No. Referencia Référence	Gültig für Valid for Válido para Valable	Menge Quantity Cantidad Quantité	Einheit Unit Unidad Unité	Benennung	Designation	Denominación	Dénomination
5	2555681	718-9999	6	PC	STIFTSCHRAUBE	STUD SCREW	ESPÁRRAGO	GOUJON FILETÉ
7	2175178	718-9999	6	PC	SICHERUNGSSCHEIBE	LOCKING WASHER	DISCO DE SEGURIDAD	RONDELLE D'ARRÊT
8	2080567	718-9999	6	PC	SECHSKANTMUTTER	HEXAGONAL NUT	TUERCA HEXAGONAL	ECROU HEXAGONAL
104	2120720	718-9999	2	PC	SCHLAUCH	HOSE	MANGUERA	TUYAU FLEXIBLES
106	2431087	718-9999	2	PC	SCHWENKVERSCHRAUBUNG	BANJO	RACOR GIRATORIO	RACCORD BANJO
210	314137	718-9999	2	PC	SCHELLENHÄLFTE	HALF-CLIP	MEDIA ABRAZADERA	DEMI-COLLIER
211	313998	718-9999	1	PC	DECKPLATTE	TOP COVER	PLACA DE RECUBRIMIENTO	PLAQUE DE RECOUVREMENT
212	314064	718-9999	1	PC	SECHSKANTSCHRAUBE	HEXAGON SCREW	TORNILLO HEXAGONAL	VIS HEXAGONALE
213	1411039	718-9999	1	PC	ROHR	PIPE	TUBO	TUYAU
214	394297	718-9999	1	PC	ZUNGENDÜSE	SPRINKLER NOZZLE	ATOMIZADOR	ATOMISEUR
215	267805	718-9999	1	PC	EINSCHRAUBSTUTZEN GERADE	STRAIGHT SCREWED SOCKET	RACOR PARA ENROSCAR RECTO	RACCORD DROIT
216	1207563	718-9999	1	PC	ROHRSCHELLE	PIPE CLIP	ABRAZADERA	COLLIER DE SERRAGE
217	350389	718-9999	1	PC	SCHEIBE	WASHER	ARANDELA	RONDELLE
218	213667	718-9999	1	PC	SECHSKANTSCHRAUBE	HEXAGON SCREW	TORNILLO HEXAGONAL	VIS HEXAGONALE
236	2034055	718-9999	5,00	M	SCHLAUCH	HOSE	MANGUERA	TUYAU FLEXIBLES
237	1290711	718-9999	2	PC	SCHLAUCHSCHELLE	HOSE CLAMP	ABRAZADERA	COLLIER DE SERRAGE
306	2029427	718-9999	1	PC	ROHR	PIPE	TUBO	TUYAU
307	2029424	718-9999	1	PC	HALTER	HOLDER	SOPORTE	SUPPORT
308	2029432	718-9999	1	PC	BOLZEN	BOLT	BULÓN	BOULON
309	579378	718-9999	1	PC	ANZEIGER	INDICATOR	INDICADOR	INDICATEUR
310	339172	718-9999	1	PC	SCHEIBE	WASHER	ARANDELA	RONDELLE
311	2028809	718-9999	3	PC	HANDHEBEL	HAND LEVER	PALANCA MANUAL	LEVIER À MAIN

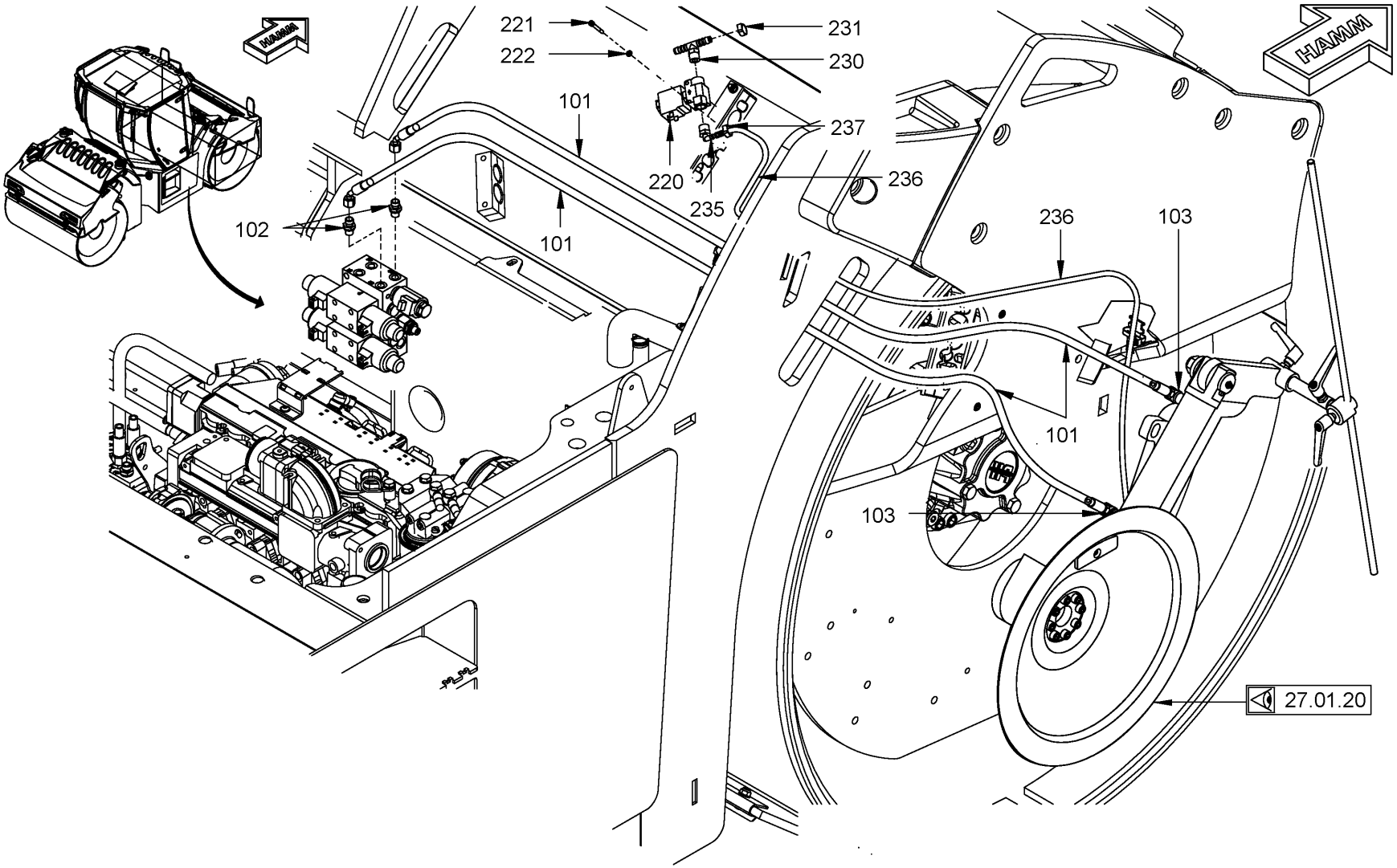

Baureihe: *Series:* *Código der serie:* *Code de série:*	H184	*Gruppe:* *Assembly:* *Grupo:* *Groupe:*	27.03.21 / 00 2153731	*Benennung:* *Designation:* *Denominación:* *Dénomination:*	**HYDRAULISCHE ANLAGE (TRENN- UND ABSCHRÄGVORR. VORN RECHTS)** **HYDRAULIC SYSTEM (EDGE PRESS./CUTT. DEVICE FRONT RIGHT SIDE)** **SISTEMA HIDR. (DISPOSITIVO SEPAR. Y CHAFLANADO DELAN. DCHO.)** **SYSTÈME HYDR. (APPAR.COUPE/COMPR. DES ARÊTES AVANT DROITE)**	**27/10/2020** **Seite 410**	HAMM

Position Item Posición Position	Teile-Nr. Part No. Referencia Référence	Gültig für Valid for Válido para Valable	Menge Quantity Cantidad Quantité	Einheit Unit Unidad Unité	Benennung	Designation	Denominación	Dénomination
101	2120719	1-9999	2	PC	SCHLAUCH	HOSE	MANGUERA	TUYAU FLEXIBLES
102	293423	1-9999	2	PC	EINSCHRAUBSTUTZEN GERADE	STRAIGHT SCREWED SOCKET	RACOR PARA ENROSCAR RECTO	RACCORD DROIT
103	2431087	1-9999	2	PC	SCHWENKVERSCHRAUBUNG	BANJO	RACOR GIRATORIO	RACCORD BANJO
220	1235133	1-9999	1	PC	MAGNETVENTIL	SOLENOID VALVE	VÁLVULA MAGNÉTICA	ELECTROVANNE
221	2026560	1-9999	2	PC	ZYLINDERSCHRAUBE	CHEESE-HEAD SCREW	TORNILLO CILÍNDRICO	VIS À TÊTE CYLINDRIQUE
222	354589	1-9999	2	PC	FÄCHERSCHEIBE	SERRATED LOCK WASHER	ARANDELA ELÁSTICA DENTADA	RONDELLE À ÉVENTAIL
230	1232568	1-9999	1	PC	T-SCHLAUCHSTUTZEN	T-HOSE CONNECTION PIECE	OLIVETA EN T	TUBULURE EN T
231	2035621	1-9999	2	PC	SCHLAUCHSCHELLE	HOSE CLAMP	ABRAZADERA	COLLIER DE SERRAGE
235	333735	1-9999	1	PC	WINKELEINSCHRAUBSTUTZEN	ANGLE SCREWED SOCKET	RACOR MACHO HEMBRA DEL CODO	RACCORD COUDÉ
236	2034055	1-9999	2,50	M	SCHLAUCH	HOSE	MANGUERA	TUYAU FLEXIBLES
237	1290711	1-9999	2	PC	SCHLAUCHSCHELLE	HOSE CLAMP	ABRAZADERA	COLLIER DE SERRAGE

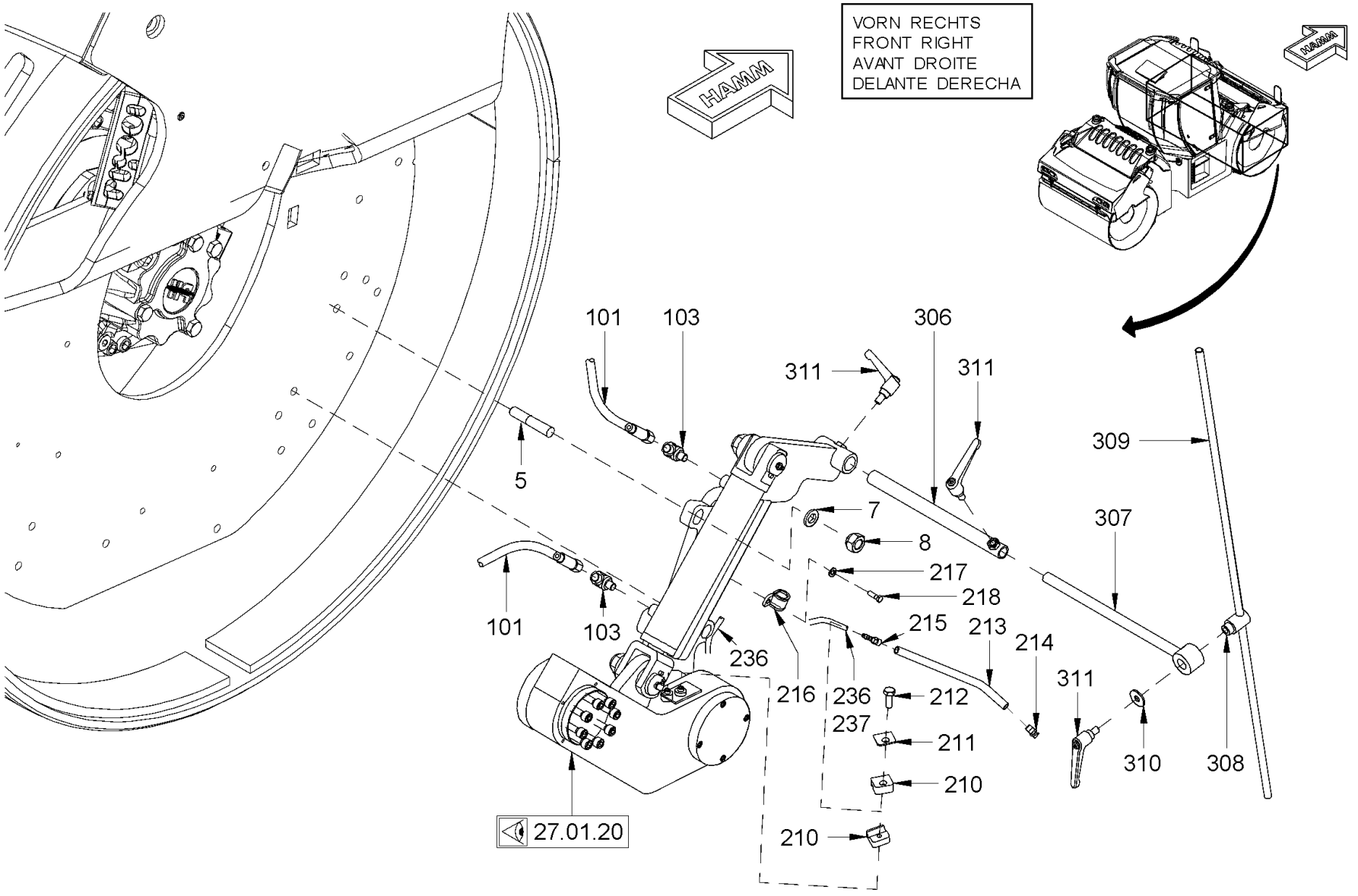

Baureihe: *Series:* *Código der serie:* *Code de série:*	H184	*Gruppe:* *Assembly:* *Grupo:* *Groupe:*	27.03.22 / 01 2336020	*Benennung:* *Designation:* *Denominación:* *Dénomination:*	**HYDRAULISCHE ANLAGE (TRENN- UND ABSCHRÄGVORR. VORN RECHTS)** **HYDRAULIC SYSTEM (EDGE PRESS./CUTT. DEVICE FRONT RIGHT SIDE)** **SISTEMA HIDR. (DISPOSITIVO SEPAR. Y CHAFLANADO DELAN. DCHO.)** **SYSTÈME HYDR. (APPAR.COUPE/COMPR. DES ARÊTES AVANT DROITE)**	**27/10/2020** **Seite 412**	HAMM

Position Item Posición Position	Teile-Nr. Part No. Referencia Référence	Gültig für Valid for Válido para Valable	Menge Quantity Cantidad Quantité	Einheit Unit Unidad Unité	Benennung	Designation	Denominación	Dénomination
5	386979	718-9999	6	PC	STIFTSCHRAUBE	STUD SCREW	ESPÁRRAGO	GOUJON FILETÉ
7	2175178	718-9999	6	PC	SICHERUNGSSCHEIBE	LOCKING WASHER	DISCO DE SEGURIDAD	RONDELLE D'ARRÊT
8	2080567	718-9999	6	PC	SECHSKANTMUTTER	HEXAGONAL NUT	TUERCA HEXAGONAL	ECROU HEXAGONAL
101	2120719	718-9999	2	PC	SCHLAUCH	HOSE	MANGUERA	TUYAU FLEXIBLES
103	2431087	718-9999	2	PC	SCHWENKVERSCHRAUBUNG	BANJO	RACOR GIRATORIO	RACCORD BANJO
210	314137	718-9999	2	PC	SCHELLENHÄLFTE	HALF-CLIP	MEDIA ABRAZADERA	DEMI-COLLIER
211	313998	718-9999	1	PC	DECKPLATTE	TOP COVER	PLACA DE RECUBRIMIENTO	PLAQUE DE RECOUVREMENT
212	314064	718-9999	1	PC	SECHSKANTSCHRAUBE	HEXAGON SCREW	TORNILLO HEXAGONAL	VIS HEXAGONALE
213	1411039	718-9999	1	PC	ROHR	PIPE	TUBO	TUYAU
214	394297	718-9999	1	PC	ZUNGENDÜSE	SPRINKLER NOZZLE	ATOMIZADOR	ATOMISEUR
215	267805	718-9999	1	PC	EINSCHRAUBSTUTZEN GERADE	STRAIGHT SCREWED SOCKET	RACOR PARA ENROSCAR RECTO	RACCORD DROIT
216	1207563	718-9999	1	PC	ROHRSCHELLE	PIPE CLIP	ABRAZADERA	COLLIER DE SERRAGE
217	350389	718-9999	1	PC	SCHEIBE	WASHER	ARANDELA	RONDELLE
218	213667	718-9999	1	PC	SECHSKANTSCHRAUBE	HEXAGON SCREW	TORNILLO HEXAGONAL	VIS HEXAGONALE
236	2034055	718-9999	5,00	M	SCHLAUCH	HOSE	MANGUERA	TUYAU FLEXIBLES
237	1290711	718-9999	2	PC	SCHLAUCHSCHELLE	HOSE CLAMP	ABRAZADERA	COLLIER DE SERRAGE
306	2029427	718-9999	1	PC	ROHR	PIPE	TUBO	TUYAU
307	2029424	718-9999	1	PC	HALTER	HOLDER	SOPORTE	SUPPORT
308	2029432	718-9999	1	PC	BOLZEN	BOLT	BULÓN	BOULON
309	579378	718-9999	1	PC	ANZEIGER	INDICATOR	INDICADOR	INDICATEUR
310	339172	718-9999	1	PC	SCHEIBE	WASHER	ARANDELA	RONDELLE
311	2028809	718-9999	3	PC	HANDHEBEL	HAND LEVER	PALANCA MANUAL	LEVIER À MAIN

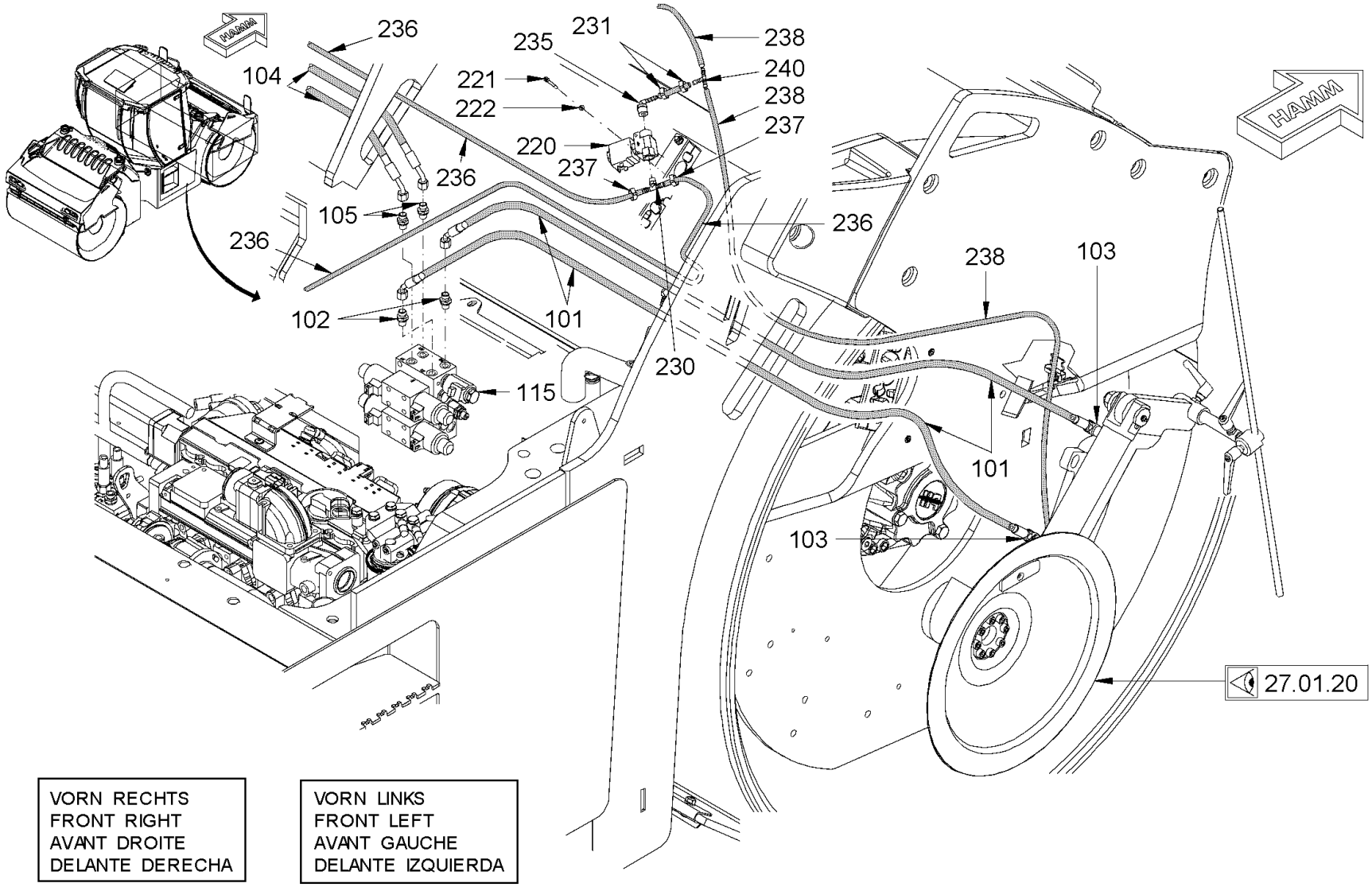

Baureihe: *Series:* *Código der serie:* *Code de série:*	H184	*Gruppe:* *Assembly:* *Grupo:* *Groupe:*	27.03.30 / 00 2153917	*Benennung:* **HYDRAULISCHE ANLAGE (TRENN- UND ABSCHRÄGVORRICHTUNG)** *Designation:* **HYDRAULIC SYSTEM (EDGE PRESSING AND CUTTING DEVICE)** *Denominación:* **SISTEMA HIDRÁULICO (DISPOSITIVO SEPARACIÓN Y CHAFLANADO)** *Dénomination:* **SYSTÈME HYDRAULIQUE (APPAR. COUPE ET COMPRESSION D. ARÊTES)**	**27/10/2020** **Seite 414**	HAMM

Position Item Posición Position	Teile-Nr. Part No. Referencia Référence	Gültig für Valid for Válido para Valable	Menge Quantity Cantidad Quantité	Einheit Unit Unidad Unité	Benennung	Designation	Denominación	Dénomination
101	2120719	1-9999	2	PC	SCHLAUCH	HOSE	MANGUERA	TUYAU FLEXIBLES
102	293423	1-9999	2	PC	EINSCHRAUBSTUTZEN GERADE	STRAIGHT SCREWED SOCKET	RACOR PARA ENROSCAR RECTO	RACCORD DROIT
103	2431087	1-9999	2	PC	SCHWENKVERSCHRAUBUNG	BANJO	RACOR GIRATORIO	RACCORD BANJO
104	2120720	1-9999	2	PC	SCHLAUCH	HOSE	MANGUERA	TUYAU FLEXIBLES
105	293423	1-9999	2	PC	EINSCHRAUBSTUTZEN GERADE	STRAIGHT SCREWED SOCKET	RACOR PARA ENROSCAR RECTO	RACCORD DROIT
115	2047810	1-9999	1	PC	WEGEVENTIL	DIRECTIONAL CONTROL VALVE	VÁLVULA DE DISTRIBUCIÓN	VALVE DE DISTRIBUTION
220	1235133	1-9999	1	PC	MAGNETVENTIL	SOLENOID VALVE	VÁLVULA MAGNÉTICA	ELECTROVANNE
221	2026560	1-9999	2	PC	ZYLINDERSCHRAUBE	CHEESE-HEAD SCREW	TORNILLO CILÍNDRICO	VIS À TÊTE CYLINDRIQUE
222	354589	1-9999	2	PC	FÄCHERSCHEIBE	SERRATED LOCK WASHER	ARANDELA ELÁSTICA DENTADA	RONDELLE À ÉVENTAIL
230	1232568	1-9999	1	PC	T-SCHLAUCHSTUTZEN	T-HOSE CONNECTION PIECE	OLIVETA EN T	TUBULURE EN T
231	2035621	1-9999	2	PC	SCHLAUCHSCHELLE	HOSE CLAMP	ABRAZADERA	COLLIER DE SERRAGE
235	333735	1-9999	1	PC	WINKELEINSCHRAUBSTUTZEN	ANGLE SCREWED SOCKET	RACOR MACHO HEMBRA DEL CODO	RACCORD COUDÉ
236	2034055	1-9999	2,50	M	SCHLAUCH	HOSE	MANGUERA	TUYAU FLEXIBLES
237	1290711	1-9999	2	PC	SCHLAUCHSCHELLE	HOSE CLAMP	ABRAZADERA	COLLIER DE SERRAGE
238	2034055	1-9999	5,00	M	SCHLAUCH	HOSE	MANGUERA	TUYAU FLEXIBLES
240	329916	1-9999	1	PC	T-SCHLAUCHVERBINDUNGSSTUTZEN	T-HOSE CONNECTOR NOZZLE	CODO EN T DE UNIÓN MANGUERAS	PIÈCE EN T

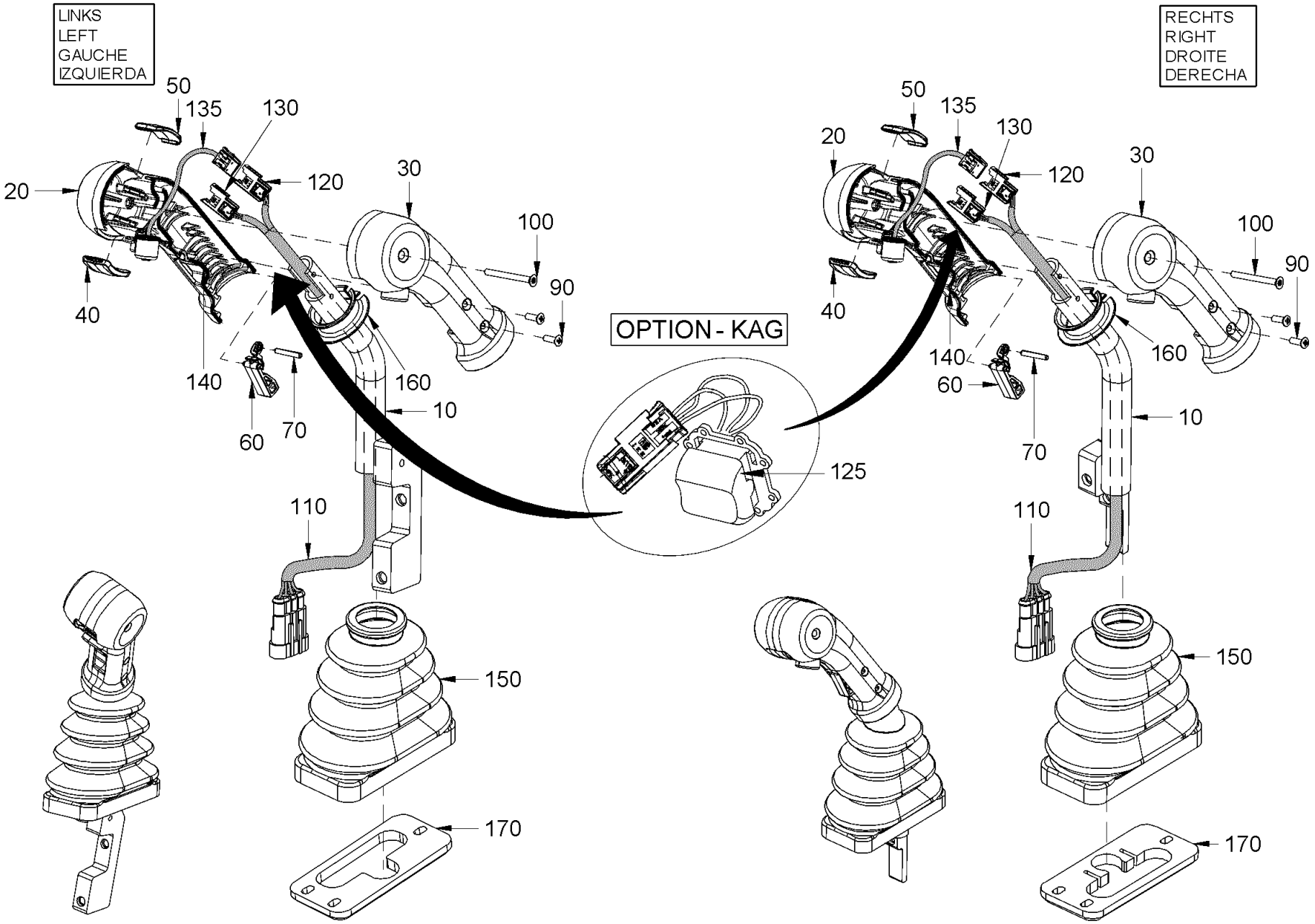

Baureihe: *Series:* *Código der serie:* *Code de série:*	H184	*Gruppe:* *Assembly:* *Grupo:* *Groupe:*	27.05.00 / 00 2221556	*Benennung:* *Designation:* *Denominación:* *Dénomination:*	**ELEKTRISCHE ANLAGE (TRENN- UND ABSCHRÄGVORRICHTUNG)** **ELECTRICAL SYSTEM (EDGE PRESSING AND CUTTING DEVICE)** **SISTEMA ELÉCTRICO (DISPOSITIVO SEPARACIÓN Y DE CHAFLANADO)** **SYSTÈME ÉLECTRIQUE (APPAREIL COUPE ET COMPR. D. ARÊTES)**	**27/10/2020** **Seite 416**	HAMM

Position Item Posición Position	Teile-Nr. Part No. Referencia Référence	Gültig für Valid for Válido para Valable	Menge Quantity Cantidad Quantité	Einheit Unit Unidad Unité	Benennung	Designation	Denominación	Dénomination
10	2140477	1-9999	1	PC	FAHRHEBEL RECHTS	DRIVE LEVER RIGHT	PALANCA DE MARCHA DERECHA	LEVIER DE CONDUITE DROITE
10	2140479	1-9999	1	PC	FAHRHEBEL	DRIVE LEVER	PALANCA DE MARCHA	LEVIER DE CONDUITE
20	1512803	1-9999	1	PC	GRIFF	HANDLE	MANECILLA	POIGNÉE
30	1512811	1-9999	1	PC	GRIFF	HANDLE	MANECILLA	POIGNÉE
40	1512943	1-9999	1	PC	ABDECKUNG	COVER	CUBIERTA	COUVERCLE
50	1512951	1-9999	1	PC	ABDECKUNG	COVER	CUBIERTA	COUVERCLE
60	1512838	1-9999	1	PC	BETÄTIGUNGSHEBEL	OPERATING LEVER	PALANCA DE ACCIONAMIENTO	LEVIER D'ACTIONNEMENT
70	2051008	1-9999	1	PC	SPANNHÜLSE	CLAMPING SLEEVE	MANGUITO DE APRIETE	DOUILLE DE SERRAGE
90	393053	1-9999	4	PC	LINSENSENKSCHRAUBE	RAISED COUNTERSUNK HEAD SCREW	TORNILLO AVELLANADO DE LENTE	VIS À TÊTE FRAISÉE BOMBÉE
100	2020530	1-9999	1	PC	LINSENSENKSCHRAUBE	RAISED COUNTERSUNK HEAD SCREW	TORNILLO AVELLANADO DE LENTE	VIS À TÊTE FRAISÉE BOMBÉE
110	2200495	567-9999	1	PC	KABELBAUM FAHRHEBEL	WIRE HARNESS DRIVE LEVER	MAZO DE CABLES PALANCA DE MARCHA	FAISCEAU DE CÂBLES LEVIER DE CONDUITE
120	2200534	1-9999	1	PC	VERBINDUNGSDOSE, 3POLIG	FISHING BOX, 3-POLE	CAJA DE CONEXIÓN, 3 POLOS	BOÎTE DE JONCTION, 3 PÔLES
125	2201073	1-9999	1	PC	WIPPSCHALTER	ROCKER SWITCH	INTERRUPTOR BASCULANTE	INTERRUPTEUR BASCULANT
130	2200536	1-9999	1	PC	VERBINDUNGSDOSE, 3POLIG	FISHING BOX, 3-POLE	CAJA DE CONEXIÓN, 3 POLOS	BOÎTE DE JONCTION, 3 PÔLES
135	2201065	1-9999	1	PC	KABELBAUM TASTER VIBRATION	WIRE HARNESS PUSH BUTTON SWITCH VIBRAT.	MAZO DE CABLES PULSADOR DE VIBRACIÓN	FAISCEAU DE CÂBLES BOUTON-POUSSOIR VIBR.
140	613697	1-9999	0,40	M	RUNDSCHNUR	ROUND CABLE	CABLE REDONDO	CÂBLE ROND
150	2158947	1-9999	1	PC	FALTENBALG	BELLOWS	FUELLE	TUYAU ACCORDÉON
160	1530763	1-9999	1	PC	STÜTZRING	SUPPORTING RING	ANILLO DE APOYO	BAGUE D'APPUI
170	2321455	1-9999	1	PC	KULISSE	CONNECTING LINK	COLISA	COULISSE
170	2321456	1-9999	1	PC	KULISSE	CONNECTING LINK	COLISA	COULISSE

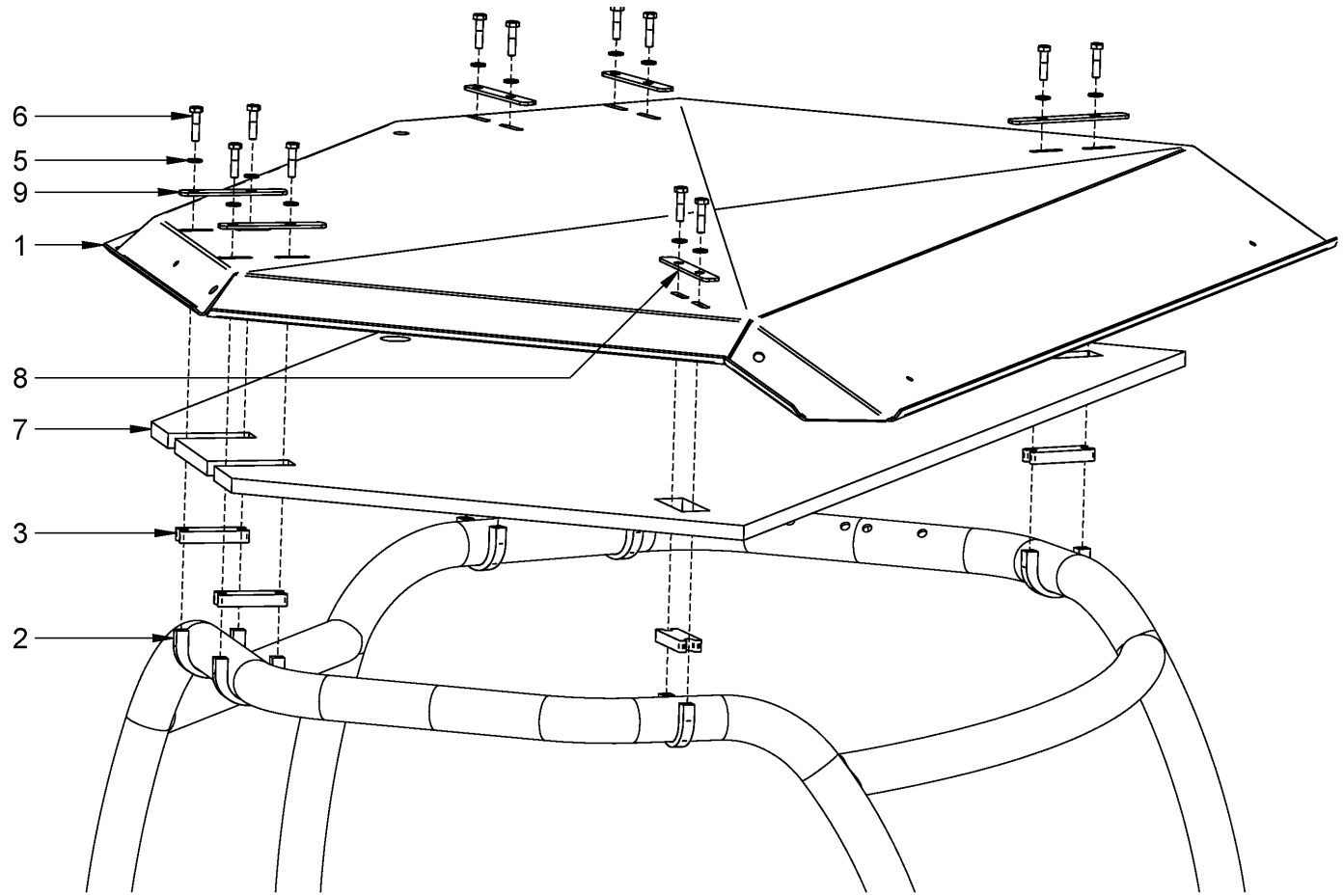

Baureihe: *Series:* *Código der serie:* *Code de série:*	H184	*Gruppe:* *Assembly:* *Grupo:* *Groupe:*	40.09.00 / 00 2146857	*Benennung:* **SCHUTZDACH** *Designation:* **PROTECTION ROOF** *Denominación:* **TECHO DE PROTECCIÓN** *Dénomination:* **TOIT DE PROTECTION**	**27/10/2020** **Seite 418**

HAMM

Position Item Posición Position	Teile-Nr. Part No. Referencia Référence	Gültig für Valid for Válido para Valable	Menge Quantity Cantidad Quantité	Einheit Unit Unidad Unité	Benennung	Designation	Denominación	Dénomination
1	2097931	1-9999	1	PC	BLECH	METAL PLATE	CHAPA	TÔLE
2	2118012	1-9999	6	PC	BÜGELSCHELLE	STRAP CLIP	ABRAZADERA SEMIRREDONDA	ETRIER
3	2118011	1-9999	6	PC	UNTERLAGE	SUPPORTING PLATE	CHAPA DE ASIENTO	TÔLE D'APPUI
5	216615	1-9999	12	PC	SCHEIBE	WASHER	ARANDELA	RONDELLE
6	1209698	1-9999	12	PC	SECHSKANTSCHRAUBE	HEXAGON SCREW	TORNILLO HEXAGONAL	VIS HEXAGONALE
7	2097932	1-9999	1	PC	DÄMMPLATTE	INSULATION PLATE	PLACA AISLANTE	PLAQUE ISOLANTE
8	2146574	1-9999	2	PC	BLECH	METAL PLATE	CHAPA	TÔLE
9	2145927	1-9999	4	PC	BLECH	METAL PLATE	CHAPA	TÔLE

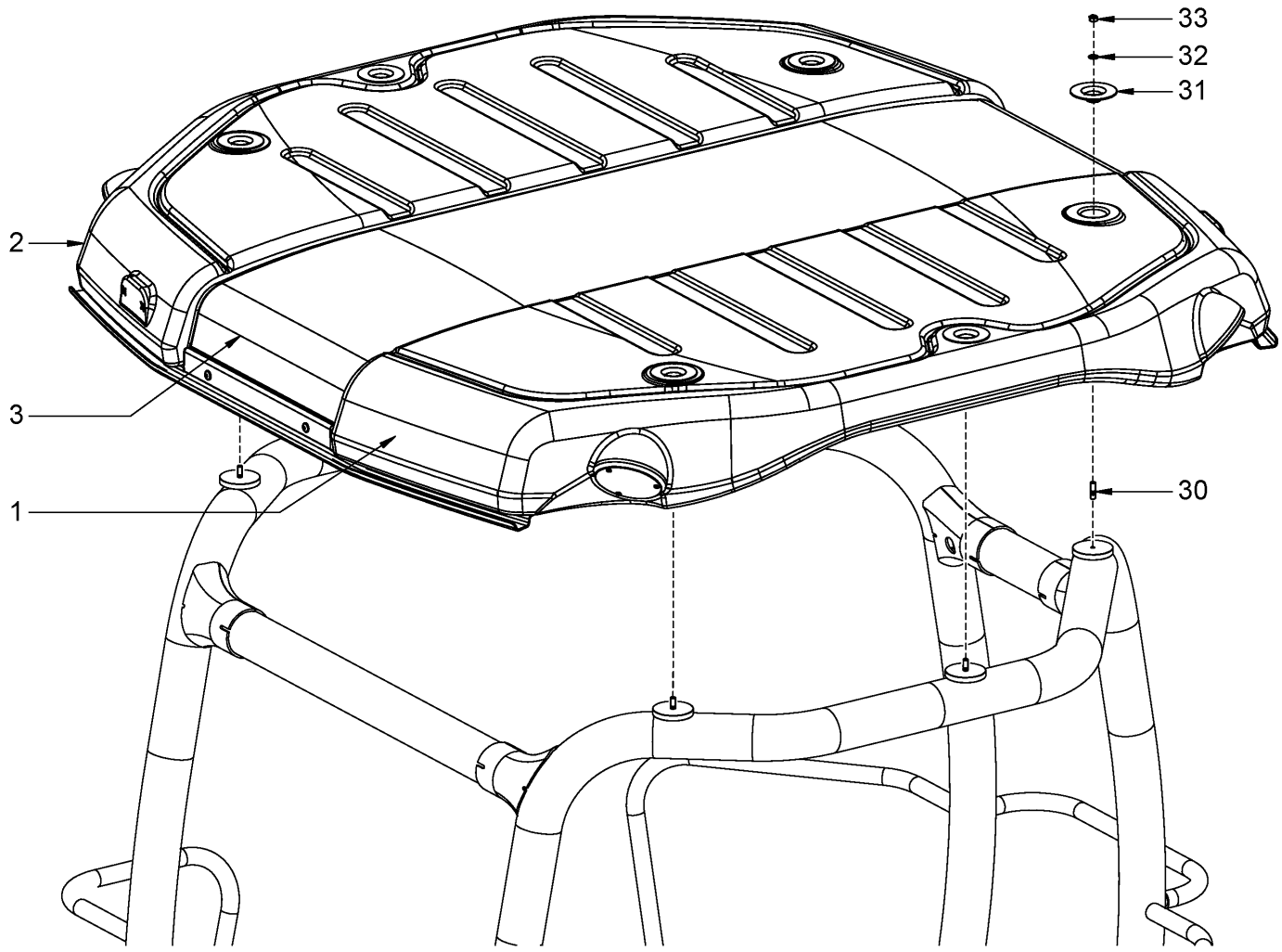

Baureihe: *Series:* *Código der serie:* *Code de série:*	H184	*Gruppe:* *Assembly:* *Grupo:* *Groupe:*	40.10.11 / 00 2219579	*Benennung:* *Designation:* *Denominación:* *Dénomination:*	**SONNENDACH** **SUN ROOF** **TECHO CORREDIZO** **PROTECTION SOLAIRE**	**27/10/2020** **Seite 420**	HAMM

Position Item Posición Position	Teile-Nr. Part No. Referencia Référence	Gültig für Valid for Válido para Valable	Menge Quantity Cantidad Quantité	Einheit Unit Unidad Unité	Benennung	Designation	Denominación	Dénomination
1	2127576	1-9999	1	PC	DACH LINKS	ROOF LEFT	TECHO IZQUIERDA	TOIT GAUCHE
2	2154711	1-9999	1	PC	DACH	ROOF	TECHO	TOIT
3	2164174	1-9999	1	PC	DACH	ROOF	TECHO	TOIT
30	1208489	1-9999	6	PC	STIFTSCHRAUBE	STUD SCREW	ESPÁRRAGO	GOUJON FILETÉ
31	2154610	1-9999	6	PC	HALTEBLECH	RETAINING SHEET	TORNILLO DE AJUSTE	VIS DE RÉGLAGE
32	2175172	1-9999	6	PC	SICHERUNGSSCHEIBE	LOCKING WASHER	DISCO DE SEGURIDAD	RONDELLE D'ARRÊT
33	1209302	1-9999	6	PC	SICHERUNGSMUTTER	SAFETY NUT	TUERCA DE SEGURIDAD	CONTRE-ÉCROU

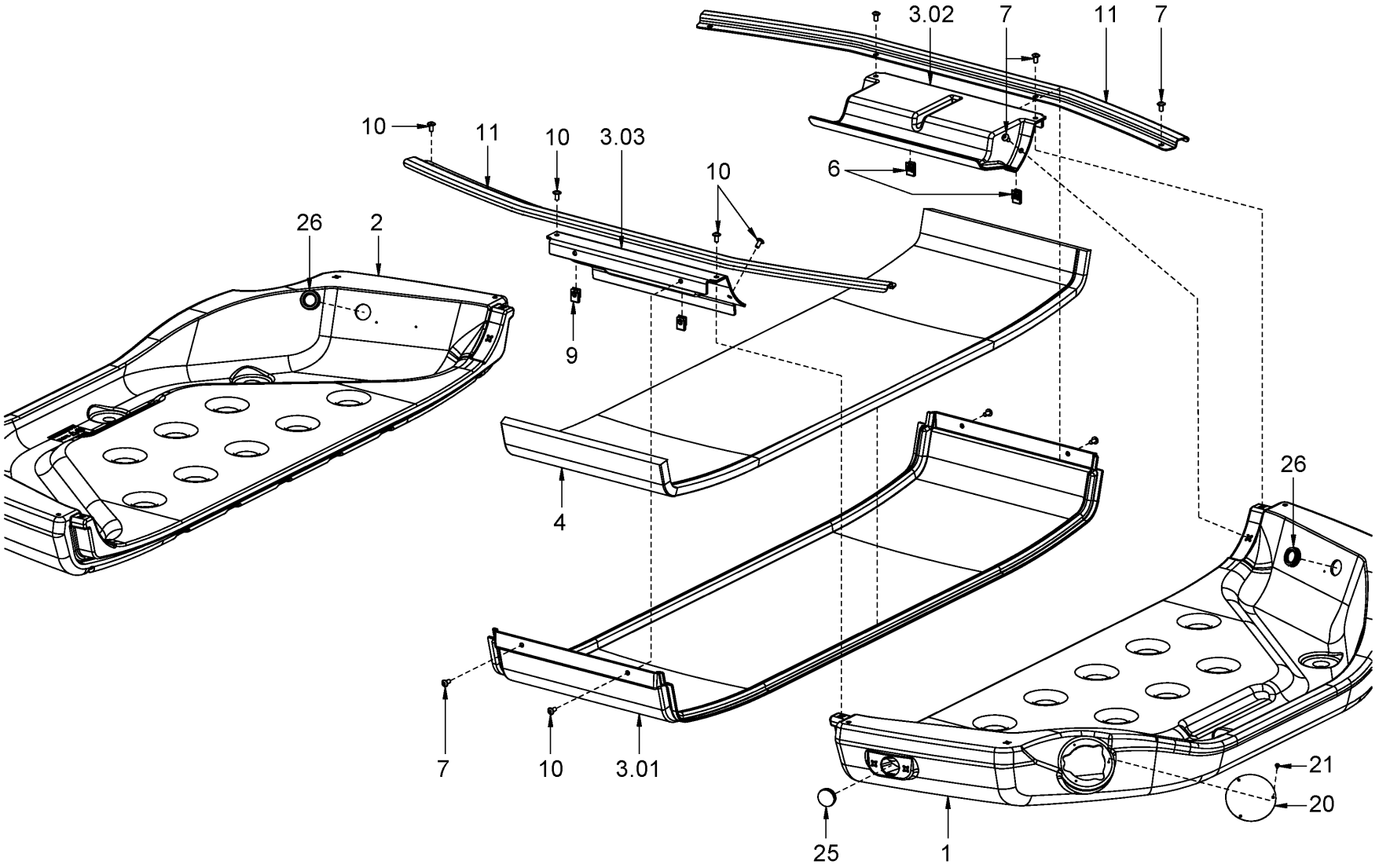

Baureihe: *Series:* *Código der serie:* *Code de série:*	H184	*Gruppe:* *Assembly:* *Grupo:* *Groupe:*	40.10.12 / 00 2219581	*Benennung:* **SONNENDACH** *Designation:* **SUN ROOF** *Denominación:* **TECHO CORREDIZO** *Dénomination:* **PROTECTION SOLAIRE**	**27/10/2020** **Seite 422**

HAMM

Position Item Posición Position	Teile-Nr. Part No. Referencia Référence	Gültig für Valid for Válido para Valable	Menge Quantity Cantidad Quantité	Einheit Unit Unidad Unité	Benennung	Designation	Denominación	Dénomination
1	2127576	1-9999	1	PC	DACH	ROOF	TECHO	TOIT
2	2154711	1-9999	1	PC	DACH	ROOF	TECHO	TOIT
3.01	2127578	1-9999	1	PC	DACH	ROOF	TECHO	TOIT
3.02	2127581	1-9999	1	PC	DACH	ROOF	TECHO	TOIT
3.03	2127582	1-9999	1	PC	DACH	ROOF	TECHO	TOIT
4	2162844	1-9999	1	PC	DÄMMPLATTE	INSULATION PLATE	PLACA AISLANTE	PLAQUE ISOLANTE
6	385778	1-9999	3	PC	CLIPSMUTTER	CLIP NUT	TUERCA CLIP	ECROU À CLIP
7	2036115	1-9999	9	PC	LINSENSCHRAUBE	FILLISTER HEAD SCREW	TORNILLO ALOMADO PULIDO	VIS À TÊTE BOMBÉE
9	385778	1-9999	3	PC	CLIPSMUTTER	CLIP NUT	TUERCA CLIP	ECROU À CLIP
10	2036115	1-9999	9	PC	LINSENSCHRAUBE	FILLISTER HEAD SCREW	TORNILLO ALOMADO PULIDO	VIS À TÊTE BOMBÉE
11	2169753	1-9999	2	PC	DACHRINNE	ROOF RAIL	BATEAGUAS	JET D'EAU
20	2163463	1-9999	4	PC	DECKEL	LID	TAPA	COUVERCLE
21	1289985	1-9999	12	PC	BLECHSCHRAUBE	SHEET METAL SCREW	TORNILLO DE CHAPA	VIS À TÔLE
25	2054176	1-9999	1	PC	VERSCHLUSSSTOPFEN	FILLER CAP	TAPÓN DE CIERRE	BOUCHON
26	2027111	1-9999	4	PC	KABELTÜLLE	CABLE SUPPORT SLEEVE	BOQUILLA DE CABLE	PASSE-FIL

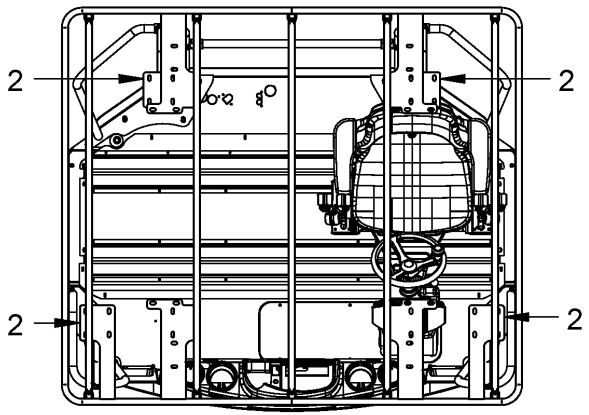

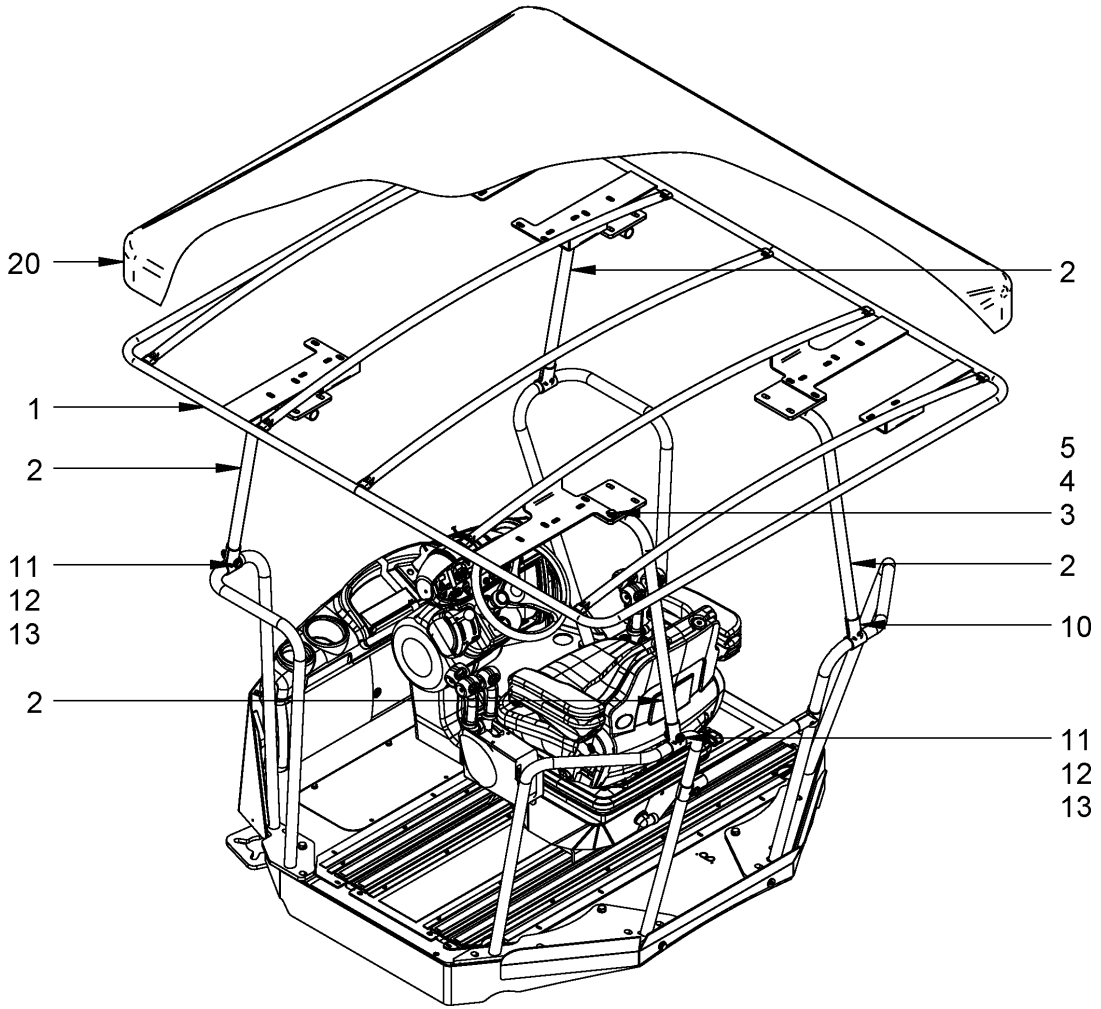

Baureihe: *Series:* *Código der serie:* *Code de série:*	H184	*Gruppe:* *Assembly:* *Grupo:* *Groupe:*	40.10.20 / 00 2219583	*Benennung:* **SONNENDACH** *Designation:* **SUN ROOF** *Denominación:* **TECHO CORREDIZO** *Dénomination:* **PROTECTION SOLAIRE**	**27/10/2020** **Seite 424**

HAMM

Position Item Posición Position	Teile-Nr. Part No. Referencia Référence	Gültig für Valid for Válido para Valable	Menge Quantity Cantidad Quantité	Einheit Unit Unidad Unité	Benennung	Designation	Denominación	Dénomination
1	2143421	1-9999	1	PC	SONNENDACH	SUN CANOPY	TECHO CORREDIZO	PROTECTION SOLAIRE
2	2143422	1-9999	4	PC	HALTER	HOLDER	SOPORTE	SUPPORT
3	252980	1-9999	8	PC	SECHSKANTSCHRAUBE	HEXAGON SCREW	TORNILLO HEXAGONAL	VIS HEXAGONALE
4	2235849	1-9999	16	PC	SCHEIBE	WASHER	ARANDELA	RONDELLE
5	2127021	1-9999	8	PC	SECHSKANTMUTTER	HEXAGONAL NUT	TUERCA HEXAGONAL	ECROU HEXAGONAL
10	1249991	1-9999	4	PC	T-SCHELLE	T-CLIP	ABRAZADERA EN T	COLLIER EN T
11	2546490	1-9999	4	PC	SECHSKANTSCHRAUBE	HEXAGON SCREW	TORNILLO HEXAGONAL	VIS HEXAGONALE
12	2175174	1-9999	8	PC	SICHERUNGSSCHEIBE	LOCKING WASHER	DISCO DE SEGURIDAD	RONDELLE D'ARRÊT
13	2127021	1-9999	4	PC	SECHSKANTMUTTER	HEXAGONAL NUT	TUERCA HEXAGONAL	ECROU HEXAGONAL
20	710547	1-9999	1	PC	DACHPLANE	ROOF TARPAULIN	TECHADO	TOIT

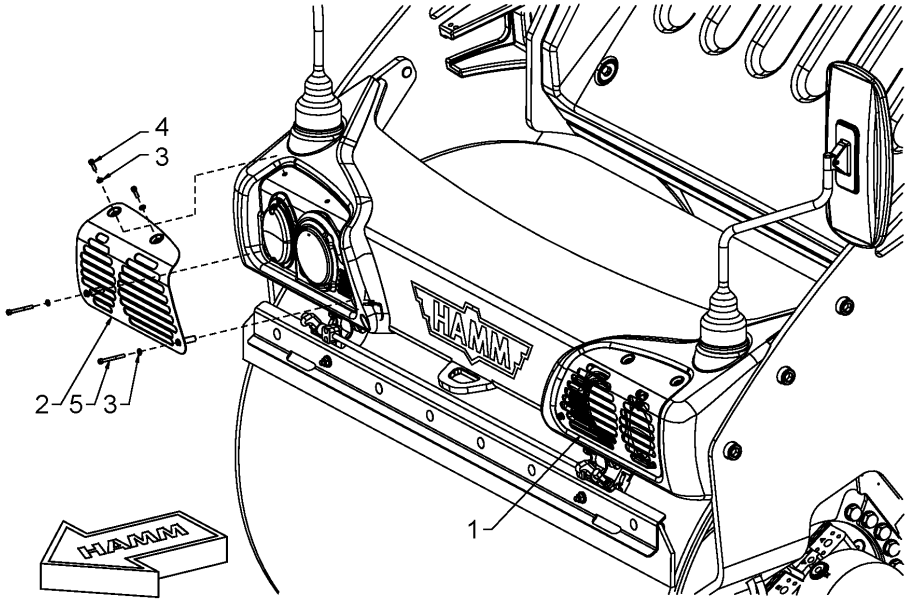

VORN
FRONT
AVANT
DELANTE

HINTEN
REAR
ARRIÈRE
DETRÀS

Baureihe: *Series:* *Código der serie:* *Code de série:*	H184	*Gruppe:* *Assembly:* *Grupo:* *Groupe:*	40.15.00 / 01 2220125	*Benennung:* *Designation:* *Denominación:* *Dénomination:*	**LAMPENSCHUTZ (MASCHINE)** **LAMP PROTECTION (MACHINE)** **PROTECCIÓN DE BOMBILLA (MÁQUINA)** **PROTECTION DE LAMPE (MACHINE)**	**27/10/2020** **Seite 426**	HAMM

Position Item Posición Position	Teile-Nr. Part No. Referencia Référence	Gültig für Valid for Válido para Valable	Menge Quantity Cantidad Quantité	Einheit Unit Unidad Unité	Benennung	Designation	Denominación	Dénomination
1	2129074	244-9999	1	PC	LAMPENSCHUTZ	LAMP PROTECTION	PROTECCIÓN DE BOMBILLA	PROTECTION DE LAMPE
2	2129075	244-9999	1	PC	LAMPENSCHUTZ	LAMP PROTECTION	PROTECCIÓN DE BOMBILLA	PROTECTION DE LAMPE
3	2175169	244-9999	8	PC	SICHERUNGSSCHEIBE	LOCKING WASHER	DISCO DE SEGURIDAD	RONDELLE D'ARRÊT
4	1202359	244-9999	4	PC	ZYLINDERSCHRAUBE	CHEESE-HEAD SCREW	TORNILLO CILÍNDRICO	VIS À TÊTE CYLINDRIQUE
5	1209639	244-9999	4	PC	ZYLINDERSCHRAUBE	CHEESE-HEAD SCREW	TORNILLO CILÍNDRICO	VIS À TÊTE CYLINDRIQUE

HAMM

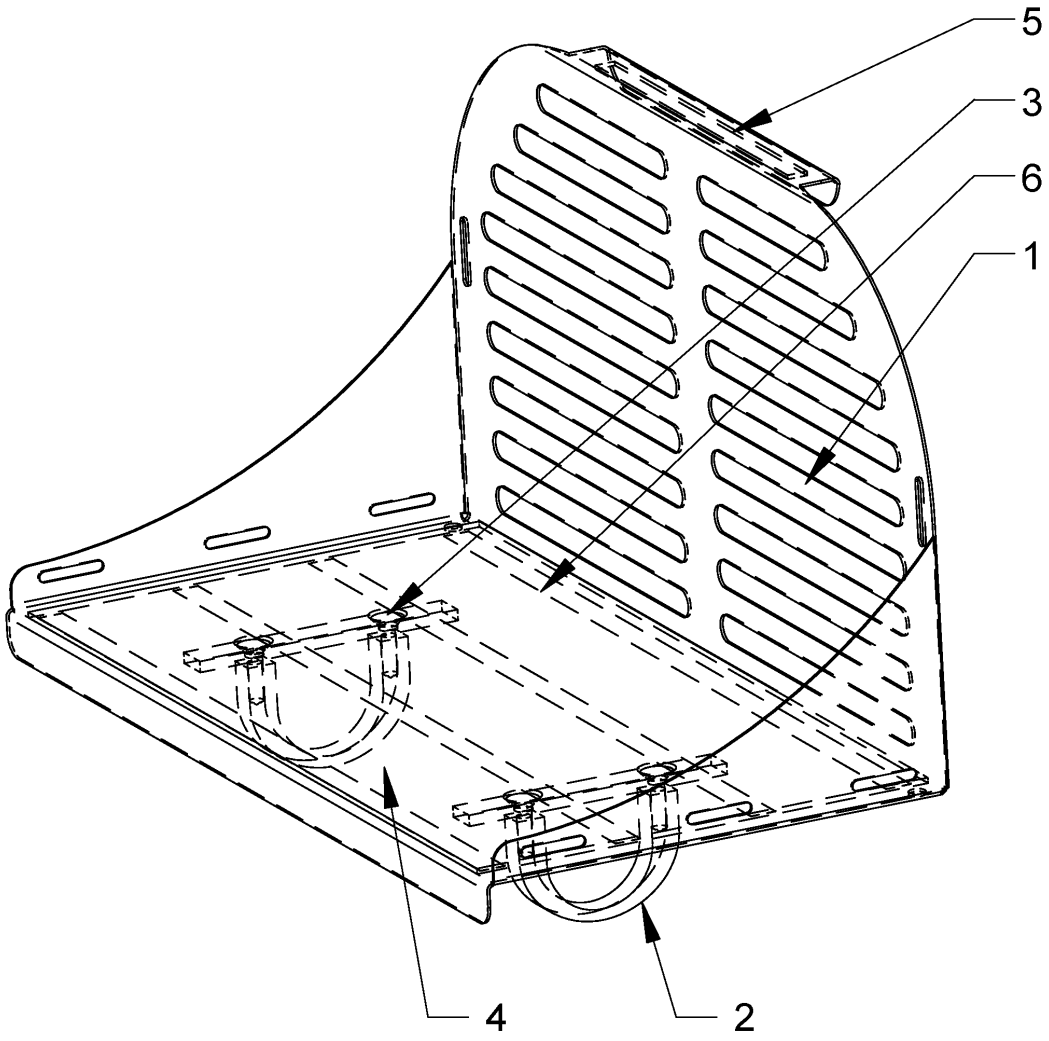

Baureihe: *Series:* *Código der serie:* *Code de série:*	H184	*Gruppe:* *Assembly:* *Grupo:* *Groupe:*	40.23.00 / 00 2153372	*Benennung:* **ZUSATZABLAGE** *Designation:* **ADDITIONAL STORAGE** *Denominación:* **ALMACENAMIENTO ADICIONAL** *Dénomination:* **STOCKAGE SUPPLÉMENTAIRE**	**27/10/2020** **Seite 428**

HAMM

Position Item Posición Position	Teile-Nr. Part No. Referencia Référence	Gültig für Valid for Válido para Valable	Menge Quantity Cantidad Quantité	Einheit Unit Unidad Unité	Benennung	Designation	Denominación	Dénomination
1	2075939	1-9999	1	PC	HALTEBLECH	RETAINING SHEET	TORNILLO DE AJUSTE	VIS DE RÉGLAGE
2	2118012	1-9999	2	PC	BÜGELSCHELLE	STRAP CLIP	ABRAZADERA SEMIRREDONDA	ETRIER
3	2539670	1-9999	4	PC	SENKSCHRAUBE	COUNTERSUNK SCREW	TORNILLO AVELLANADO	VIS NOYÉE
4	2122431	1-9999	1	PC	FUSSMATTE	FOOT MAT	ALFOMBRILLA PARA LOS PIES	NATTE DE FOND
5	610469	1-9999	0,30	M	DICHTUNG	SEALING	JUNTA	JOINT
6	2058150	1-9999	2,80	M	KLEBEBAND	ADHESIVE TAPE	CINTA ADHESIVA	RUBAN COLLANT

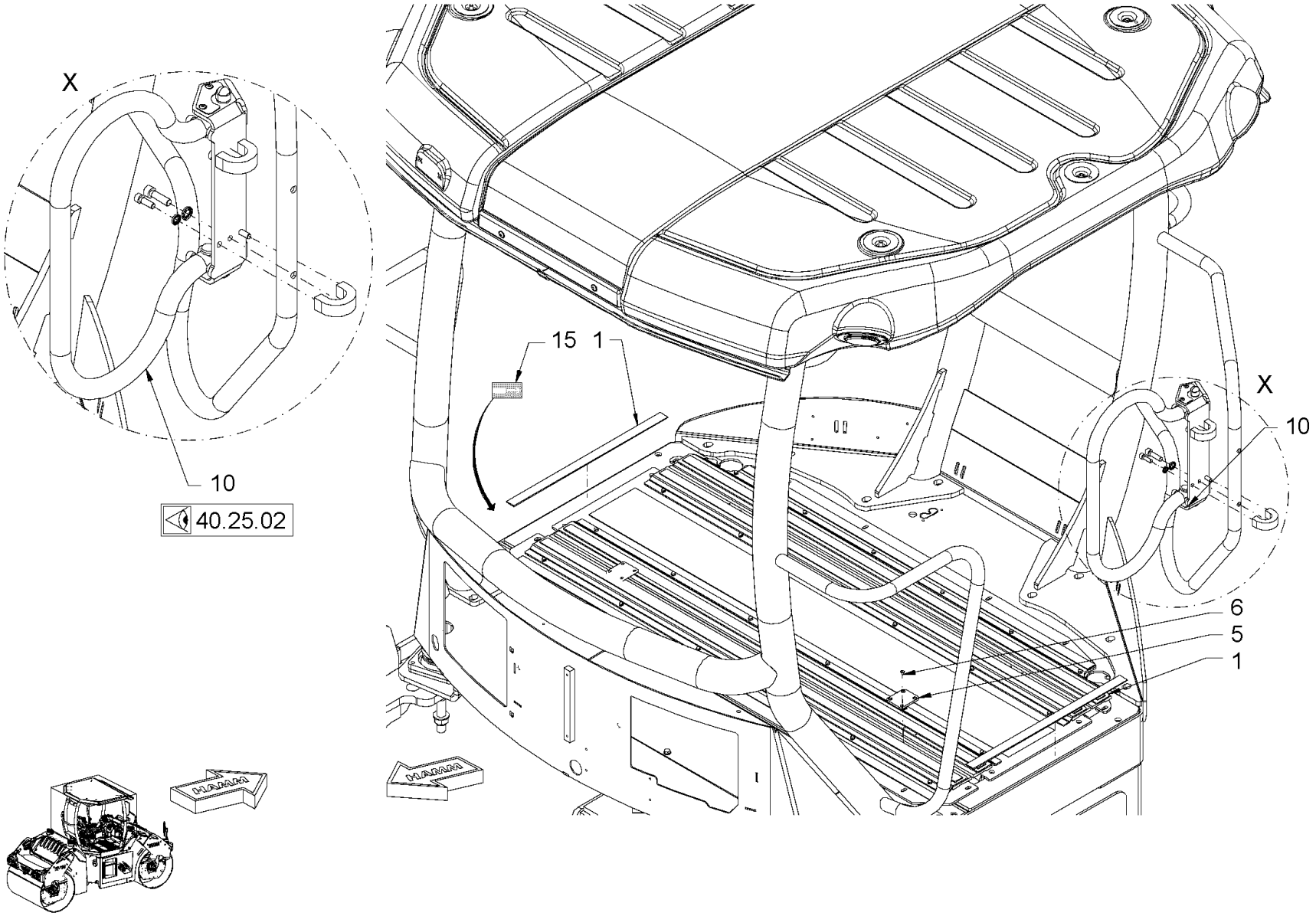

Baureihe: *Series:* *Código der serie:* *Code de série:*	H184	*Gruppe:* *Assembly:* *Grupo:* *Groupe:*	40.25.01 / 00 2381490	*Benennung:* **HALTEGRIFFE** *Designation:* **HANDLES** *Denominación:* **ASIDEROS** *Dénomination:* **POIGNÉES**	**27/10/2020** **Seite 430**

Position Item Posición Position	Teile-Nr. Part No. Referencia Référence	Gültig für Valid for Válido para Valable	Menge Quantity Cantidad Quantité	Einheit Unit Unidad Unité	Benennung	Designation	Denominación	Dénomination
1	2243819	1-9999	2	PC	ANTIRUTSCHBELAG	ANTI-SLIP COVERING	CAPA CONTRA PATINAJE	REVÊTEMENT ANTIGLISSE
5	2243781	1-9999	2	PC	BLECH	METAL PLATE	CHAPA	TÔLE
6	2027109	1-9999	8	PC	LINSENSCHRAUBE	FILLISTER HEAD SCREW	TORNILLO ALOMADO PULIDO	VIS À TÊTE BOMBÉE
10	2232339	1-9999	1	PC	GRIFF KOMPL.	HANDLE COMPL.	MANECILLA COMPL.	POIGNÉE COMPL.
15	2234024	1-9999	1	PC	SCHILD	LABEL	ETIQUETA	ETIQUETTE

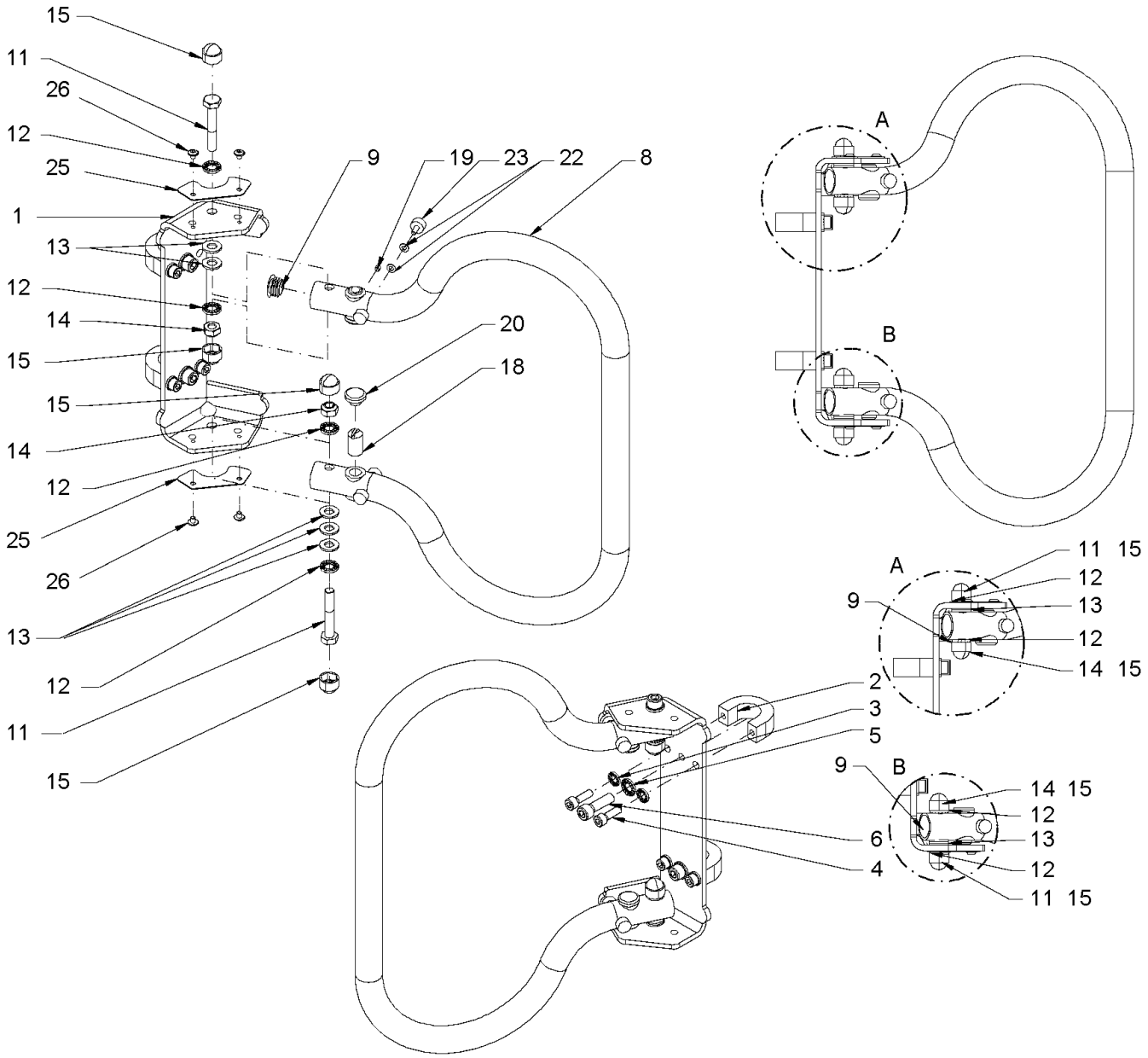

Baureihe: *Series:* *Código der serie:* *Code de série:*	H184	*Gruppe:* *Assembly:* *Grupo:* *Groupe:*	40.25.02 / 00 2381496	*Benennung:* **HALTEGRIFFE** *Designation:* **HANDLES** *Denominación:* **ASIDEROS** *Dénomination:* **POIGNÉES**	**27/10/2020** **Seite 432**

HAMM

Position Item Posición Position	Teile-Nr. Part No. Referencia Référence	Gültig für Valid for Válido para Valable	Menge Quantity Cantidad Quantité	Einheit Unit Unidad Unité	Benennung	Designation	Denominación	Dénomination
1	2243787	1-9999	1	PC	BLECH	METAL PLATE	CHAPA	TÔLE
2	2290594	1-9999	2	PC	BÜGELSCHELLE	STRAP CLIP	ABRAZADERA SEMIRREDONDA	ETRIER
3	2175172	1-9999	4	PC	SICHERUNGSSCHEIBE	LOCKING WASHER	DISCO DE SEGURIDAD	RONDELLE D'ARRÊT
4	214469	1-9999	4	PC	ZYLINDERSCHRAUBE	CHEESE-HEAD SCREW	TORNILLO CILÍNDRICO	VIS À TÊTE CYLINDRIQUE
5	2175174	1-9999	2	PC	SICHERUNGSSCHEIBE	LOCKING WASHER	DISCO DE SEGURIDAD	RONDELLE D'ARRÊT
6	214639	1-9999	2	PC	ZYLINDERSCHRAUBE	CHEESE-HEAD SCREW	TORNILLO CILÍNDRICO	VIS À TÊTE CYLINDRIQUE
8	2243791	1-9999	1	PC	ROHR	PIPE	TUBO	TUYAU
9	2183728	1-9999	2	PC	VERSCHLUSSSTOPFEN	FILLER CAP	TAPÓN DE CIERRE	BOUCHON
11	2546490	1-9999	2	PC	SECHSKANTSCHRAUBE	HEXAGON SCREW	TORNILLO HEXAGONAL	VIS HEXAGONALE
12	2175174	1-9999	4	PC	SICHERUNGSSCHEIBE	LOCKING WASHER	DISCO DE SEGURIDAD	RONDELLE D'ARRÊT
13	216607	1-9999	5	PC	SCHEIBE	WASHER	ARANDELA	RONDELLE
14	2588141	1-9999	2	PC	SICHERUNGSMUTTER	SAFETY NUT	TUERCA DE SEGURIDAD	CONTRE-ÉCROU
15	2546183	1-9999	4	PC	SCHUTZKAPPE	PROTECTIVE CAP	CAPERUZA DE PROTECCIÓN	CAPUCHON DE PROTECTION
18	224820	1-9999	2	PC	DRUCKSTÜCK FEDERND	SPRING-THRUST PIECE	PIEZA DE PRESIÓN DE RESORTE	MEMBRE DE PRESSION À RESSORT
19	2169979	1-9999	2	PC	GEWINDESTIFT	THREADED PIN	ESPIGA ROSCADA	GOUPILLE FILETÉE
20	2319714	1-9999	2	PC	VERSCHLUSSSTOPFEN	FILLER CAP	TAPÓN DE CIERRE	BOUCHON
22	216569	1-9999	8	PC	SCHEIBE	WASHER	ARANDELA	RONDELLE
23	2143741	1-9999	4	PC	SCHWINGMETALLPUFFER	RUBBER METAL BUFFER	TOPE DE CAUCHO-METAL	SILENTBLOC EN MÉTAL-CAOUTCHOUC
25	2290597	1-9999	2	PC	ABDECKBLECH	COVER SHEET	CHAPA DE RECUBRIMIENTO	TÔLE DE RECOUVREMENT
26	2066121	1-9999	4	PC	LINSENSCHRAUBE	FILLISTER HEAD SCREW	TORNILLO ALOMADO PULIDO	VIS À TÊTE BOMBÉE

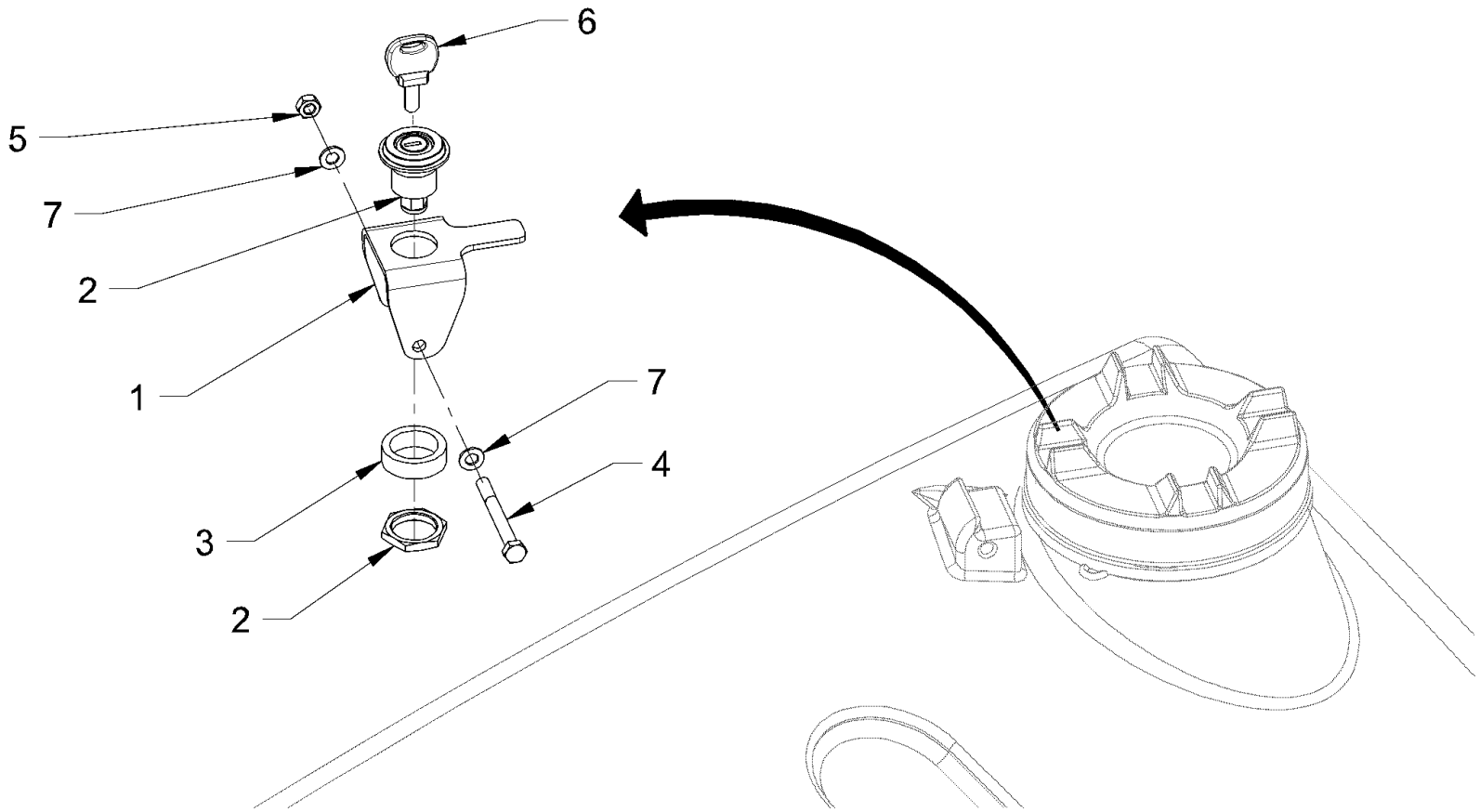

Baureihe: *Series:* *Código der serie:* *Code de série:*	H184	*Gruppe:* *Assembly:* *Grupo:* *Groupe:*	40.26.00 / 00 2147960	*Benennung:* **ABSCHLIEßVORRICHTUNG** *Designation:* **LOCKING DEVICE** *Denominación:* **DISPOSITIVO DE CIERRE** *Dénomination:* **DISPOSITIF DE FERMETURE**	**27/10/2020** **Seite 434**

HAMM

Position Item Posición Position	Teile-Nr. Part No. Referencia Référence	Gültig für Valid for Válido para Valable	Menge Quantity Cantidad Quantité	Einheit Unit Unidad Unité	Benennung	Designation	Denominación	Dénomination
1	1520776	1-9999	4	PC	BLECH	METAL PLATE	CHAPA	TÔLE
2	388106	1-9999	4	PC	EINBAUSCHLOSS	BUILT-IN LOCK	CERRADURA INCORPORADA	SERRURE INCORPORÉE
3	1485091	1-9999	4	PC	DISTANZSTÜCK	DISTANCE PIECE	PIEZA DISTANCIADORA	PIÈCE INTERCALAIRE
4	1210157	1-9999	4	PC	SECHSKANTSCHRAUBE	HEXAGON SCREW	TORNILLO HEXAGONAL	VIS HEXAGONALE
5	1209302	1-9999	4	PC	SICHERUNGSMUTTER	SAFETY NUT	TUERCA DE SEGURIDAD	CONTRE-ÉCROU
6	367125	1-9999	1	PC	SCHLÜSSEL	KEY	LLAVE	CLÉ
7	2175172	1-9999	8	PC	SICHERUNGSSCHEIBE	LOCKING WASHER	DISCO DE SEGURIDAD	RONDELLE D'ARRÊT

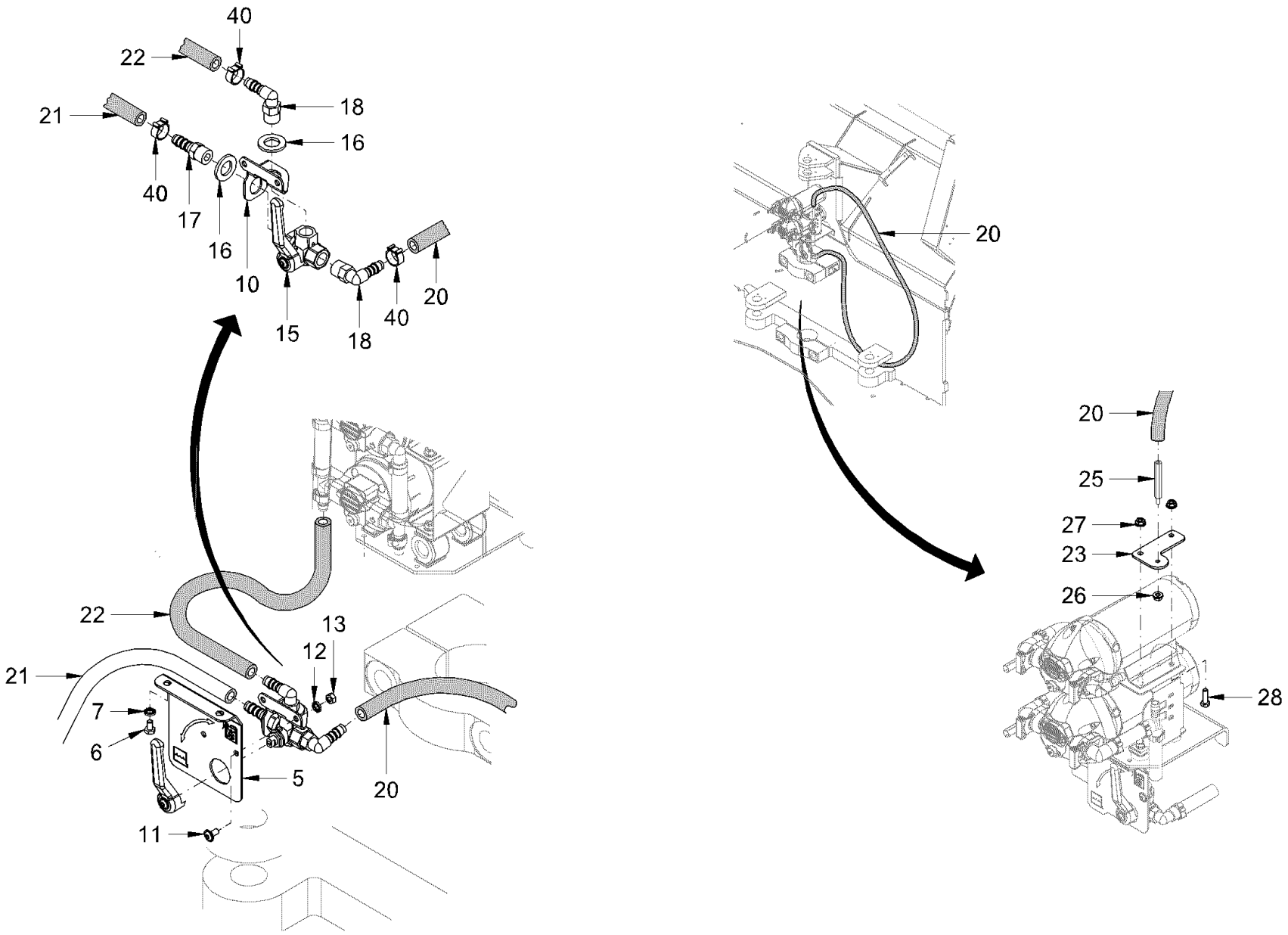

Baureihe: *Series:* *Código der serie:* *Code de série:*	H184	*Gruppe:* *Assembly:* *Grupo:* *Groupe:*	40.32.00 / 01 2530831	*Benennung:* *Designation:* *Denominación:* *Dénomination:*	**FROSTSCHUTZEINRICHTUNG FÜR WASSERBERIESELUNG** **FROST PROTECTION FOR SPRINKLING** **PROTECCIÓN DE HELADA PARA ROCIADO DE AQUA** **PROTECTION CONTRE LE GEL DE L'ARROSAGE**	**27/10/2020** **Seite 436**	HAMM

Position Item Posición Position	Teile-Nr. Part No. Referencia Référence	Gültig für Valid for Válido para Valable	Menge Quantity Cantidad Quantité	Einheit Unit Unidad Unité	Benennung	Designation	Denominación	Dénomination
5	2144814	1247-9999	1	PC	BLECH	METAL PLATE	CHAPA	TÔLE
6	2128328	1247-9999	2	PC	SECHSKANTSCHRAUBE	HEXAGON SCREW	TORNILLO HEXAGONAL	VIS HEXAGONALE
7	2175169	1247-9999	2	PC	SICHERUNGSSCHEIBE	LOCKING WASHER	DISCO DE SEGURIDAD	RONDELLE D'ARRÊT
10	2144815	1247-9999	1	PC	BLECH	METAL PLATE	CHAPA	TÔLE
11	2024268	1247-9999	2	PC	LINSENSCHRAUBE	FILLISTER HEAD SCREW	TORNILLO ALOMADO PULIDO	VIS À TÊTE BOMBÉE
12	2175169	1247-9999	2	PC	SICHERUNGSSCHEIBE	LOCKING WASHER	DISCO DE SEGURIDAD	RONDELLE D'ARRÊT
13	2127017	1247-9999	2	PC	SECHSKANTMUTTER	HEXAGONAL NUT	TUERCA HEXAGONAL	ECROU HEXAGONAL
15	2045440	1247-9999	1	PC	KUGELHAHN	BALL VALVE	LLAVE ESFÉRICA	ROBINET À BOISSEAU SPHÉRIQUE
16	250473	1247-9999	2	PC	SCHEIBE	WASHER	ARANDELA	RONDELLE
17	1232622	1247-9999	1	PC	EINSCHRAUBSTUTZEN GERADE	STRAIGHT SCREWED SOCKET	RACOR PARA ENROSCAR RECTO	RACCORD DROIT
18	1232576	1247-9999	2	PC	WINKELEINSCHRAUBSTUTZEN	ANGLE SCREWED SOCKET	RACOR MACHO HEMBRA DEL CODO	RACCORD COUDÉ
20	614170	1247-9999	1,90	M	SCHLAUCH	HOSE	MANGUERA	TUYAU FLEXIBLES
21	614170	1247-9999	1,30	M	SCHLAUCH	HOSE	MANGUERA	TUYAU FLEXIBLES
22	614170	1247-9999	0,25	M	SCHLAUCH	HOSE	MANGUERA	TUYAU FLEXIBLES
23	2486242	1247-9999	1	PC	BLECH	METAL PLATE	CHAPA	TÔLE
25	2042057	1247-9999	1	PC	BOLZEN	BOLT	BULÓN	BOULON
26	2185183	1247-9999	1	PC	SECHSKANTMUTTER	HEXAGONAL NUT	TUERCA HEXAGONAL	ECROU HEXAGONAL
27	2127017	1247-9999	2	PC	SECHSKANTMUTTER	HEXAGONAL NUT	TUERCA HEXAGONAL	ECROU HEXAGONAL
28	213667	1247-9999	2	PC	SECHSKANTSCHRAUBE	HEXAGON SCREW	TORNILLO HEXAGONAL	VIS HEXAGONALE
40	2032969	1247-9999	3	PC	SCHLAUCHSCHELLE	HOSE CLAMP	ABRAZADERA	COLLIER DE SERRAGE

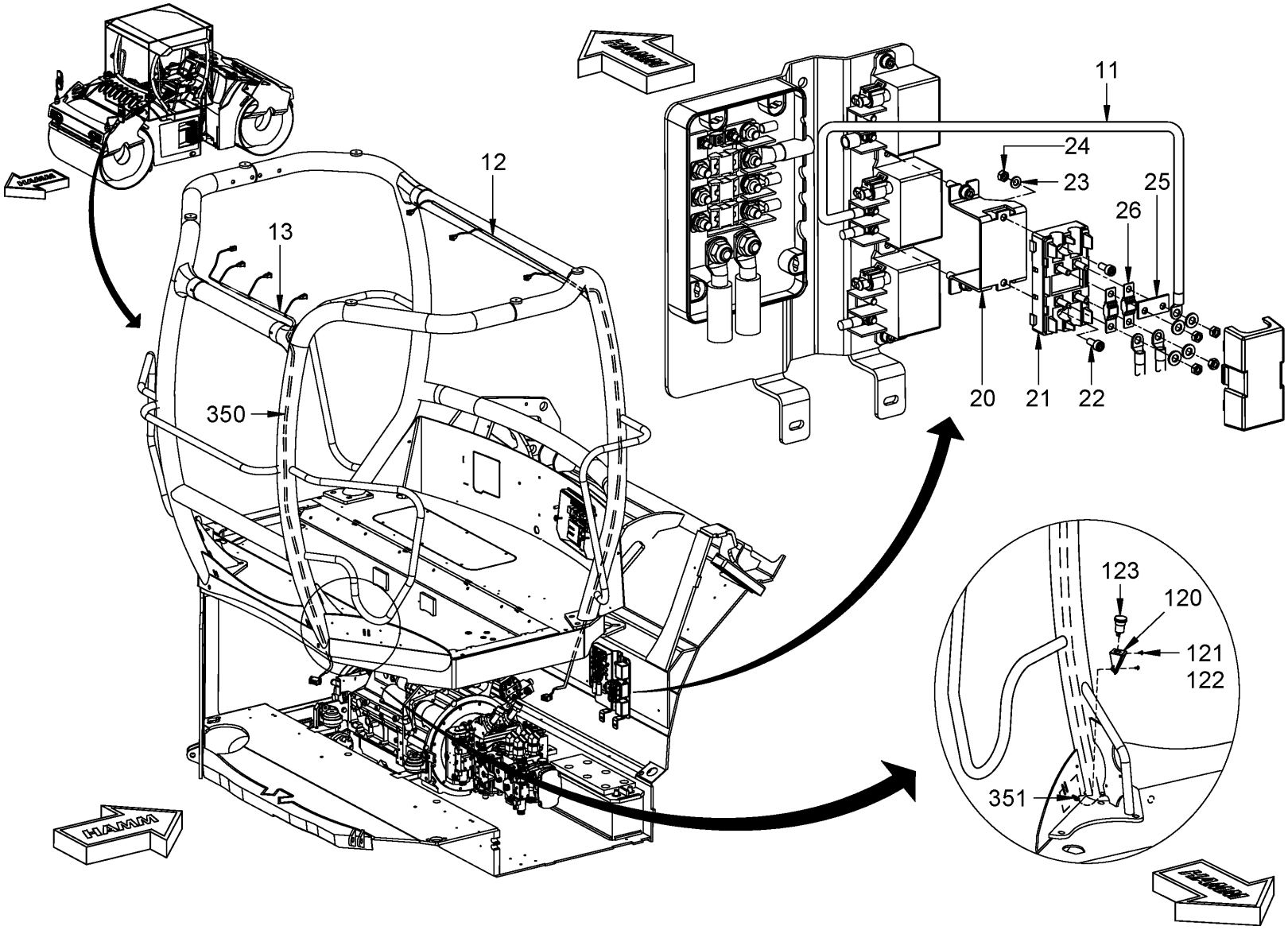

Baureihe: *Series:* *Código der serie:* *Code de série:*	H184	*Gruppe:* *Assembly:* *Grupo:* *Groupe:*	40.33.01 / 00 2140576	*Benennung:* **ZUSATZBELEUCHTUNG** *Designation:* **ADDITIONAL LIGHTING** *Denominación:* **LUCES ADICIONALES** *Dénomination:* **ECLAIRAGE ADDITIONNEL**	**27/10/2020** **Seite 438**

HAMM

Position Item Posición Position	Teile-Nr. Part No. Referencia Référence	Gültig für Valid for Válido para Valable	Menge Quantity Cantidad Quantité	Einheit Unit Unidad Unité	Benennung	Designation	Denominación	Dénomination
11	2140384	1-9999	1	PC	KABELBAUM	CABLE HARNESS	MAZO DE CABLES	FAISCEAU DE CÂBLES
12	2140483	1-9999	1	PC	KABELBAUM	CABLE HARNESS	MAZO DE CABLES	FAISCEAU DE CÂBLES
13	2140487	1-9999	1	PC	KABELBAUM	CABLE HARNESS	MAZO DE CABLES	FAISCEAU DE CÂBLES
20	2139928	1-9999	1	PC	BLECH	METAL PLATE	CHAPA	TÔLE
21	1293044	1-9999	1	PC	SICHERUNGSKASTEN	FUSE BOX	CAJA PARA FUSIBLES	BOITE À FUSIBLES
22	239615	1-9999	2	PC	ZYLINDERSCHRAUBE	CHEESE-HEAD SCREW	TORNILLO CILÍNDRICO	VIS À TÊTE CYLINDRIQUE
23	216569	1-9999	2	PC	SCHEIBE	WASHER	ARANDELA	RONDELLE
24	1270648	1-9999	2	PC	SECHSKANTMUTTER	HEXAGONAL NUT	TUERCA HEXAGONAL	ECROU HEXAGONAL
25	1293036	1-9999	1	PC	KONTAKTBRÜCKE	CONTACT BRIDGE	PUENTE DE CONTACTO	PONT DE CONTACT
26	2054240	1-9999	2	PC	FLACHSICHERUNG	BLADE-TYPE FUSE	FUSIBLE PLANO	FUSIBLE À LANGUETTE
120	2102781	1-9999	1	PC	HALTERUNG	HOLDER SYSTEM	FIJACIÓN	FIXATION
121	234605	1-9999	2	PC	ZYLINDERSCHRAUBE	CHEESE-HEAD SCREW	TORNILLO CILÍNDRICO	VIS À TÊTE CYLINDRIQUE
122	216577	1-9999	2	PC	SCHEIBE	WASHER	ARANDELA	RONDELLE
123	2034731	1-9999	1	PC	EINBAUSTECKDOSE	BUILT-IN SOCKET	ENCHUFE EMPOTRADO	PRISE FEMELLE INCORPORÉE
350	2140367	1-9999	1	PC	KABELBAUM	CABLE HARNESS	MAZO DE CABLES	FAISCEAU DE CÂBLES
351	2108681	1-9999	1	PC	KABELBAUM	CABLE HARNESS	MAZO DE CABLES	FAISCEAU DE CÂBLES

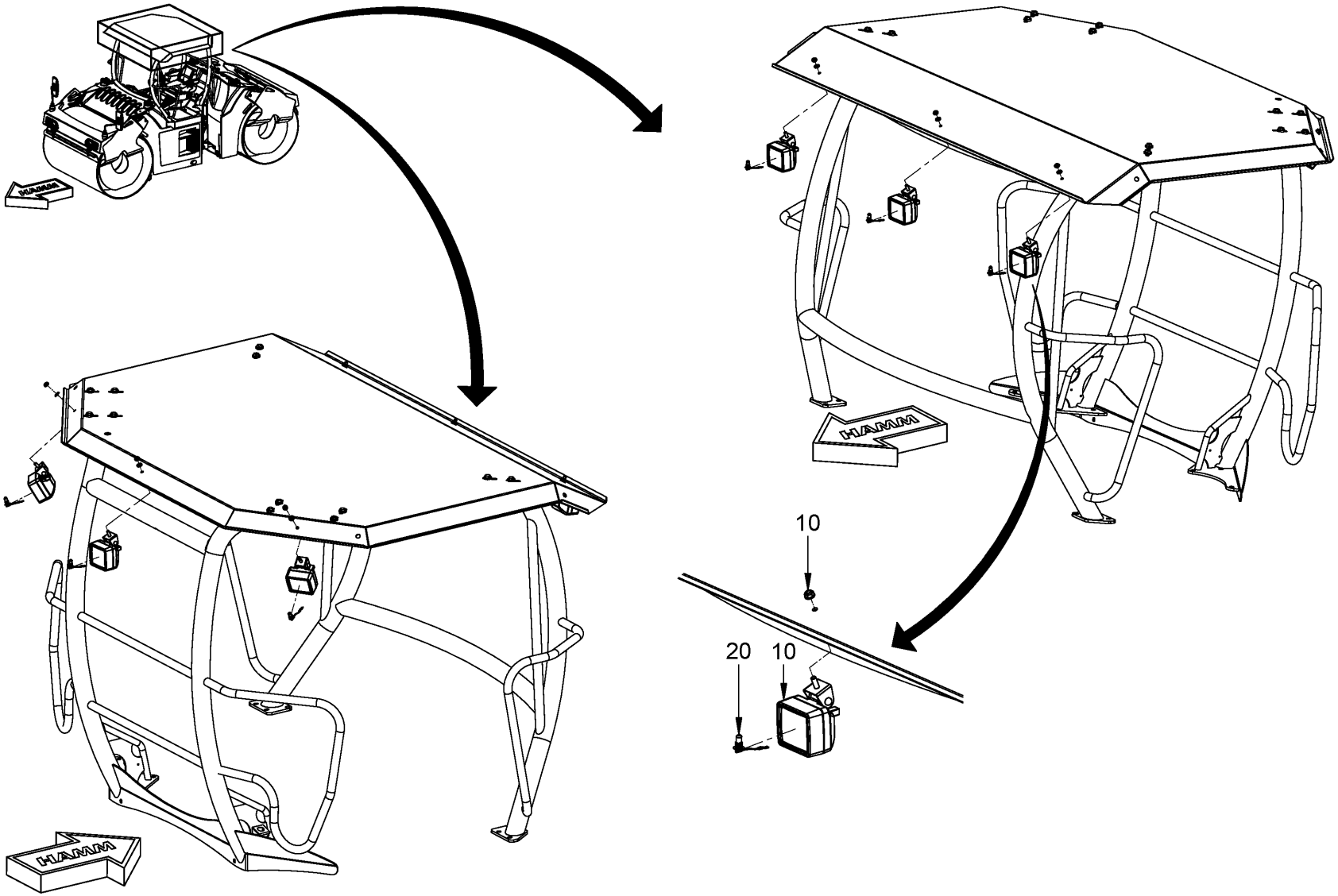

Baureihe: *Series:* *Código der serie:* *Code de série:*	H184	*Gruppe:* *Assembly:* *Grupo:* *Groupe:*	40.33.02 / 00 2150904	*Benennung:* *Designation:* *Denominación:* *Dénomination:*	**ZUSATZBELEUCHTUNG ROPS** **ADDITIONAL LIGHTING ROPS** **LUCES ADICIONALES ROPS** **ECLAIRAGE ADDITIONNEL ROPS**	**27/10/2020** **Seite 440**	HAMM

Position Item Posición Position	Teile-Nr. Part No. Referencia Référence	Gültig für Valid for Válido para Valable	Menge Quantity Cantidad Quantité	Einheit Unit Unidad Unité	Benennung	Designation	Denominación	Dénomination
10	1272209	1-9999	6	PC	ARBEITSSCHEINWERFER	WORKING LIGHT	FARO DE TRABAJO	PROJECTEUR DE TRAVAIL
20	366528	1-9999	6	PC	LAMPE	LAMP	LÁMPARA	LAMPE

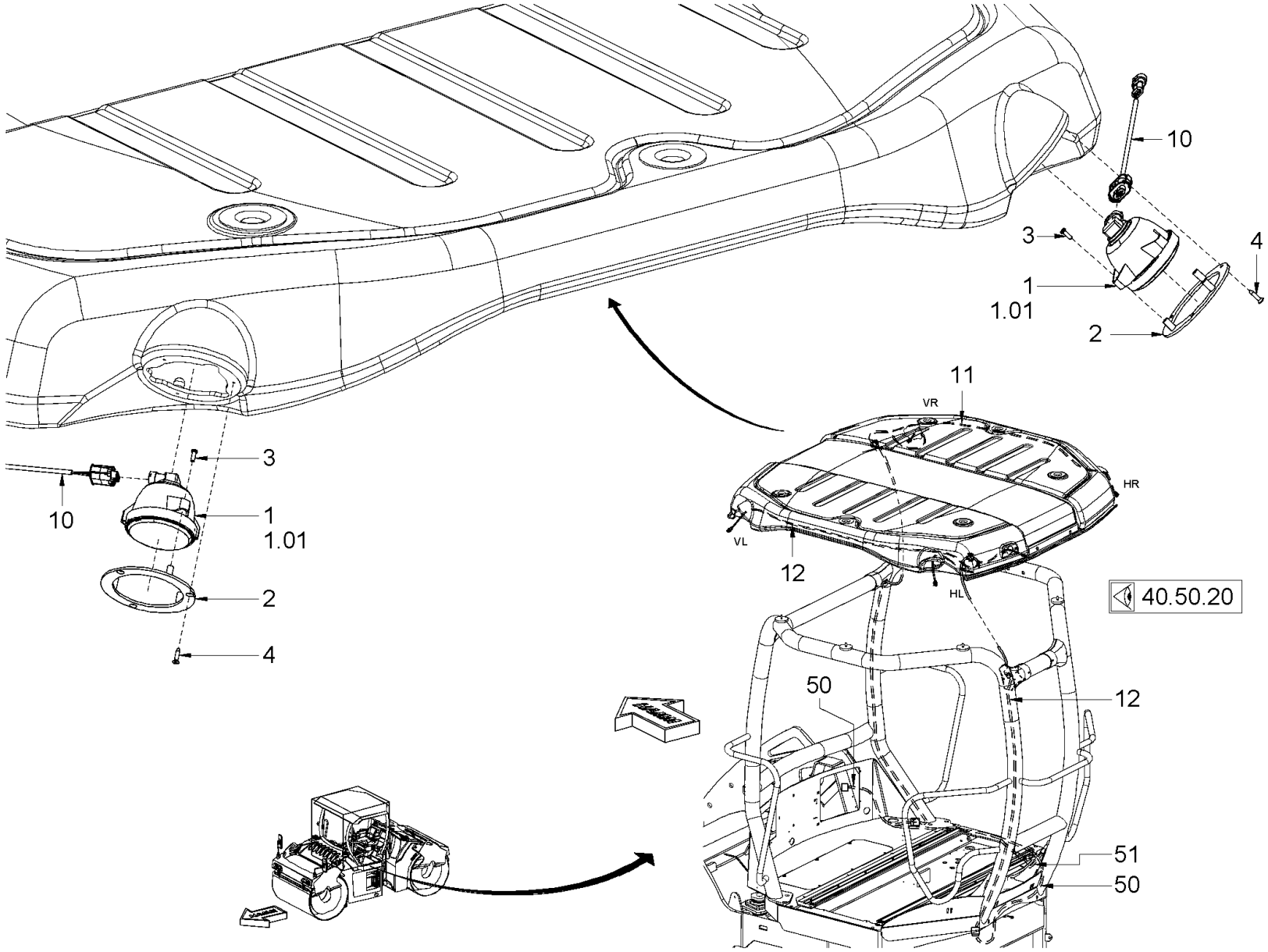

Baureihe: *Series:* *Código der serie:* *Code de série:*	H184	*Gruppe:* *Assembly:* *Grupo:* *Groupe:*	40.33.02 / 01 2220123	*Benennung:* **ZUSATZBELEUCHTUNG FOPS** *Designation:* **ADDITIONAL LIGHTING FOPS** *Denominación:* **LUCES ADICIONALES FOPS** *Dénomination:* **ECLAIRAGE ADDITIONNEL FOPS**	**27/10/2020** **Seite 442**

HAMM

Position Item Posición Position	Teile-Nr. Part No. Referencia Référence	Gültig für Valid for Válido para Valable	Menge Quantity Cantidad Quantité	Einheit Unit Unidad Unité	Benennung	Designation	Denominación	Dénomination
1	2074846	371-9999	4	PC	ARBEITSSCHEINWERFER	WORKING LIGHT	FARO DE TRABAJO	PROJECTEUR DE TRAVAIL
1.01	2139155	371-9999	1	PC	LAMPE	LAMP	LÁMPARA	LAMPE
2	2135431	371-9999	4	PC	FLANSCH	FLANGE	BRIDA	BRIDE
3	2020531	371-9999	12	PC	LINSENSCHRAUBE	FILLISTER HEAD SCREW	TORNILLO ALOMADO PULIDO	VIS À TÊTE BOMBÉE
4	2039533	371-9999	12	PC	BLECHSCHRAUBE	SHEET METAL SCREW	TORNILLO DE CHAPA	VIS À TÔLE
10	2168021	371-9999	4	PC	KABELBAUM	CABLE HARNESS	MAZO DE CABLES	FAISCEAU DE CÂBLES
11	2163225	371-9999	1	PC	KABELBAUM	CABLE HARNESS	MAZO DE CABLES	FAISCEAU DE CÂBLES
12	2167105	371-9999	1	PC	KABELBAUM	CABLE HARNESS	MAZO DE CABLES	FAISCEAU DE CÂBLES
50	2171434	371-9999	1	PC	KABELBAUM	CABLE HARNESS	MAZO DE CABLES	FAISCEAU DE CÂBLES
51	2108681	371-9999	1	PC	KABELBAUM	CABLE HARNESS	MAZO DE CABLES	FAISCEAU DE CÂBLES

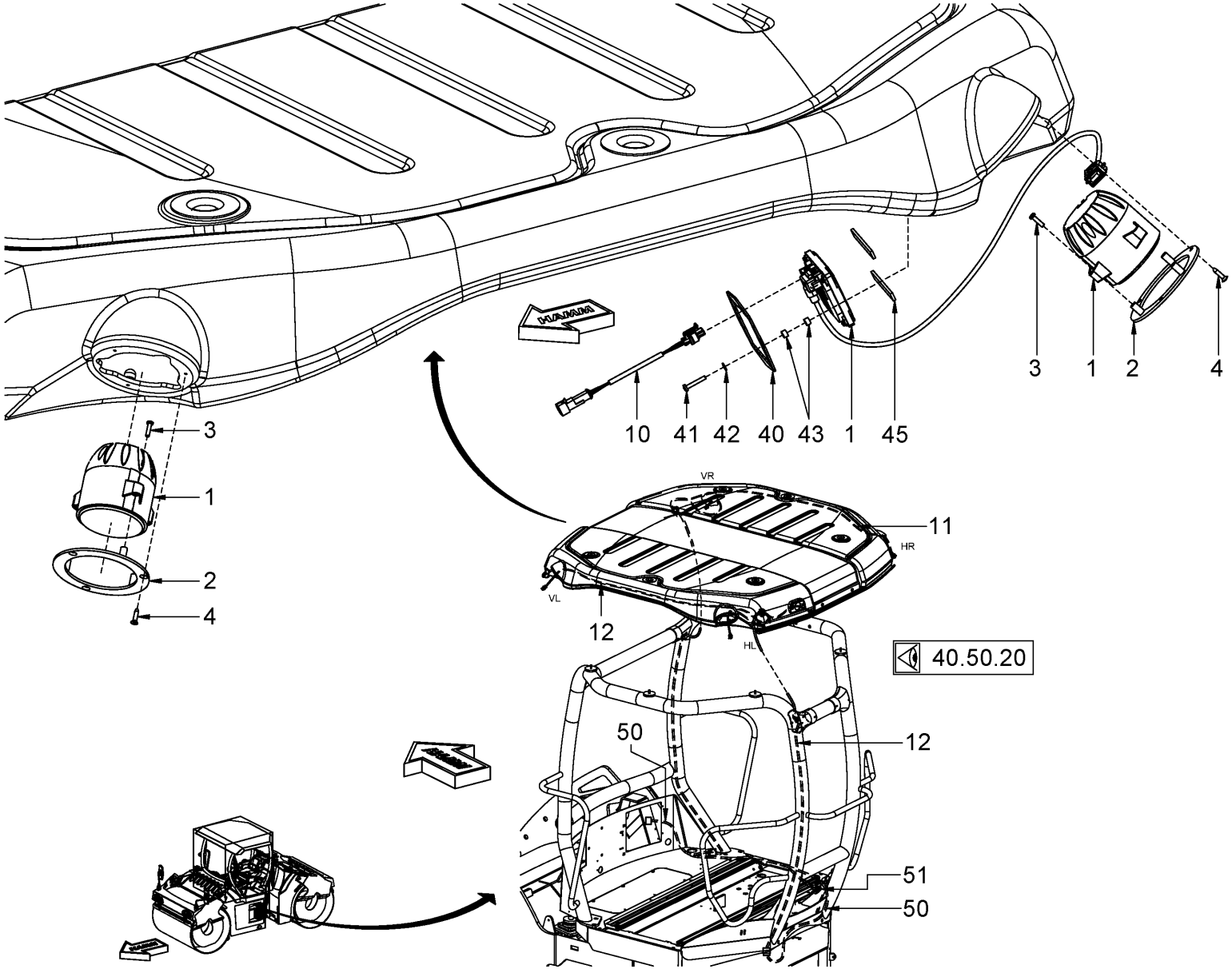

Baureihe: *Series:* *Código der serie:* *Code de série:*	H184	*Gruppe:* *Assembly:* *Grupo:* *Groupe:*	40.33.03 / 00 2220124	*Benennung:* **ZUSATZBELEUCHTUNG** *Designation:* **ADDITIONAL LIGHTING** *Denominación:* **LUCES ADICIONALES** *Dénomination:* **ECLAIRAGE ADDITIONNEL**	**27/10/2020** **Seite 444**

HAMM

Position Item Posición Position	Teile-Nr. Part No. Referencia Référence	Gültig für Valid for Válido para Valable	Menge Quantity Cantidad Quantité	Einheit Unit Unidad Unité	Benennung	Designation	Denominación	Dénomination
1	2147295	1-9999	4	PC	ANBAUSCHEINWERFER XENON	HEADLAMP EXTERNAL XENON	FARO EXTERIOR XENON	PHARE EXTÉRIEUR XENON
2	2135431	1-9999	4	PC	FLANSCH	FLANGE	BRIDA	BRIDE
3	1289993	1-9999	12	PC	BLECHSCHRAUBE	SHEET METAL SCREW	TORNILLO DE CHAPA	VIS À TÔLE
4	2039533	1-9999	12	PC	BLECHSCHRAUBE	SHEET METAL SCREW	TORNILLO DE CHAPA	VIS À TÔLE
10	2168022	1-9999	4	PC	KABELBAUM	CABLE HARNESS	MAZO DE CABLES	FAISCEAU DE CÂBLES
11	2163225	1-9999	1	PC	KABELBAUM	CABLE HARNESS	MAZO DE CABLES	FAISCEAU DE CÂBLES
12	2167105	1-9999	1	PC	KABELBAUM	CABLE HARNESS	MAZO DE CABLES	FAISCEAU DE CÂBLES
40	2058704	1-9999	4	PC	HALTERUNG	HOLDER SYSTEM	FIJACIÓN	FIXATION
41	232513	1-9999	8	PC	LINSENSCHRAUBE	FILLISTER HEAD SCREW	TORNILLO ALOMADO PULIDO	VIS À TÊTE BOMBÉE
42	274356	1-9999	8	PC	SCHEIBE	WASHER	ARANDELA	RONDELLE
43	1297287	1-9999	16	PC	BUCHSE	BUSHING	CASQUILLO	DOUILLE
45	609975	1-9999	1,00	M	DICHTUNG	SEALING	JUNTA	JOINT
50	2171434	1-9999	1	PC	KABELBAUM	CABLE HARNESS	MAZO DE CABLES	FAISCEAU DE CÂBLES
51	2108681	1-9999	1	PC	KABELBAUM	CABLE HARNESS	MAZO DE CABLES	FAISCEAU DE CÂBLES

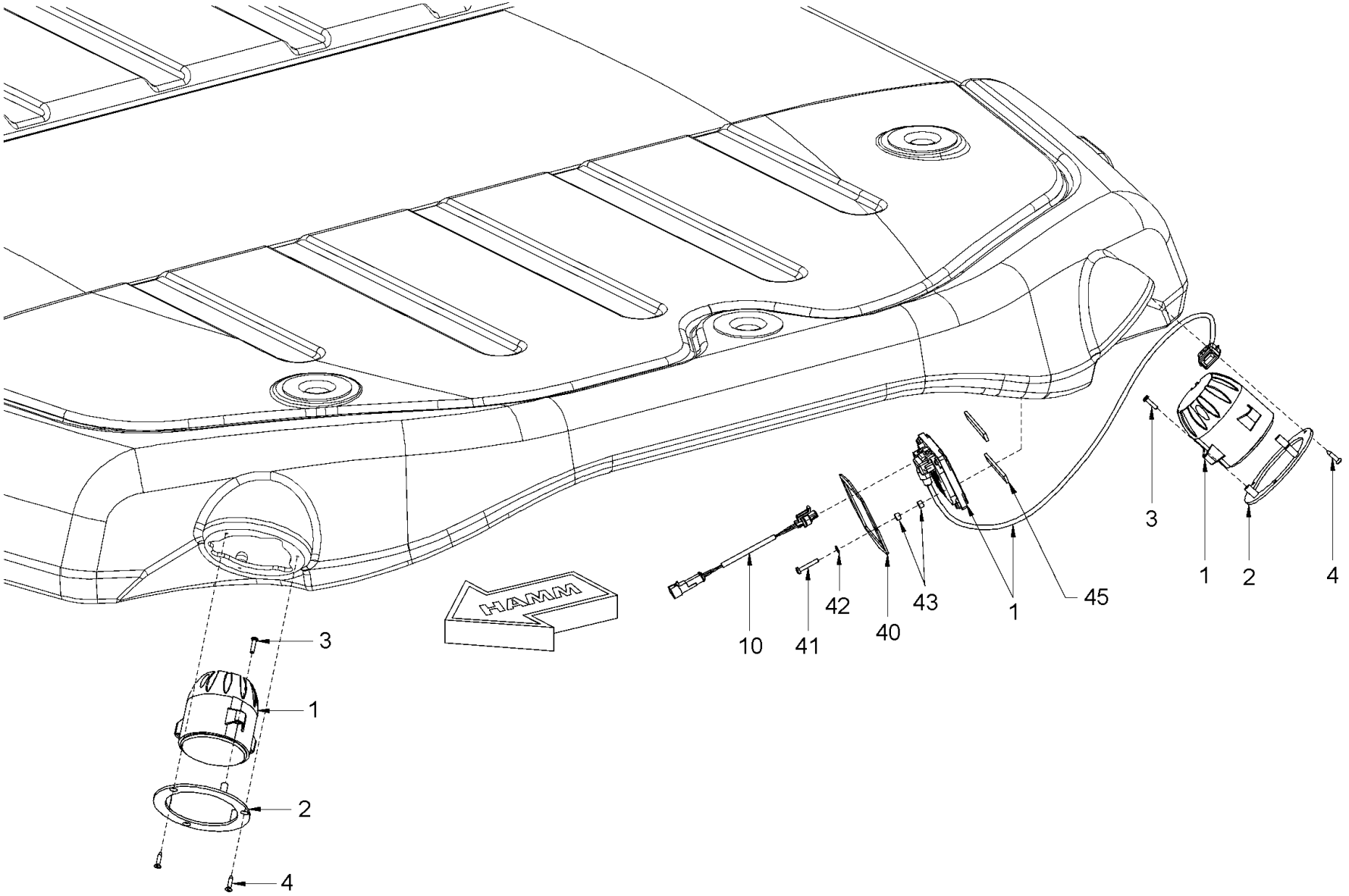

Baureihe: *Series:* *Código der serie:* *Code de série:*	H184	*Gruppe:* *Assembly:* *Grupo:* *Groupe:*	40.33.04 / 00 2336116	*Benennung:* **ZUSATZBELEUCHTUNG XENON** *Designation:* **ADDITIONAL LIGHTING XENON** *Denominación:* **LUCES ADICIONALES XENON** *Dénomination:* **ECLAIRAGE ADDITIONNEL XENON**	**27/10/2020** **Seite 446**	HAMM

Position Item Posición Position	Teile-Nr. Part No. Referencia Référence	Gültig für Valid for Válido para Valable	Menge Quantity Cantidad Quantité	Einheit Unit Unidad Unité	Benennung	Designation	Denominación	Dénomination
1	2147295	1-9999	4	PC	ANBAUSCHEINWERFER	HEADLAMP EXTERNAL	FARO EXTERIOR	PHARE EXTÉRIEUR
2	2135431	1-9999	4	PC	FLANSCH	FLANGE	BRIDA	BRIDE
3	1289993	1-9999	12	PC	BLECHSCHRAUBE	SHEET METAL SCREW	TORNILLO DE CHAPA	VIS À TÔLE
4	2039533	1-9999	12	PC	BLECHSCHRAUBE	SHEET METAL SCREW	TORNILLO DE CHAPA	VIS À TÔLE
10	2168022	1-9999	4	PC	KABELBAUM	CABLE HARNESS	MAZO DE CABLES	FAISCEAU DE CÂBLES
40	2058704	1-9999	4	PC	HALTERUNG	HOLDER SYSTEM	FIJACIÓN	FIXATION
41	2020533	1-9999	8	PC	LINSENSCHRAUBE	FILLISTER HEAD SCREW	TORNILLO ALOMADO PULIDO	VIS À TÊTE BOMBÉE
42	274356	1-9999	8	PC	SCHEIBE	WASHER	ARANDELA	RONDELLE
43	1297287	1-9999	16	PC	BUCHSE	BUSHING	CASQUILLO	DOUILLE
45	609975	1-9999	1,00	M	DICHTUNG	SEALING	JUNTA	JOINT

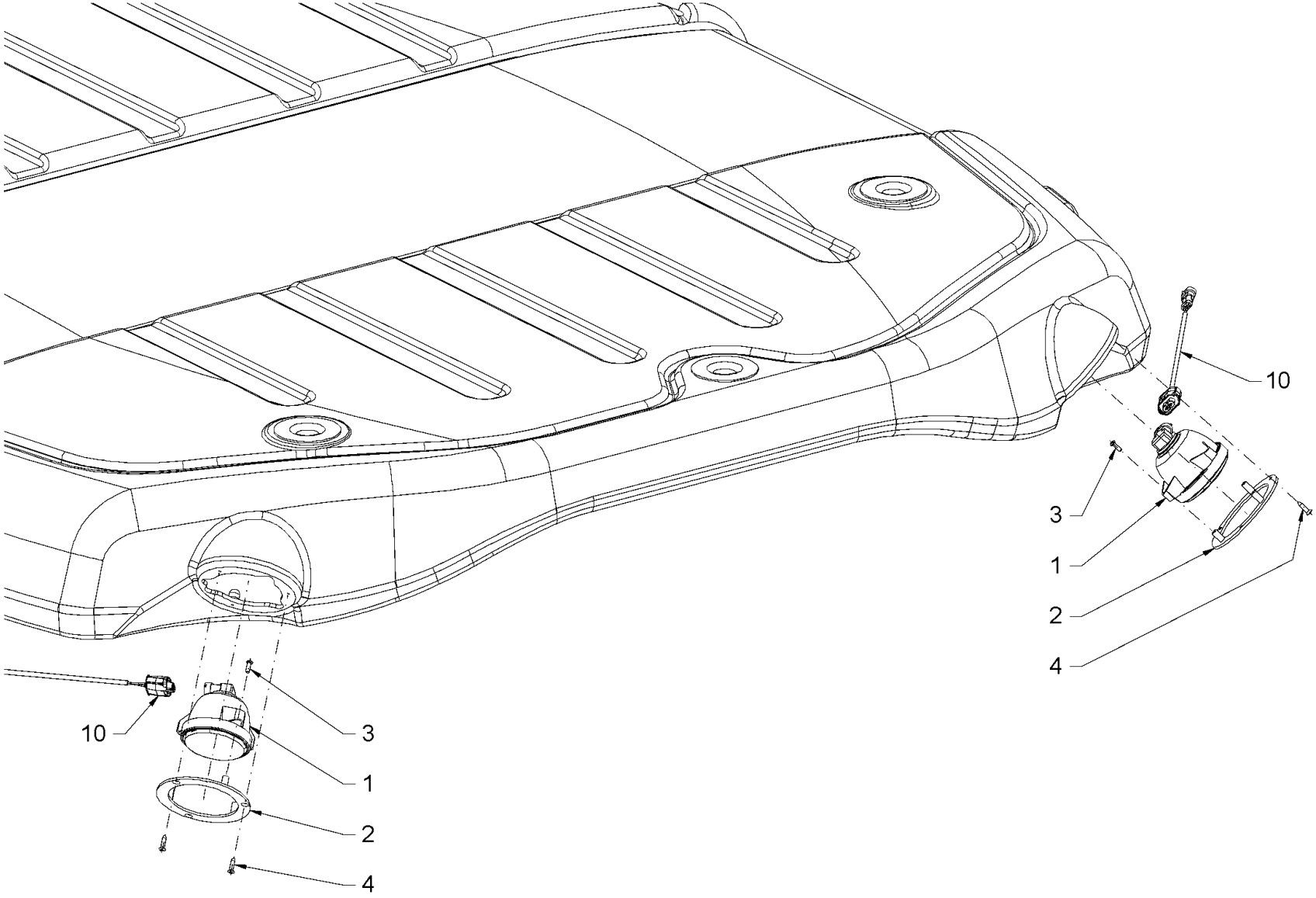

Baureihe: *Series:* *Código der serie:* *Code de série:*	H184	*Gruppe:* *Assembly:* *Grupo:* *Groupe:*	40.33.05 / 00 2336192	*Benennung:* **ZUSATZBELEUCHTUNG LED** *Designation:* **ADDITIONAL LIGHTING LED** *Denominación:* **LUCES ADICIONALES LED** *Dénomination:* **ECLAIRAGE ADDITIONNEL LED**	**27/10/2020** **Seite 448**

HAMM

Position Item Posición Position	Teile-Nr. Part No. Referencia Référence	Gültig für Valid for Válido para Valable	Menge Quantity Cantidad Quantité	Einheit Unit Unidad Unité	Benennung	Designation	Denominación	Dénomination
1	2438359	1303-9999	4	PC	ARBEITSSCHEINWERFER	WORKING LIGHT	FARO DE TRABAJO	PROJECTEUR DE TRAVAIL
2	2135431	1-9999	4	PC	FLANSCH	FLANGE	BRIDA	BRIDE
3	2020531	1-9999	12	PC	LINSENSCHRAUBE	FILLISTER HEAD SCREW	TORNILLO ALOMADO PULIDO	VIS À TÊTE BOMBÉE
4	2039533	1-9999	12	PC	BLECHSCHRAUBE	SHEET METAL SCREW	TORNILLO DE CHAPA	VIS À TÔLE
10	2168021	1-9999	4	PC	KABELBAUM	CABLE HARNESS	MAZO DE CABLES	FAISCEAU DE CÂBLES

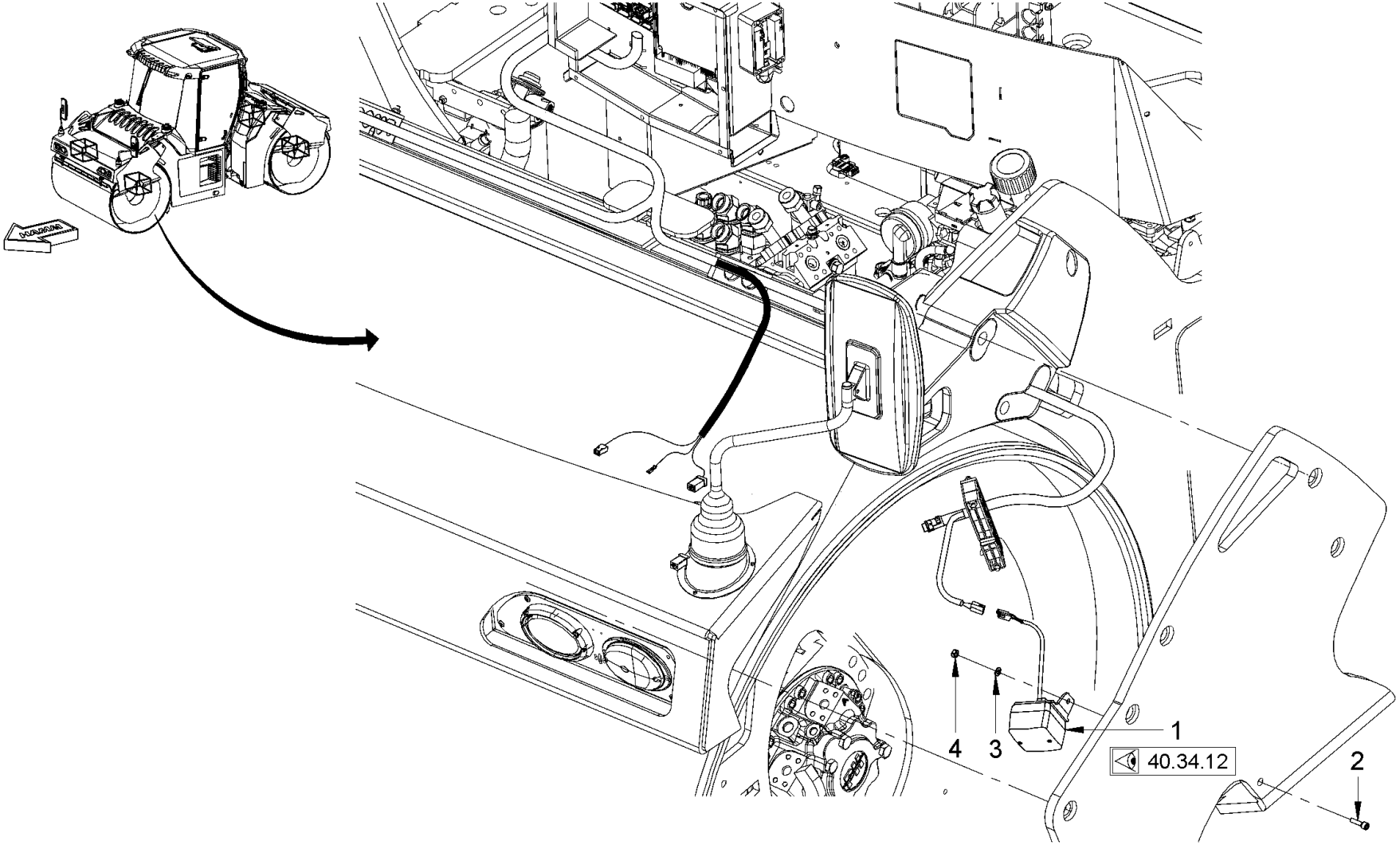

Baureihe: *Series:* *Código der serie:* *Code de série:*	H184	*Gruppe:* *Assembly:* *Grupo:* *Groupe:*	40.34.11 / 00 2150907	*Benennung:* **BANDAGENBELEUCHTUNG** *Designation:* **ROLLER DRUM LIGHTING** *Denominación:* **LUCES DEL BANDAJE** *Dénomination:* **ECLAIRAGE DE LA BANDAGE**	**27/10/2020** **Seite 450**

HAMM

Position Item Posición Position	Teile-Nr. Part No. Referencia Référence	Gültig für Valid for Válido para Valable	Menge Quantity Cantidad Quantité	Einheit Unit Unidad Unité	Benennung	Designation	Denominación	Dénomination
1	2111639	1-9999	4	PC	BELEUCHTUNG KOMPL.	LIGHTING COMPL.	ILUMINACIÓN COMPL.	ÉCLAIRAGE COMPL.
2	214582	1-9999	4	PC	ZYLINDERSCHRAUBE	CHEESE-HEAD SCREW	TORNILLO CILÍNDRICO	VIS À TÊTE CYLINDRIQUE
3	2175172	1-9999	4	PC	SICHERUNGSSCHEIBE	LOCKING WASHER	DISCO DE SEGURIDAD	RONDELLE D'ARRÊT
4	2127020	1-9999	4	PC	SECHSKANTMUTTER	HEXAGONAL NUT	TUERCA HEXAGONAL	ECROU HEXAGONAL

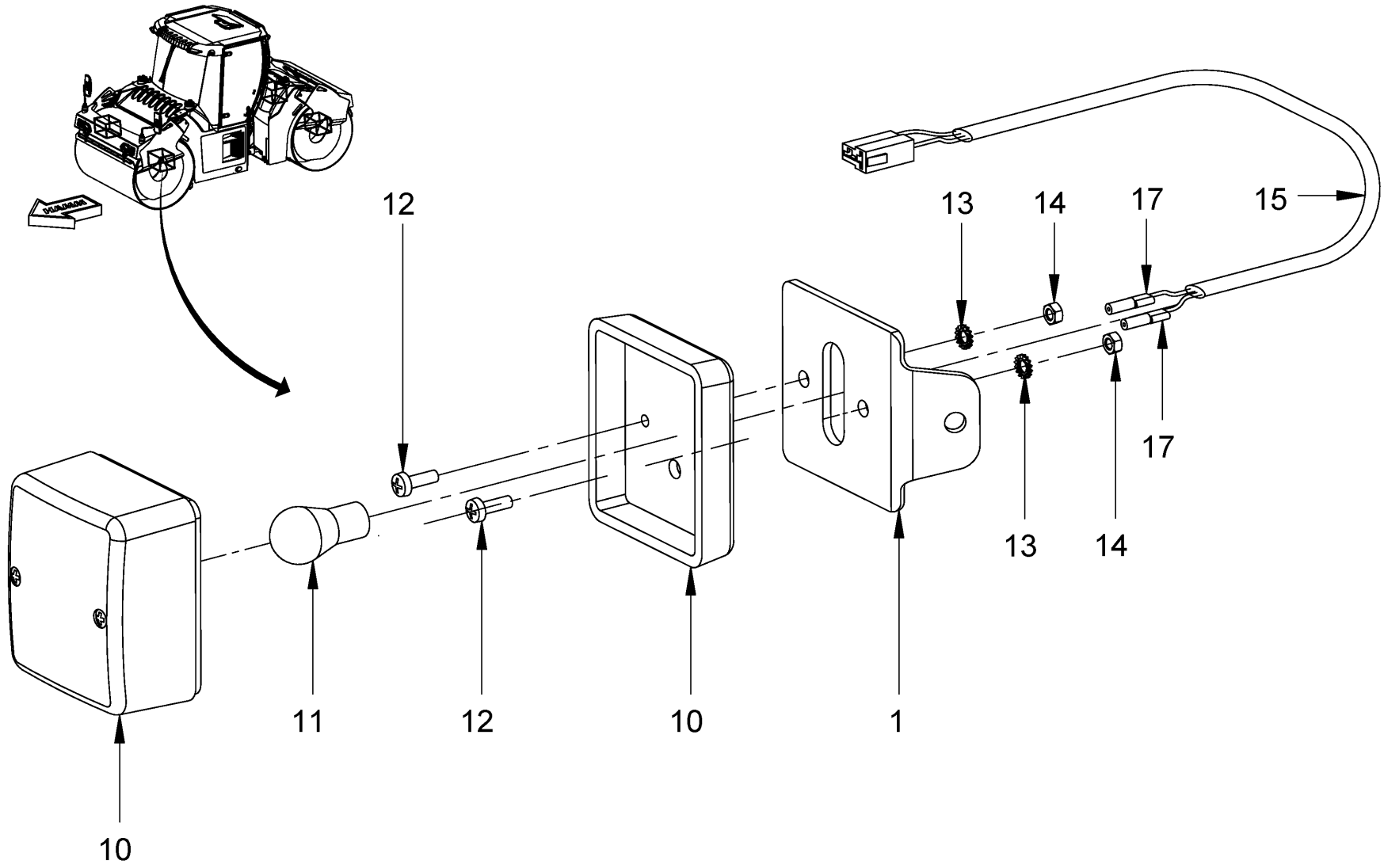

Baureihe: *Series:* *Código der serie:* *Code de série:*	H184	*Gruppe:* *Assembly:* *Grupo:* *Groupe:*	40.34.12 / 00 2153273	*Benennung:* **BANDAGENBELEUCHTUNG** *Designation:* **ROLLER DRUM LIGHTING** *Denominación:* **LUCES DEL BANDAJE** *Dénomination:* **ECLAIRAGE DE LA BANDAGE**	**27/10/2020** **Seite 452**

HAMM

Position Item Posición Position	Teile-Nr. Part No. Referencia Référence	Gültig für Valid for Válido para Valable	Menge Quantity Cantidad Quantité	Einheit Unit Unidad Unité	Benennung	Designation	Denominación	Dénomination
1	2101885	1-9999	1	PC	LAMPENHALTER	LAMP SUPPORT	SOPORTE DE LA BOMBILLA	SUPPORT DE LAMPE
10	330647	1-9999	1	PC	SCHEINWERFER	HEADLIGHT	LUZ INTERMITENTE	PHARE
11	283150	1-9999	1	PC	LAMPE	LAMP	LÁMPARA	LAMPE
12	228893	1-9999	2	PC	LINSENSCHRAUBE	FILLISTER HEAD SCREW	TORNILLO ALOMADO PULIDO	VIS À TÊTE BOMBÉE
13	354589	1-9999	2	PC	FÄCHERSCHEIBE	SERRATED LOCK WASHER	ARANDELA ELÁSTICA DENTADA	RONDELLE À ÉVENTAIL
14	216054	1-9999	2	PC	SECHSKANTMUTTER	HEXAGONAL NUT	TUERCA HEXAGONAL	ECROU HEXAGONAL
15	2024367	1-9999	1	PC	KABELBAUM	CABLE HARNESS	MAZO DE CABLES	FAISCEAU DE CÂBLES
17	209244	1-9999	2	PC	FLACHSTECKHÜLSE	FLAT PLUG SLEEVE	CASQUILLO HEMBRA PLANO	RACCORD À DOUILLE PLATE

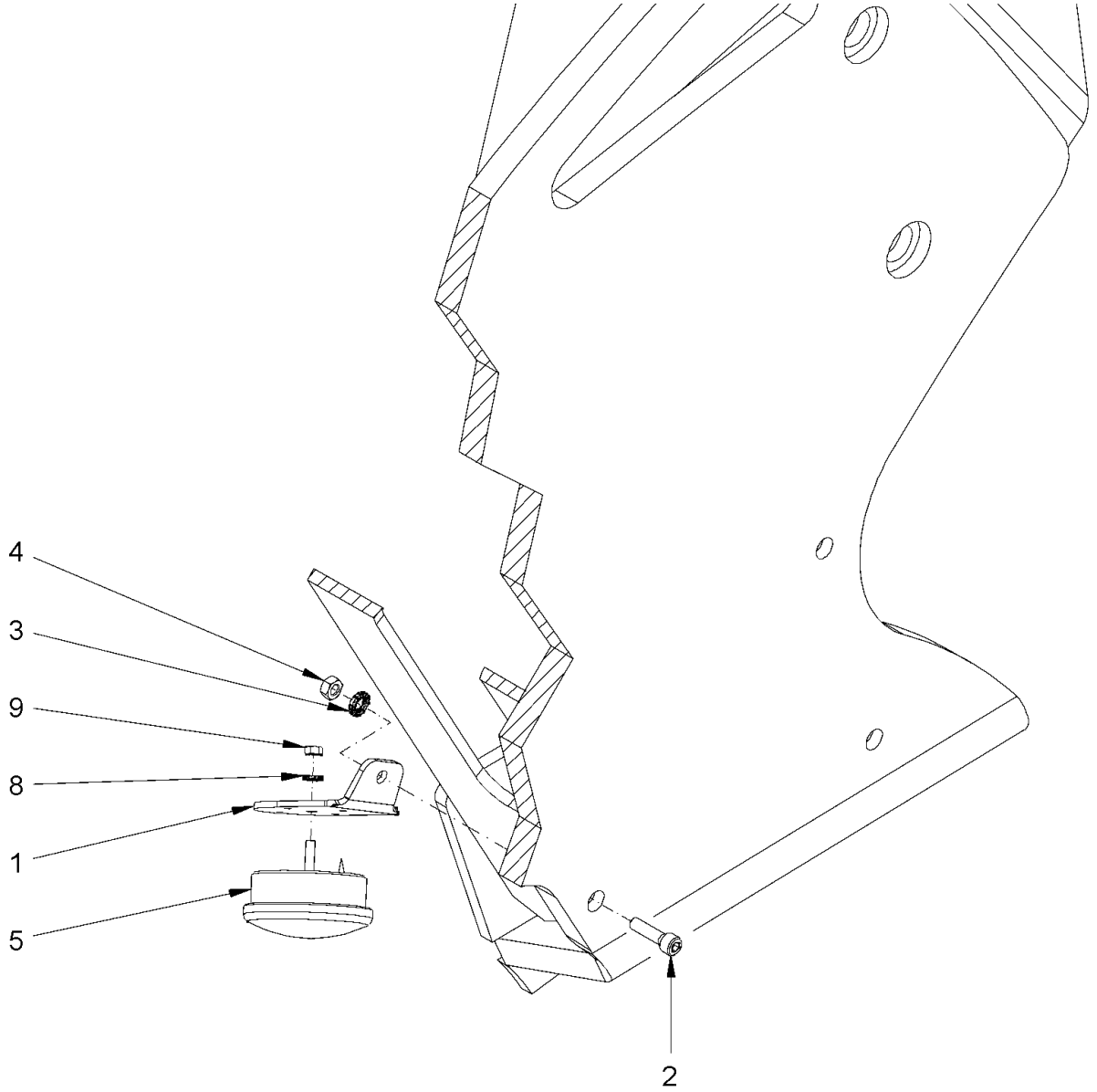

Baureihe: *Series:* *Código der serie:* *Code de série:*	H184	*Gruppe:* *Assembly:* *Grupo:* *Groupe:*	40.34.20 / 00 2381731	*Benennung:* **BANDAGENBELEUCHTUNG** *Designation:* **ROLLER DRUM LIGHTING** *Denominación:* **LUCES DEL BANDAJE** *Dénomination:* **ECLAIRAGE DE LA BANDAGE**	**27/10/2020** **Seite 454**

HAMM

Position Item Posición Position	Teile-Nr. Part No. Referencia Référence	Gültig für Valid for Válido para Valable	Menge Quantity Cantidad Quantité	Einheit Unit Unidad Unité	Benennung	Designation	Denominación	Dénomination
1	2334519	1-9999	4	PC	LAMPENHALTER	LAMP SUPPORT	SOPORTE DE LA BOMBILLA	SUPPORT DE LAMPE
2	214582	1-9999	4	PC	ZYLINDERSCHRAUBE	CHEESE-HEAD SCREW	TORNILLO CILÍNDRICO	VIS À TÊTE CYLINDRIQUE
3	2175172	1-9999	4	PC	SICHERUNGSSCHEIBE	LOCKING WASHER	DISCO DE SEGURIDAD	RONDELLE D'ARRÊT
4	2127020	1-9999	4	PC	SECHSKANTMUTTER	HEXAGONAL NUT	TUERCA HEXAGONAL	ECROU HEXAGONAL
5	2339317	1-9999	4	PC	LEUCHTE	FLASHLIGHT	LUZ INTERMITENTE	LAMPE CLIGNOTANTE
8	2175169	1-9999	4	PC	SICHERUNGSSCHEIBE	LOCKING WASHER	DISCO DE SEGURIDAD	RONDELLE D'ARRÊT
9	2433247	1-9999	4	PC	SECHSKANTMUTTER	HEXAGONAL NUT	TUERCA HEXAGONAL	ECROU HEXAGONAL

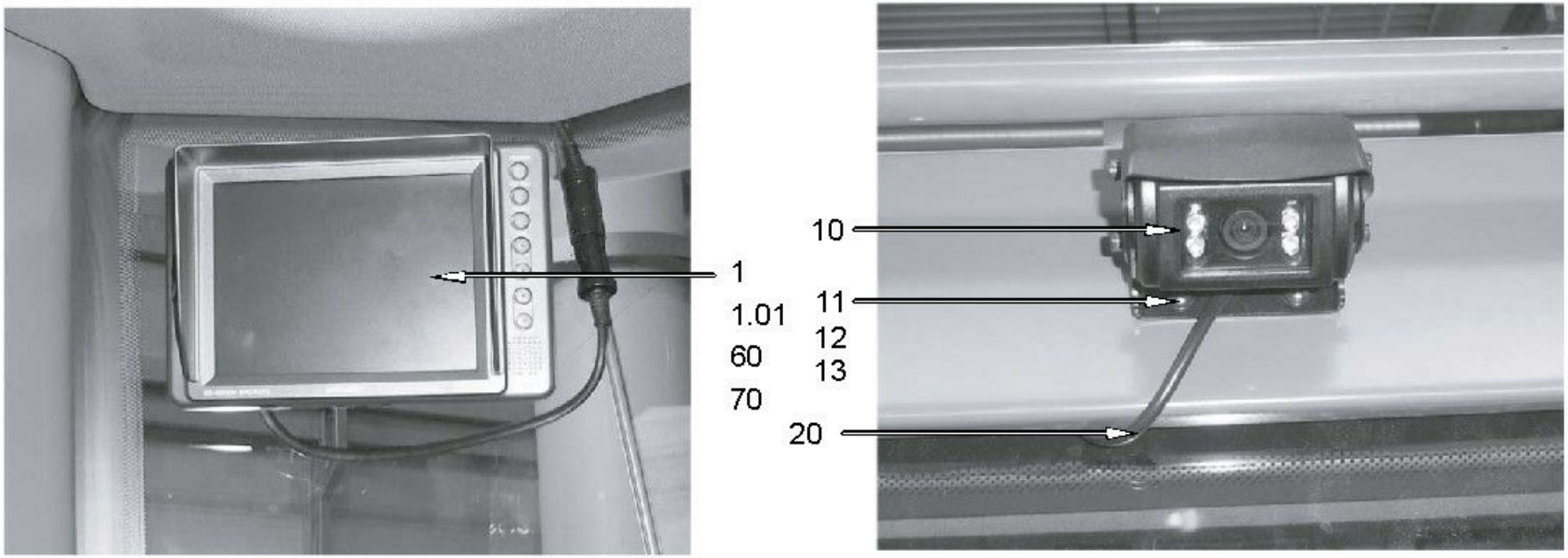

Baureihe: *Series:* *Código der serie:* *Code de série:*	H184	*Gruppe:* *Assembly:* *Grupo:* *Groupe:*	40.46.00 / 00 2336126	*Benennung:* **KAMERASYSTEM** *Designation:* **CAMERA SYSTEM** *Denominación:* **SISTEMA DE CÁMARA** *Dénomination:* **SYSTÈME DE CAMÉRA**	**27/10/2020** **Seite 456**

HAMM

Position Item Posición Position	Teile-Nr. Part No. Referencia Référence	Gültig für Valid for Válido para Valable	Menge Quantity Cantidad Quantité	Einheit Unit Unidad Unité	Benennung	Designation	Denominación	Dénomination
1	2166924	1-9999	1	PC	MONITOREINHEIT	MONITOR UNIT	UNIDAD DE MONITOR	UNITÉ DE MONITEUR
1.01	2280227	1-9999	1	PC	HALTER	HOLDER	SOPORTE	SUPPORT
10	2166927	1-9999	1	PC	KAMERA	CAMERA	CAMERA	CAMERA
11	2131968	1-9999	4	PC	SICHERUNGSSCHRAUBE	SAFETY SCREW	TORNILLO DE SEGURIDAD	VIS DE FIXATION
12	284882	1-9999	4	PC	SCHEIBE	WASHER	ARANDELA	RONDELLE
13	1270648	1-9999	4	PC	SECHSKANTMUTTER	HEXAGONAL NUT	TUERCA HEXAGONAL	ECROU HEXAGONAL
20	2166934	1-9999	1	PC	KABEL	CABLE	CABLE	CABLE
60	2029788	1-9999	1	PC	VERSCHRAUBUNG GERADE	STRAIGHT COUPLING	RACOR RECTO	UNION DOUBLE
70	2029792	1-9999	1	PC	GEGENMUTTER	COUNTER NUT	CONTRATUERCA	CONTRE-ÉCROU

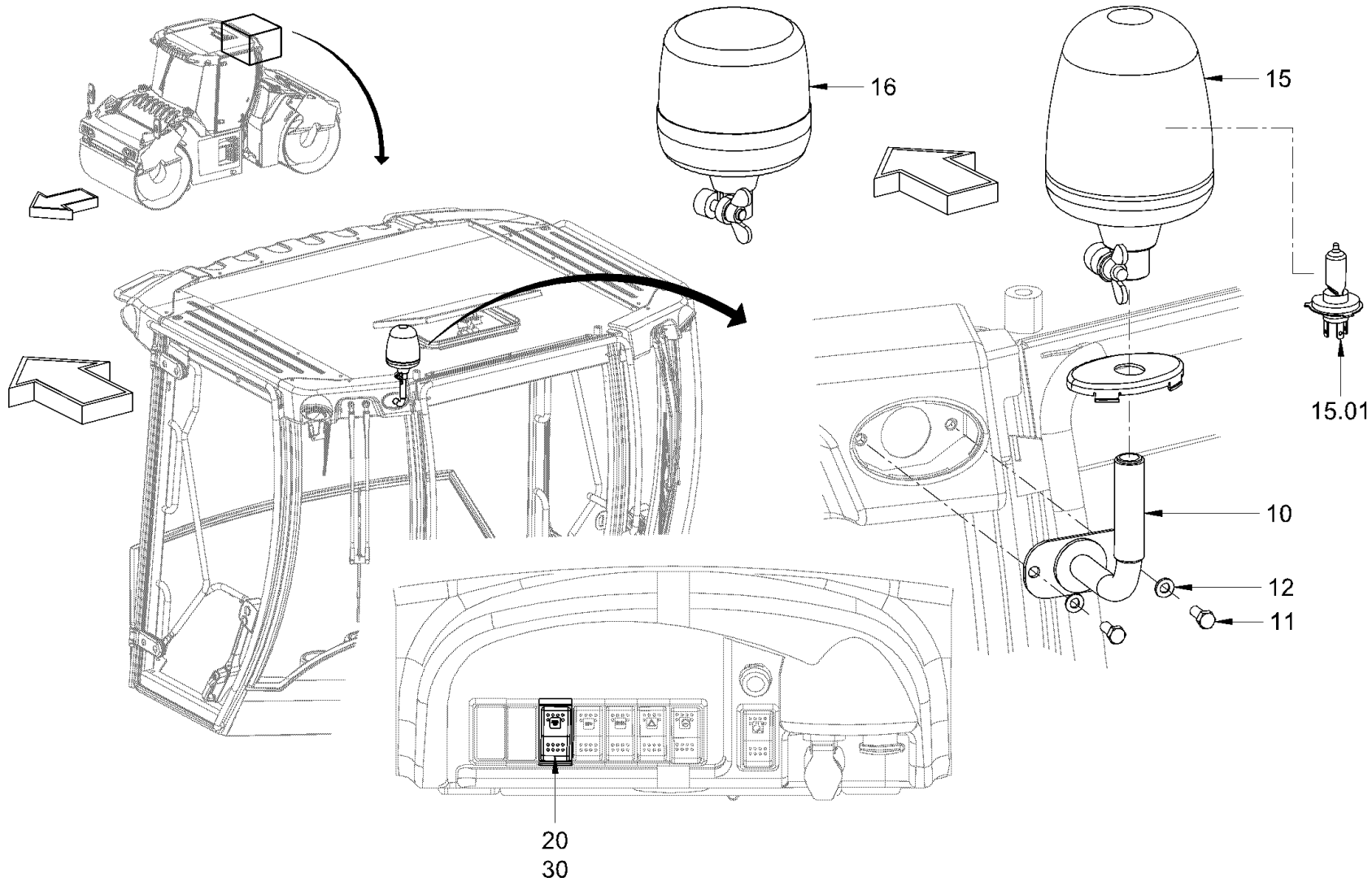

Baureihe: *Series:* *Código der serie:* *Code de série:*	H184	*Gruppe:* *Assembly:* *Grupo:* *Groupe:*	40.50.11 / 00 2652299	*Benennung:* **RUNDUMKENNLEUCHTE** *Designation:* **ROTARY BEACON** *Denominación:* **LUZ OMNIDIRECCIONAL** *Dénomination:* **GYROPHARE**	**27/10/2020** **Seite 458**

HAMM

Position Item Posición Position	Teile-Nr. Part No. Referencia Référence	Gültig für Valid for Válido para Valable	Menge Quantity Cantidad Quantité	Einheit Unit Unidad Unité	Benennung	Designation	Denominación	Dénomination
10	2106204	1-9999	1	PC	HALTER	HOLDER	SOPORTE	SUPPORT
11	214426	1-9999	2	PC	ZYLINDERSCHRAUBE	CHEESE-HEAD SCREW	TORNILLO CILÍNDRICO	VIS À TÊTE CYLINDRIQUE
12	2175172	1-9999	2	PC	SICHERUNGSSCHEIBE	LOCKING WASHER	DISCO DE SEGURIDAD	RONDELLE D'ARRÊT
15	2045239	1-9999	1	PC	RUNDUMKENNLEUCHTE	ROTARY BEACON	LUZ OMNIDIRECCIONAL	GYROPHARE
15.01	355283	1-9999	1	PC	GLÜHLAMPE	INCANDESCENT LAMP	BOMBILLA	AMPOULE
16	2357758	1-9999	1	PC	RUNDUMKENNLEUCHTE	ROTARY BEACON	LUZ OMNIDIRECCIONAL	GYROPHARE
20	1262955	1-9999	1	PC	SCHALTER	SWITCH	INTERRUPTOR	INTERRUPTEUR
30	1291947	1-9999	1	PC	WIPPE, RUNDUMKENNLEUCHTE	ROCKER, ROTATING BEAM LIGHT	SOPORTE BASC., LUZ GIRATORIA	BASCULE, GYROPHARE

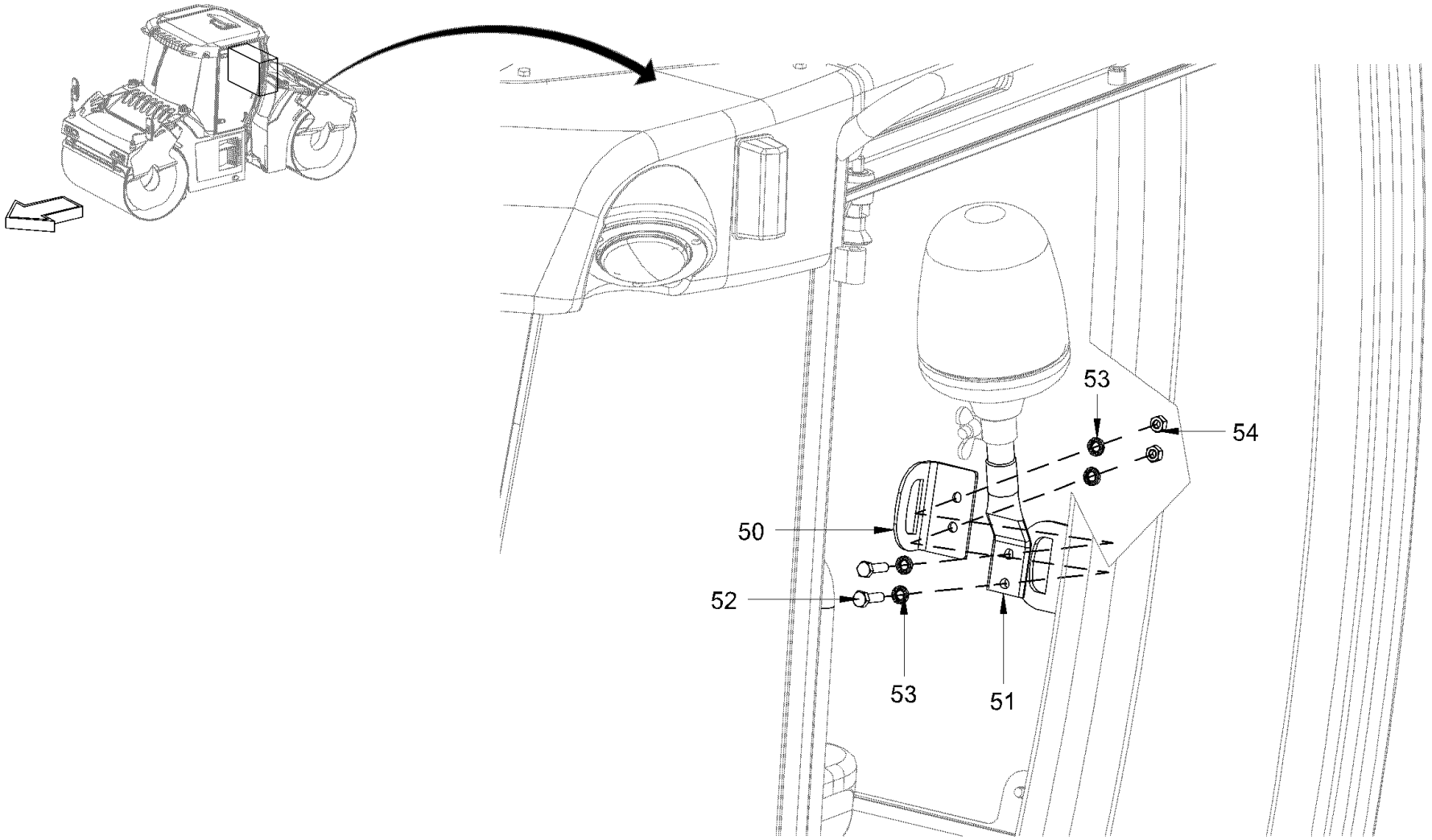

Baureihe: *Series:* *Código der serie:* *Code de série:*	H184	*Gruppe:* *Assembly:* *Grupo:* *Groupe:*	40.50.12 / 00 2652300	*Benennung:* *Designation:* *Denominación:* *Dénomination:*	**RUNDUMKENNLEUCHTE** **ROTARY BEACON** **LUZ OMNIDIRECCIONAL** **GYROPHARE**	**27/10/2020** **Seite 460**	HAMM

Position Item Posición Position	Teile-Nr. Part No. Referencia Référence	Gültig für Valid for Válido para Valable	Menge Quantity Cantidad Quantité	Einheit Unit Unidad Unité	Benennung	Designation	Denominación	Dénomination
50	2280526	1-9999	1	PC	BLECH	METAL PLATE	CHAPA	TÔLE
51	1509489	1-9999	1	PC	HALTER	HOLDER	SOPORTE	SUPPORT
52	213829	1-9999	2	PC	SECHSKANTSCHRAUBE	HEXAGON SCREW	TORNILLO HEXAGONAL	VIS HEXAGONALE
53	2175172	1-9999	4	PC	SICHERUNGSSCHEIBE	LOCKING WASHER	DISCO DE SEGURIDAD	RONDELLE D'ARRÊT
54	2127020	1-9999	2	PC	SECHSKANTMUTTER	HEXAGONAL NUT	TUERCA HEXAGONAL	ECROU HEXAGONAL

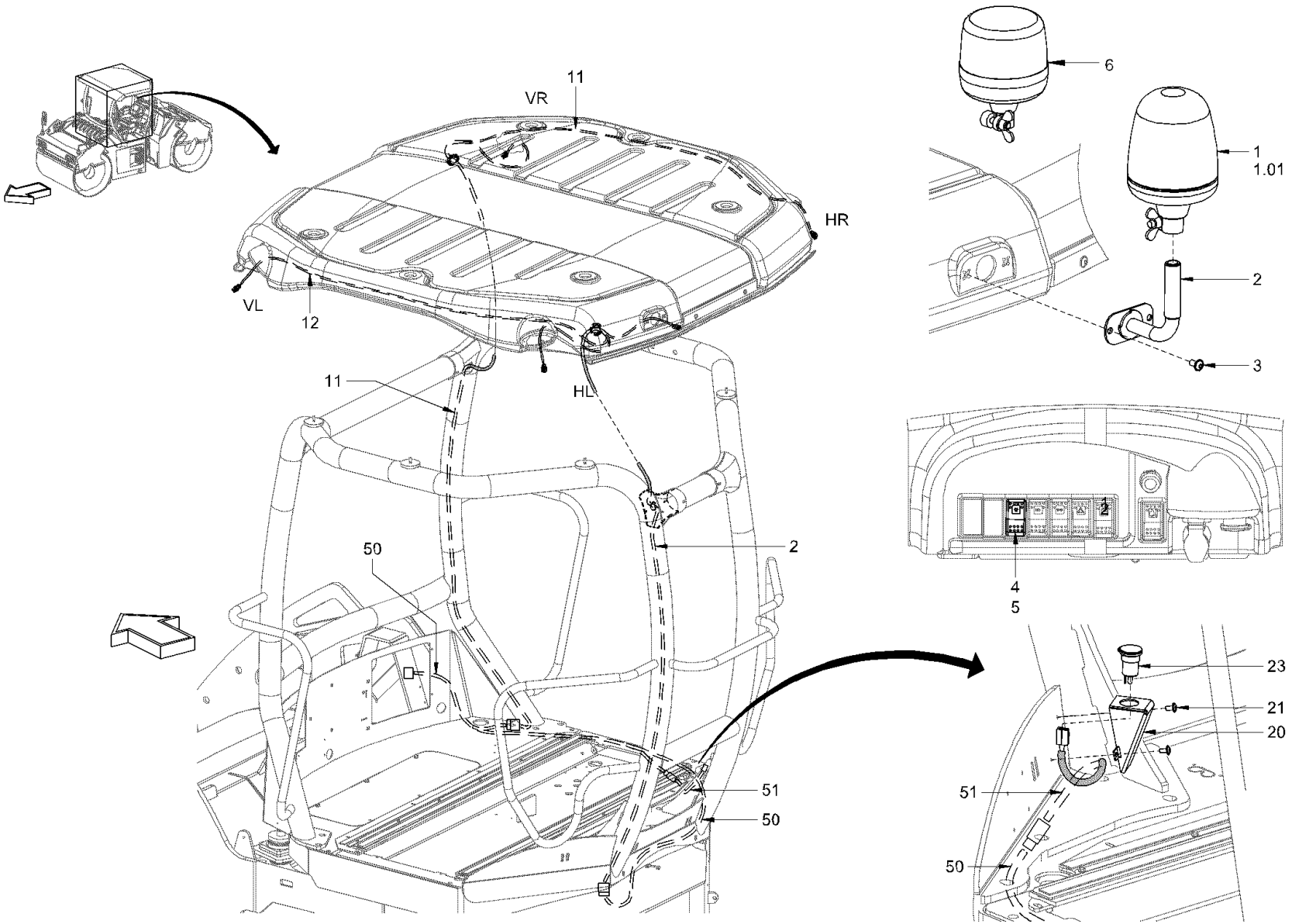

Baureihe: *Series:* *Código der serie:* *Code de série:*	H184	*Gruppe:* *Assembly:* *Grupo:* *Groupe:*	40.50.20 / 01 2220122	*Benennung:* **RUNDUMKENNLEUCHTE (SONNENDACH)** *Designation:* **WARNING LIGHT (SUN ROOF)** *Denominación:* **LUZ GIRATORIA (TECHO CORREDIZO)** *Dénomination:* **GYROPHARE (PROTECTION SOLAIRE)**	**27/10/2020** **Seite 462**

HAMM

Position Item Posición Position	Teile-Nr. Part No. Referencia Référence	Gültig für Valid for Válido para Valable	Menge Quantity Cantidad Quantité	Einheit Unit Unidad Unité	Benennung	Designation	Denominación	Dénomination
1	2045239	371-9999	1	PC	RUNDUMKENNLEUCHTE STANDARD	ROTARY BEACON STANDARD	LUZ OMNIDIRECCIONAL ESTÁNDAR	GYROPHARE STANDARD
1.01	355283	371-9999	1	PC	GLÜHLAMPE	INCANDESCENT LAMP	BOMBILLA	AMPOULE
2	2106204	371-9999	1	PC	HALTER	HOLDER	SOPORTE	SUPPORT
3	2036115	371-9999	2	PC	LINSENSCHRAUBE	FILLISTER HEAD SCREW	TORNILLO ALOMADO PULIDO	VIS À TÊTE BOMBÉE
4	1262955	371-9999	1	PC	SCHALTER	SWITCH	INTERRUPTOR	INTERRUPTEUR
5	1291947	371-9999	1	PC	WIPPE, RUNDUMKENNLEUCHTE	ROCKER, ROTATING BEAM LIGHT	SOPORTE BASC., LUZ GIRATORIA	BASCULE, GYROPHARE
6	2357758	371-9999	1	PC	RUNDUMKENNLEUCHTE	ROTARY BEACON	LUZ OMNIDIRECCIONAL	GYROPHARE
11	2163225	371-9999	1	PC	KABELBAUM	CABLE HARNESS	MAZO DE CABLES	FAISCEAU DE CÂBLES
12	2167105	371-9999	1	PC	KABELBAUM	CABLE HARNESS	MAZO DE CABLES	FAISCEAU DE CÂBLES
20	2102781	371-9999	1	PC	HALTERUNG	HOLDER SYSTEM	FIJACIÓN	FIXATION
21	2024268	371-9999	2	PC	LINSENSCHRAUBE	FILLISTER HEAD SCREW	TORNILLO ALOMADO PULIDO	VIS À TÊTE BOMBÉE
23	2034731	371-9999	1	PC	EINBAUSTECKDOSE	BUILT-IN SOCKET	ENCHUFE EMPOTRADO	PRISE FEMELLE INCORPORÉE
50	2171434	371-9999	1	PC	KABELBAUM	CABLE HARNESS	MAZO DE CABLES	FAISCEAU DE CÂBLES
51	2108681	371-9999	1	PC	KABELBAUM	CABLE HARNESS	MAZO DE CABLES	FAISCEAU DE CÂBLES

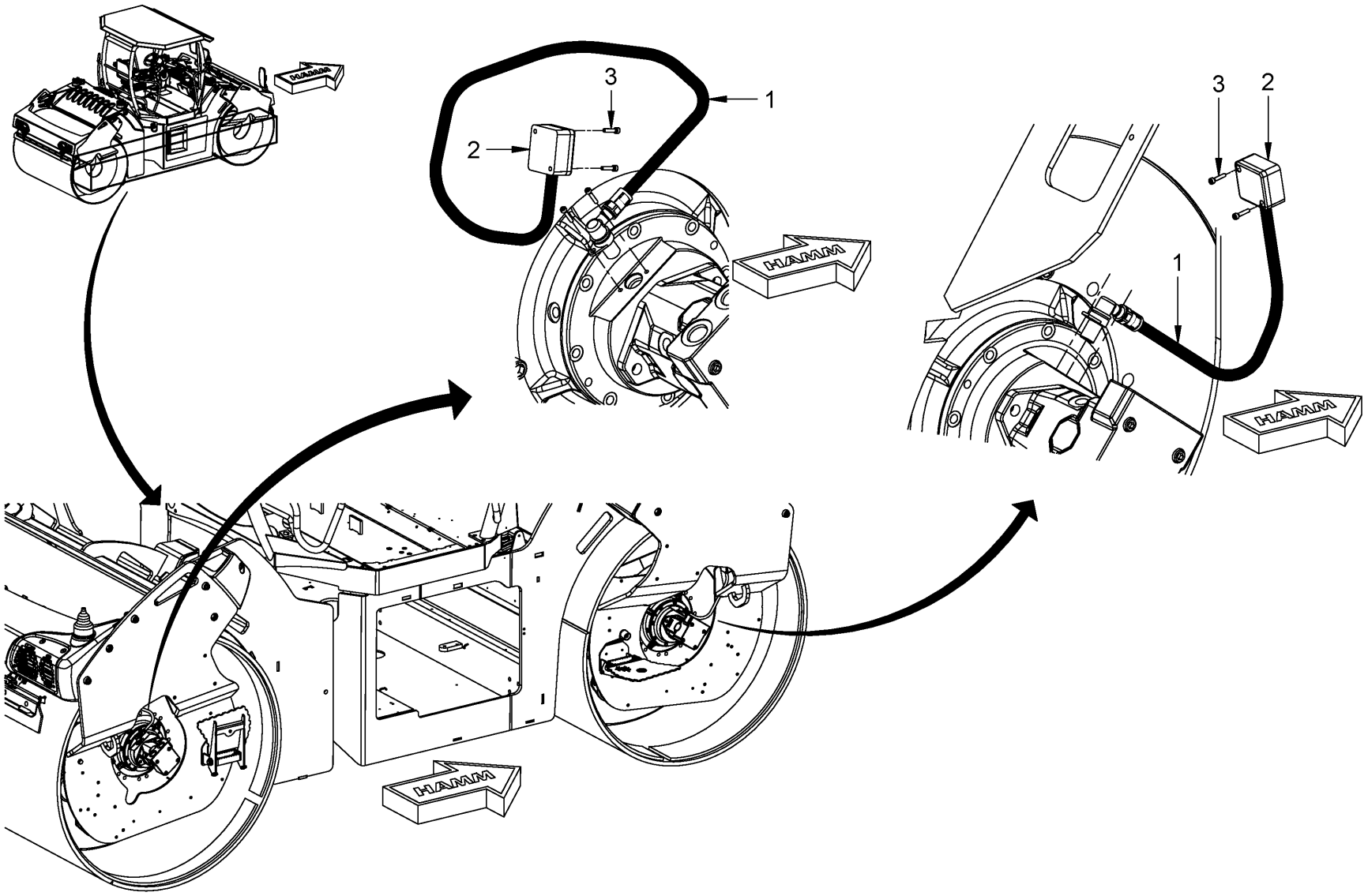

Baureihe: *Series:* *Código der serie:* *Code de série:*	H184	*Gruppe:* *Assembly:* *Grupo:* *Groupe:*	40.51.00 / 00 2153276	*Benennung:* **FREQUENZMESSER (VIBRATION)** *Designation:* **FREQUENCY METER (VIBRATION)** *Denominación:* **MEDIDOR DE FRECUENCIAS (VIBRACIÓN)** *Dénomination:* **INDICATEUR DE FRÉQUENCE (VIBRATION)**	**27/10/2020** **Seite 464**

HAMM

Position Item Posición Position	Teile-Nr. Part No. Referencia Référence	Gültig für Valid for Válido para Valable	Menge Quantity Cantidad Quantité	Einheit Unit Unidad Unité	Benennung	Designation	Denominación	Dénomination
1	865222	1-9999	2	PC	KABELBAUM MIT SENSOR	WIRE HARNESS WITH SENSOR	MAZO DE CABLES CON SENSOR	FAISCEAU DE CÂBLES AV. SENSEUR
2	865168	1-9999	2	PC	ELEKTRONIKEINHEIT MIT GEHÄUSE	ELECTRONIC UNIT WITH HOUSING	UNIDAD ELECTRÓNICA CON CARCASA	UNITÉ ÉLECTRONIQUE AV. BOÎTIER
3	1237853	1-9999	4	PC	ZYLINDERSCHRAUBE	CHEESE-HEAD SCREW	TORNILLO CILÍNDRICO	VIS À TÊTE CYLINDRIQUE

HAMM

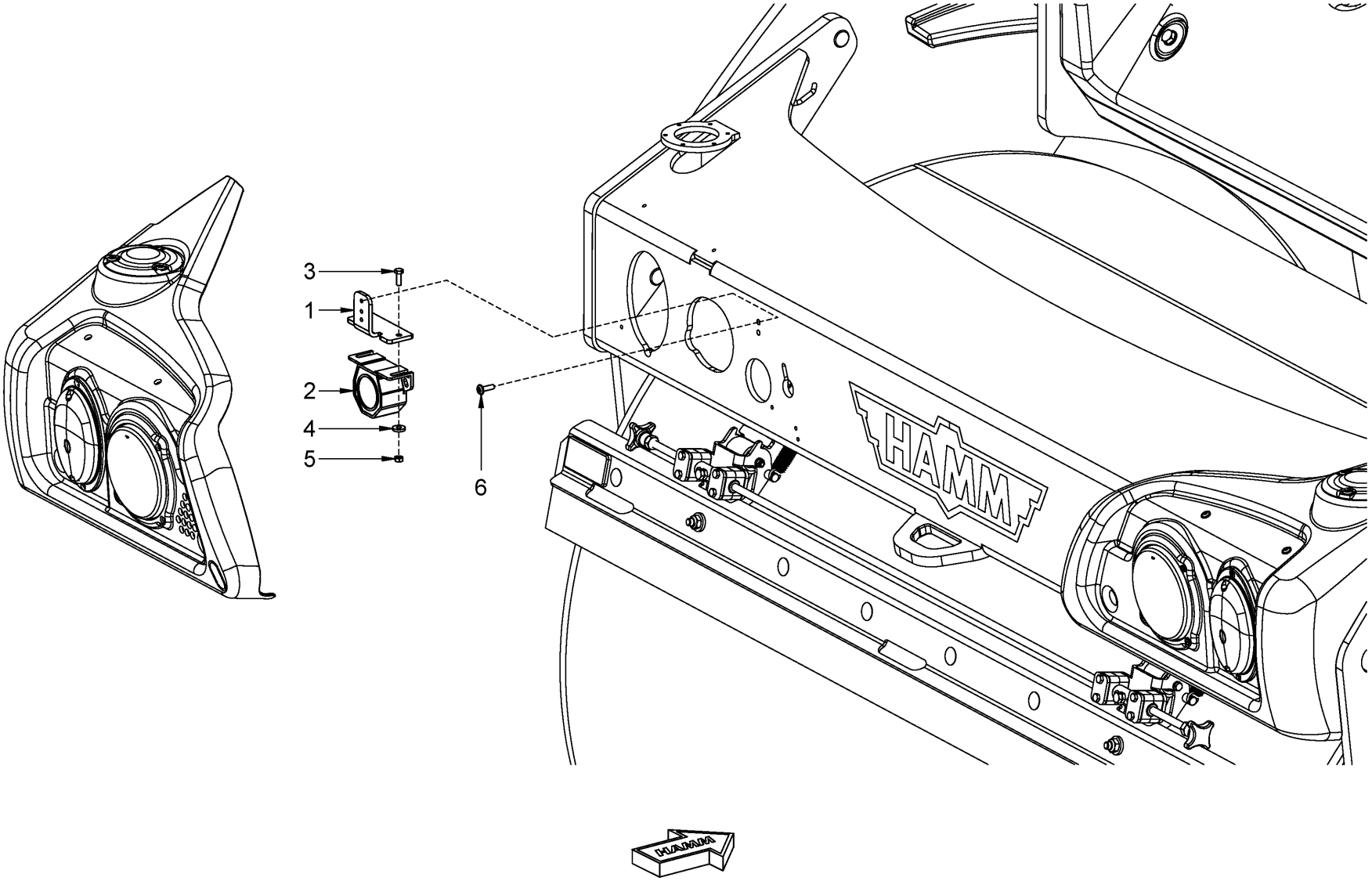

Baureihe: *Series:* *Código der serie:* *Code de série:*	H184	*Gruppe:* *Assembly:* *Grupo:* *Groupe:*	40.52.00 / 01 2219821	*Benennung:* *Designation:* *Denominación:* *Dénomination:*	**RÜCKFAHRWARNEINRICHTUNG (BACK-UP-ALARM)** **BACK-UP ALARM (BACK-UP)** **DISPOSITIVO DE ADVERTENCIA DE MARCHA ATRÁS (ALARMA BACK-UP)** **AVERTISSEUR DE MARCHE-ARRIÈRE (BACK-UP)**

HAMM

Position Item Posición Position	Teile-Nr. Part No. Referencia Référence	Gültig für Valid for Válido para Valable	Menge Quantity Cantidad Quantité	Einheit Unit Unidad Unité	Benennung	Designation	Denominación	Dénomination
1	2171139	244-9999	1	PC	HALTER	HOLDER	SOPORTE	SUPPORT
2	2159840	244-9999	1	PC	RÜCKFAHRHUPE	REVERSING ALARM 12V-24V DC	CLAXON DE MARCHA ATRÁS	KLAXON MARCHE-ARRIERE
3	213721	244-9999	2	PC	SECHSKANTSCHRAUBE	HEXAGON SCREW	TORNILLO HEXAGONAL	VIS HEXAGONALE
4	1291335	244-9999	2	PC	SCHEIBE	WASHER	ARANDELA	RONDELLE
5	2257942	244-9999	2	PC	SECHSKANTMUTTER	HEXAGONAL NUT	TUERCA HEXAGONAL	ECROU HEXAGONAL
6	2024087	244-9999	2	PC	LINSENSCHRAUBE	FILLISTER HEAD SCREW	TORNILLO ALOMADO PULIDO	VIS À TÊTE BOMBÉE

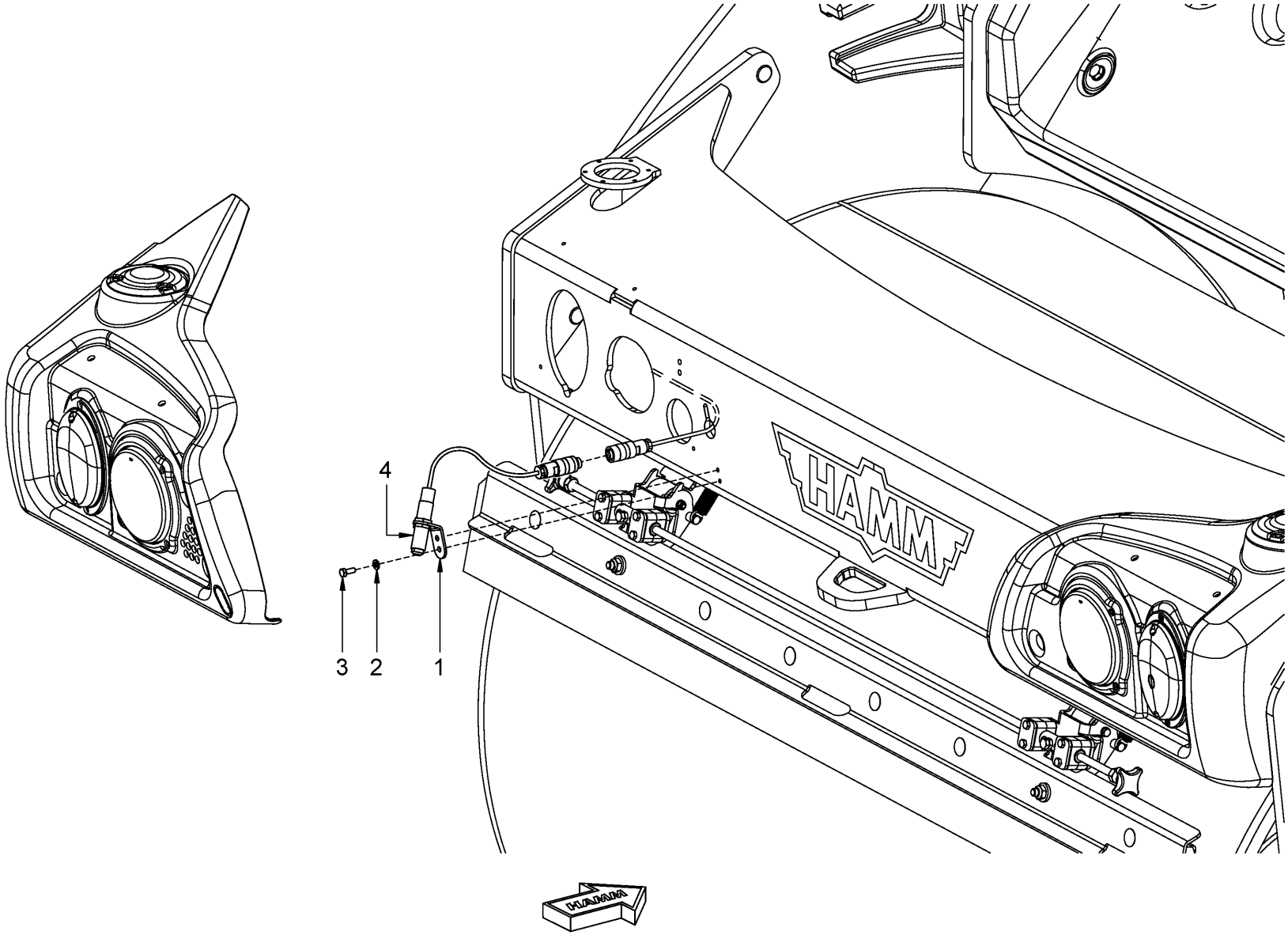

Baureihe: *Series:* *Código der serie:* *Code de série:*	H184	*Gruppe:* *Assembly:* *Grupo:* *Groupe:*	40.57.00 / 01 2219800	*Benennung:* **ASPHALTTEMPERATURMESSER** *Designation:* **ASPHALT THERMOMETER** *Denominación:* **MEDIDOR TEMPERATURA ASFALTO** *Dénomination:* **THERMOMÈTRE D'ASPHALTE**	**27/10/2020** **Seite 468**	HAMM

Position Item Posición Position	Teile-Nr. Part No. Referencia Référence	Gültig für Valid for Válido para Valable	Menge Quantity Cantidad Quantité	Einheit Unit Unidad Unité	Benennung	Designation	Denominación	Dénomination
1	2137197	244-9999	1	PC	HALTER	HOLDER	SOPORTE	SUPPORT
2	2175169	244-9999	2	PC	SICHERUNGSSCHEIBE	LOCKING WASHER	DISCO DE SEGURIDAD	RONDELLE D'ARRÊT
3	213667	244-9999	2	PC	SECHSKANTSCHRAUBE	HEXAGON SCREW	TORNILLO HEXAGONAL	VIS HEXAGONALE
4	2033499	244-9999	1	PC	KABELBAUM MIT SENSOR	WIRE HARNESS WITH SENSOR	MAZO DE CABLES CON SENSOR	FAISCEAU DE CÂBLES AV. SENSEUR

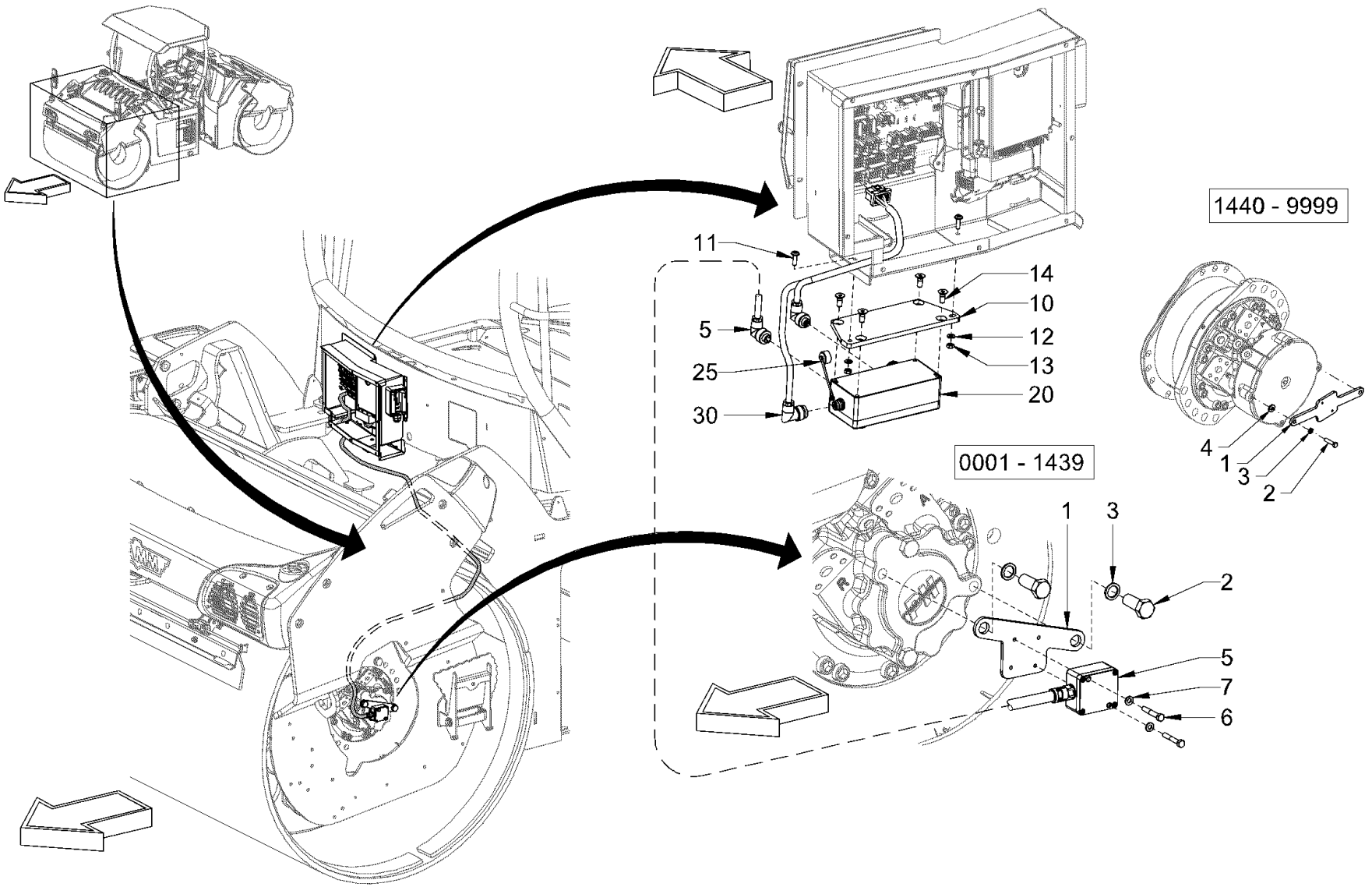

Baureihe: *Series:* *Código der serie:* *Code de série:*	H184	*Gruppe:* *Assembly:* *Grupo:* *Groupe:*	40.59.10 / 00 2153281	*Benennung:* **VERDICHTUNGSMESSER** *Designation:* **COMPACTOMETER** *Denominación:* **COMPACTÓMETRO** *Dénomination:* **TASSOMÈTRE**	**27/10/2020** **Seite 470**

HAMM

Position Item Posición Position	Teile-Nr. Part No. Referencia Référence	Gültig für Valid for Válido para Valable	Menge Quantity Cantidad Quantité	Einheit Unit Unidad Unité	Benennung	Designation	Denominación	Dénomination
1	2113434	1-1472	1	PC	BLECH	METAL PLATE	CHAPA	TÔLE
2	1208721	1-1472	2	PC	SECHSKANTSCHRAUBE	HEXAGON SCREW	TORNILLO HEXAGONAL	VIS HEXAGONALE
3	2175178	1-1472	2	PC	SICHERUNGSSCHEIBE	LOCKING WASHER	DISCO DE SEGURIDAD	RONDELLE D'ARRÊT
5	2114921	1-9999	1	PC	BESCHLEUNIGUNGSAUFNEHMER	ACCELERATION SENSOR	SENSOR DE ACELERACIÓN	SENSEUR D'ACCÉLÉRATION
6	314080	1-9999	2	PC	SECHSKANTSCHRAUBE	HEXAGON SCREW	TORNILLO HEXAGONAL	VIS HEXAGONALE
7	2175169	1-9999	2	PC	SICHERUNGSSCHEIBE	LOCKING WASHER	DISCO DE SEGURIDAD	RONDELLE D'ARRÊT
10	2106940	1-9999	1	PC	BLECH	METAL PLATE	CHAPA	TÔLE
11	2024087	1-9999	2	PC	LINSENSCHRAUBE	FILLISTER HEAD SCREW	TORNILLO ALOMADO PULIDO	VIS À TÊTE BOMBÉE
12	2175169	1-9999	2	PC	SICHERUNGSSCHEIBE	LOCKING WASHER	DISCO DE SEGURIDAD	RONDELLE D'ARRÊT
13	2127017	1-9999	2	PC	SECHSKANTMUTTER	HEXAGONAL NUT	TUERCA HEXAGONAL	ECROU HEXAGONAL
14	2539658	1-9999	4	PC	SENKSCHRAUBE	COUNTERSUNK SCREW	TORNILLO AVELLANADO	VIS NOYÉE
20	2025528	1-9999	1	PC	RECHNER	CALCULATOR	ORDENADOR	CALCULATEUR
25	2034336	1-9999	2	PC	SCHUTZKAPPE	PROTECTIVE CAP	CAPERUZA DE PROTECCIÓN	CAPUCHON DE PROTECTION
30	2116992	1-9999	1	PC	KABELBAUM	CABLE HARNESS	MAZO DE CABLES	FAISCEAU DE CÂBLES

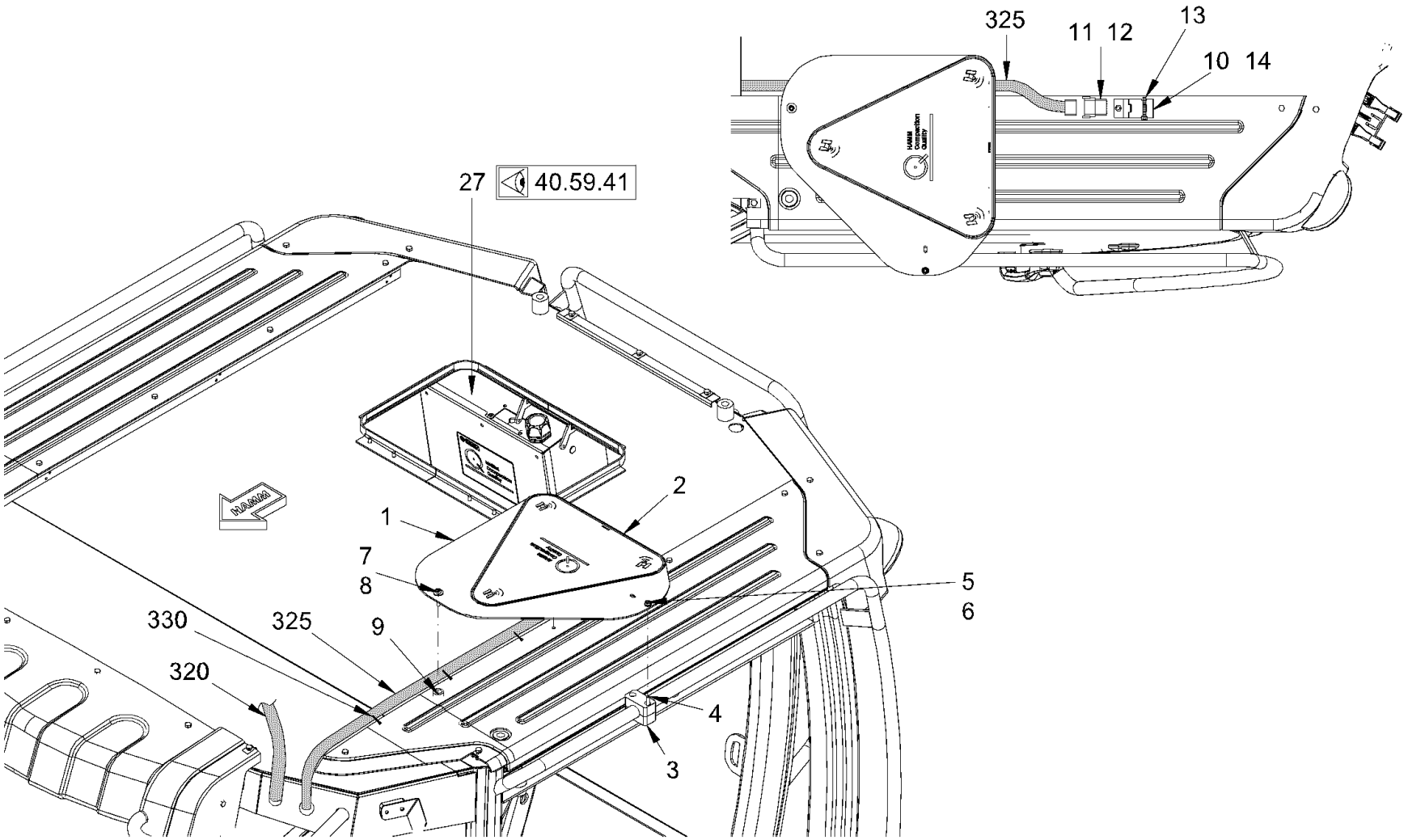

Baureihe: *Series:* *Código der serie:* *Code de série:*	H184	*Gruppe:* *Assembly:* *Grupo:* *Groupe:*	40.59.21 / 00 2231938	*Benennung:* **VERDICHTUNGSMESSER, HCQ KABINE,GPS** *Designation:* **COMPACTOMETER, HCQ CABIN,GPS** *Denominación:* **COMPACTÓMETRO, HCQ CABINA,GPS** *Dénomination:* **TASSOMÈTRE, HCQ CABINE,GPS**	**27/10/2020** **Seite 472**

HAMM

Position Item Posición Position	Teile-Nr. Part No. Referencia Référence	Gültig für Valid for Válido para Valable	Menge Quantity Cantidad Quantité	Einheit Unit Unidad Unité	Benennung	Designation	Denominación	Dénomination
1	2202390	1-9999	1	PC	BLECH	METAL PLATE	CHAPA	TÔLE
2	2203644	1-9999	1	PC	SCHILDERSATZ	DECAL KIT	JUEGO DE ADHESIVOS	KIT AUTOCOLLANT
3	1200640	1-9999	2	PC	ROHRSCHELLE	PIPE CLIP	ABRAZADERA	COLLIER DE SERRAGE
4	325449	1-9999	2	PC	ZYLINDERSCHRAUBE	CHEESE-HEAD SCREW	TORNILLO CILÍNDRICO	VIS À TÊTE CYLINDRIQUE
5	2175169	1-9999	2	PC	SICHERUNGSSCHEIBE	LOCKING WASHER	DISCO DE SEGURIDAD	RONDELLE D'ARRÊT
6	2127017	1-9999	2	PC	SECHSKANTMUTTER	HEXAGONAL NUT	TUERCA HEXAGONAL	ECROU HEXAGONAL
7	1210076	1-9999	2	PC	ZYLINDERSCHRAUBE	CHEESE-HEAD SCREW	TORNILLO CILÍNDRICO	VIS À TÊTE CYLINDRIQUE
8	350389	1-9999	2	PC	SCHEIBE	WASHER	ARANDELA	RONDELLE
9	2029592	1-9999	2	PC	DISTANZBUCHSE	DISTANCE BUSH	CASQUILLO DISTANCIADOR	DOUILLE DE DISTANCE
10	2182793	1-9999	1	PC	HALTER	HOLDER	SOPORTE	SUPPORT
11	2139203	1-9999	1	PC	STECKERGEHÄUSE	CONNECTOR HOUSING	CARCASA DEL ENCHUFE	BOÎTE À FICHES
12	2035441	1-9999	12	PC	BLINDSTOPFEN	BLIND PLUG	TAPÓN CIEGO	BOUCHON
13	380687	1-9999	1	PC	KABELBINDER	WIRE FASTENER	SUJETACABLES	ATTACHE DE CÂBLE
14	2036600	1-9999	1	PC	LINSENSCHRAUBE	FILLISTER HEAD SCREW	TORNILLO ALOMADO PULIDO	VIS À TÊTE BOMBÉE
27	2487763	1293-9999	1	PC	HCQ-E-BOX	HCQ-E-BOX	CAJA ELECTRÓNICA HCQ	BOÎTE ÉLECTRONIQUE HCQ
320	2182685	1-9999	1	PC	KABELBAUM	CABLE HARNESS	MAZO DE CABLES	FAISCEAU DE CÂBLES
325	2174186	1-9999	1	PC	KABELBAUM	CABLE HARNESS	MAZO DE CABLES	FAISCEAU DE CÂBLES
330	380687	1-9999	20	PC	KABELBINDER	WIRE FASTENER	SUJETACABLES	ATTACHE DE CÂBLE

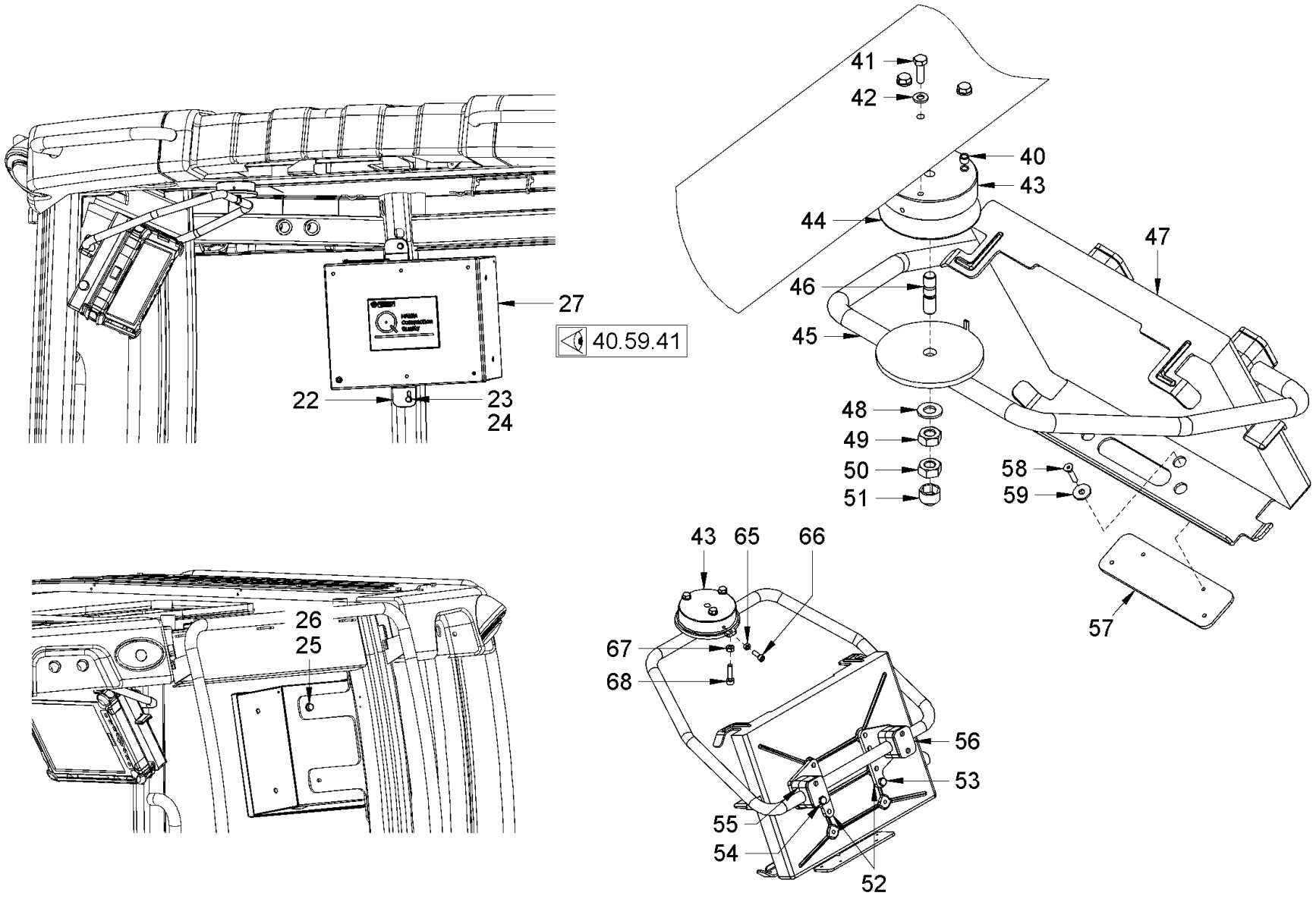

Baureihe: *Series:* *Código der serie:* *Code de série:*	H184	*Gruppe:* *Assembly:* *Grupo:* *Groupe:*	40.59.22 / 00 2231939	*Benennung:* **VERDICHTUNGSMESSER, HCQ KABINE,GPS** *Designation:* **COMPACTOMETER, HCQ CABIN,GPS** *Denominación:* **COMPACTÓMETRO, HCQ CABINA,GPS** *Dénomination:* **TASSOMÈTRE, HCQ CABINE,GPS**	**27/10/2020** **Seite 474**

HAMM

Position Item Posición Position	Teile-Nr. Part No. Referencia Référence	Gültig für Valid for Válido para Valable	Menge Quantity Cantidad Quantité	Einheit Unit Unidad Unité	Benennung	Designation	Denominación	Dénomination
22	2202394	1-9999	1	PC	BLECH	METAL PLATE	CHAPA	TÔLE
23	213667	1-9999	2	PC	SECHSKANTSCHRAUBE	HEXAGON SCREW	TORNILLO HEXAGONAL	VIS HEXAGONALE
24	2175169	1-9999	2	PC	SICHERUNGSSCHEIBE	LOCKING WASHER	DISCO DE SEGURIDAD	RONDELLE D'ARRÊT
25	213780	1-9999	4	PC	SECHSKANTSCHRAUBE	HEXAGON SCREW	TORNILLO HEXAGONAL	VIS HEXAGONALE
26	2175169	1-9999	4	PC	SICHERUNGSSCHEIBE	LOCKING WASHER	DISCO DE SEGURIDAD	RONDELLE D'ARRÊT
27	2233664	1-9999	1	PC	ZENTRALELEKTRIK	CENTRAL ELECTRIC	ELECTRICIDAD CENTRAL	ELÉCTRICITÉ CENTRALE
40	2029637	1-9999	3	PC	DISTANZBUCHSE	DISTANCE BUSH	CASQUILLO DISTANCIADOR	DOUILLE DE DISTANCE
41	213721	1-9999	3	PC	SECHSKANTSCHRAUBE	HEXAGON SCREW	TORNILLO HEXAGONAL	VIS HEXAGONALE
42	2175169	1-9999	3	PC	SICHERUNGSSCHEIBE	LOCKING WASHER	DISCO DE SEGURIDAD	RONDELLE D'ARRÊT
43	2084628	1-9999	1	PC	BEFESTIGUNG	FIXATION	FIJACIÓN	FIXATION
44	2084631	1-9999	1	PC	GLEITSCHEIBE	SLIDING DISK	DISCO DE DESLIZAMIENTO	RONDELLE
45	2064762	1-9999	1	PC	HALTERUNG	HOLDER SYSTEM	FIJACIÓN	FIXATION
46	377309	1-9999	1	PC	STIFTSCHRAUBE	STUD SCREW	ESPÁRRAGO	GOUJON FILETÉ
47	2411646	1-9999	1	PC	HALTER	HOLDER	SOPORTE	SUPPORT
48	216607	1-9999	1	PC	SCHEIBE	WASHER	ARANDELA	RONDELLE
49	2127021	1-9999	1	PC	SECHSKANTMUTTER	HEXAGONAL NUT	TUERCA HEXAGONAL	ECROU HEXAGONAL
50	2127021	1-9999	1	PC	SECHSKANTMUTTER	HEXAGONAL NUT	TUERCA HEXAGONAL	ECROU HEXAGONAL
51	2546183	1-9999	1	PC	SCHUTZKAPPE	PROTECTIVE CAP	CAPERUZA DE PROTECCIÓN	CAPUCHON DE PROTECTION
52	2207588	1-9999	2	PC	BLECH	METAL PLATE	CHAPA	TÔLE
53	2128330	1-9999	4	PC	SECHSKANTSCHRAUBE	HEXAGON SCREW	TORNILLO HEXAGONAL	VIS HEXAGONALE
54	325449	1-9999	4	PC	ZYLINDERSCHRAUBE	CHEESE-HEAD SCREW	TORNILLO CILÍNDRICO	VIS À TÊTE CYLINDRIQUE
55	314196	1-9999	4	PC	SCHELLENHÄLFTE	HALF-CLIP	MEDIA ABRAZADERA	DEMI-COLLIER
56	314013	1-9999	2	PC	DECKPLATTE	TOP COVER	PLACA DE RECUBRIMIENTO	PLAQUE DE RECOUVREMENT
57	2180629	1-9999	1	PC	BLECH	METAL PLATE	CHAPA	TÔLE
58	2404859	1-9999	4	PC	ZYLINDERSCHRAUBE	CHEESE-HEAD SCREW	TORNILLO CILÍNDRICO	VIS À TÊTE CYLINDRIQUE
59	284882	1-9999	4	PC	SCHEIBE	WASHER	ARANDELA	RONDELLE
65	216054	1-9999	2	PC	SECHSKANTMUTTER	HEXAGONAL NUT	TUERCA HEXAGONAL	ECROU HEXAGONAL
66	367567	1-9999	2	PC	ZYLINDERSCHRAUBE	CHEESE-HEAD SCREW	TORNILLO CILÍNDRICO	VIS À TÊTE CYLINDRIQUE
67	2127017	1-9999	1	PC	SECHSKANTMUTTER	HEXAGONAL NUT	TUERCA HEXAGONAL	ECROU HEXAGONAL
68	242535	1-9999	1	PC	ZYLINDERSCHRAUBE	CHEESE-HEAD SCREW	TORNILLO CILÍNDRICO	VIS À TÊTE CYLINDRIQUE

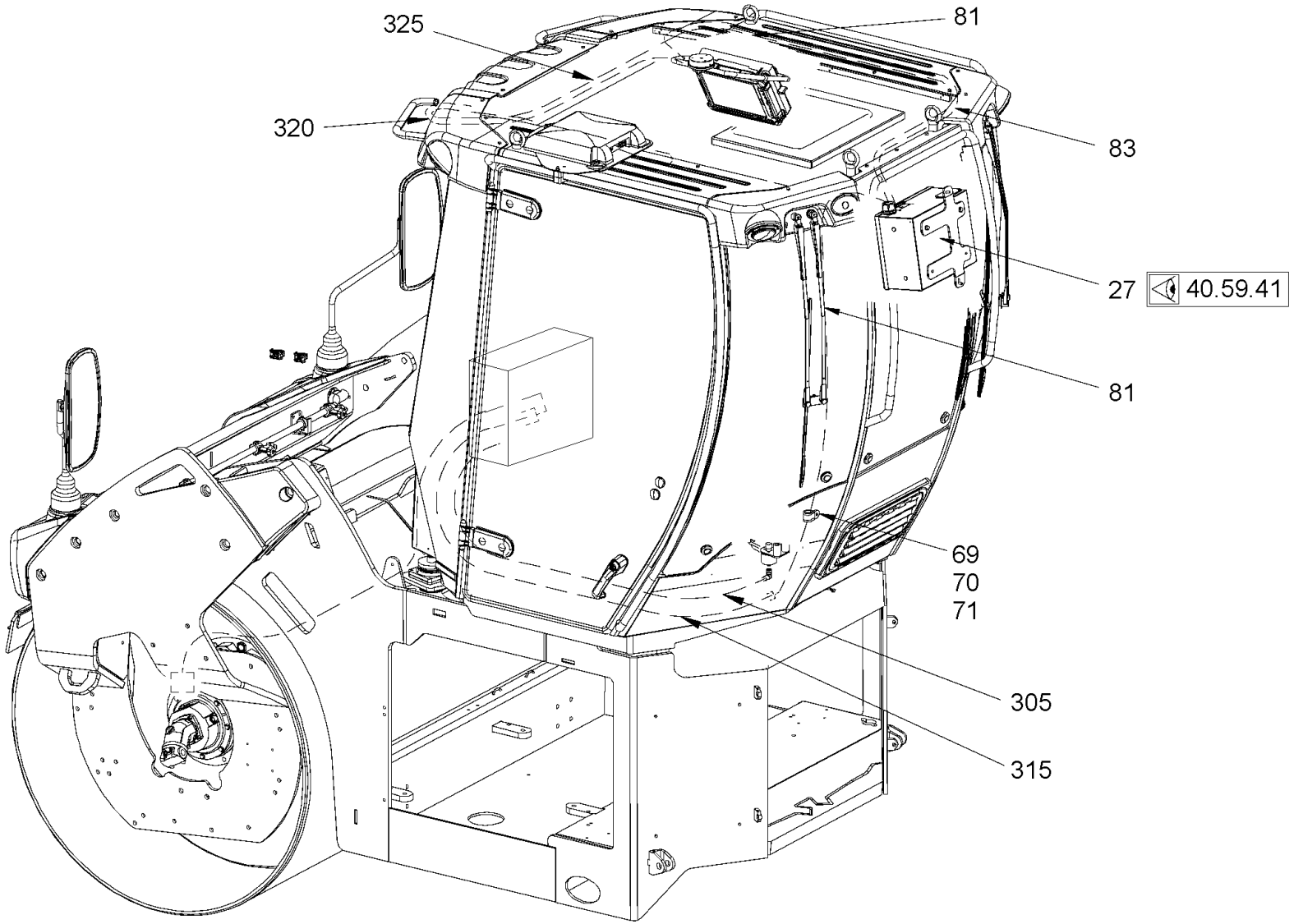

Baureihe: *Series:* *Código der serie:* *Code de série:*	H184	*Gruppe:* *Assembly:* *Grupo:* *Groupe:*	40.59.23 / 00 2231940	*Benennung:* **VERDICHTUNGSMESSER, HCQ KABINE,GPS** *Designation:* **COMPACTOMETER, HCQ CABIN,GPS** *Denominación:* **COMPACTÓMETRO, HCQ CABINA,GPS** *Dénomination:* **TASSOMÈTRE, HCQ CABINE,GPS**	**27/10/2020** **Seite 476**

HAMM

Position Item Posición Position	Teile-Nr. Part No. Referencia Référence	Gültig für Valid for Válido para Valable	Menge Quantity Cantidad Quantité	Einheit Unit Unidad Unité	Benennung	Designation	Denominación	Dénomination
27	2487763	1293-9999	1	PC	HCQ-E-BOX	HCQ-E-BOX	CAJA ELECTRÓNICA HCQ	BOÎTE ÉLECTRONIQUE HCQ
69	1200305	1-9999	3	PC	ROHRSCHELLE	PIPE CLIP	ABRAZADERA	COLLIER DE SERRAGE
70	2119445	1-9999	3	PC	SECHSKANTSCHRAUBE	HEXAGON SCREW	TORNILLO HEXAGONAL	VIS HEXAGONALE
71	2175174	1-9999	3	PC	SICHERUNGSSCHEIBE	LOCKING WASHER	DISCO DE SEGURIDAD	RONDELLE D'ARRÊT
81	2233596	1-9999	1	PC	KABELBAUM	CABLE HARNESS	MAZO DE CABLES	FAISCEAU DE CÂBLES
83	1208721	1-9999	2	PC	SECHSKANTSCHRAUBE	HEXAGON SCREW	TORNILLO HEXAGONAL	VIS HEXAGONALE
305	2206295	1-9999	1	PC	POTENTIOMETER	POTENTIOMETER	POTENCIÓMETRO	POTENTIOMÈTRE
315	2233594	1-9999	1	PC	KABELBAUM	CABLE HARNESS	MAZO DE CABLES	FAISCEAU DE CÂBLES
320	2182685	1-9999	1	PC	KABELBAUM	CABLE HARNESS	MAZO DE CABLES	FAISCEAU DE CÂBLES
325	2174186	1-9999	1	PC	KABELBAUM	CABLE HARNESS	MAZO DE CABLES	FAISCEAU DE CÂBLES

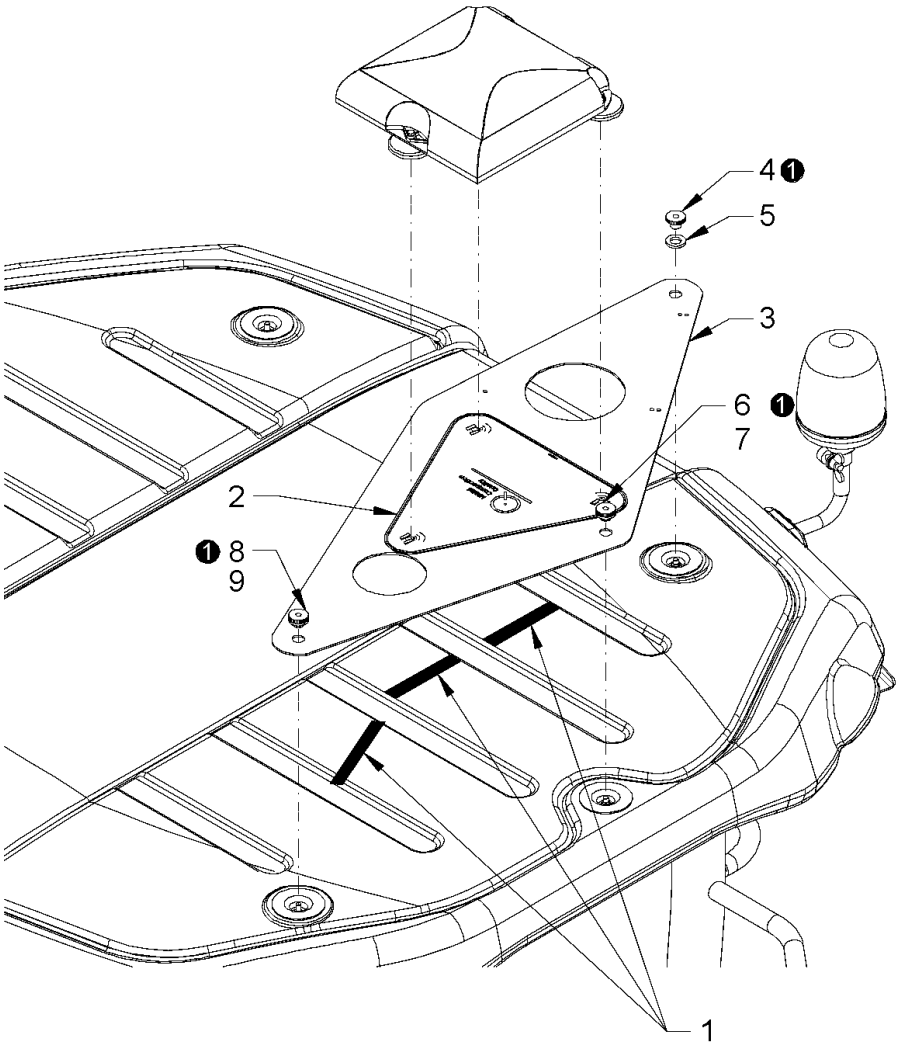

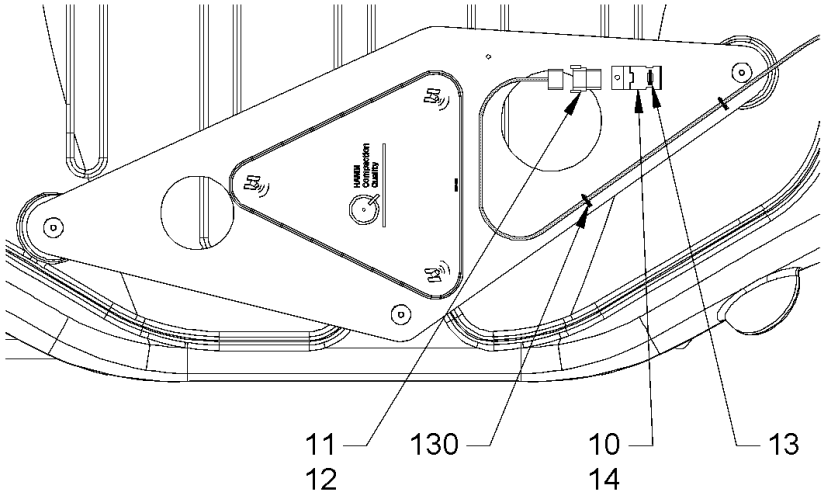

Baureihe: *Series:* *Código der serie:* *Code de série:*	H184	*Gruppe:* *Assembly:* *Grupo:* *Groupe:*	40.59.31 / 00 2231941	*Benennung:* **VERDICHTUNGSMESSER, HCQ FOPS,GPS** *Designation:* **COMPACTOMETER, HCQ FOPS,GPS** *Denominación:* **COMPACTÓMETRO, HCQ FOPS,GPS** *Dénomination:* **TASSOMÈTRE, HCQ FOPS,GPS**	**27/10/2020** **Seite 478**

HAMM

Position Item Posición Position	Teile-Nr. Part No. Referencia Référence	Gültig für Valid for Válido para Valable	Menge Quantity Cantidad Quantité	Einheit Unit Unidad Unité	Benennung	Designation	Denominación	Dénomination
1	614154	1-9999	0,30	M	MOOSGUMMIPROFIL	FOAM RUBBER PROFILE	PERFIL DE GOMA ESPUMOSA	JOINT EN CAOUTCHOUC
2	2203644	1-9999	1	PC	SCHILDERSATZ	DECAL KIT	JUEGO DE ADHESIVOS	KIT AUTOCOLLANT
3	2200518	1-9999	1	PC	BLECH	METAL PLATE	CHAPA	TÔLE
4	2199625	1-9999	1	PC	RÄNDELMUTTER	KNURLED NUT	TUERCA MOLETEADA	ECROU MOLETÉ
5	2175178	1-9999	1	PC	SICHERUNGSSCHEIBE	LOCKING WASHER	DISCO DE SEGURIDAD	RONDELLE D'ARRÊT
6	2199625	1-9999	1	PC	RÄNDELMUTTER	KNURLED NUT	TUERCA MOLETEADA	ECROU MOLETÉ
7	2175178	1-9999	1	PC	SICHERUNGSSCHEIBE	LOCKING WASHER	DISCO DE SEGURIDAD	RONDELLE D'ARRÊT
8	2199625	1-9999	1	PC	RÄNDELMUTTER	KNURLED NUT	TUERCA MOLETEADA	ECROU MOLETÉ
9	2175178	1-9999	1	PC	SICHERUNGSSCHEIBE	LOCKING WASHER	DISCO DE SEGURIDAD	RONDELLE D'ARRÊT
10	2182793	1-9999	1	PC	HALTER	HOLDER	SOPORTE	SUPPORT
11	2139203	1-9999	1	PC	STECKERGEHÄUSE	CONNECTOR HOUSING	CARCASA DEL ENCHUFE	BOÎTE À FICHES
12	2035441	1-9999	12	PC	BLINDSTOPFEN	BLIND PLUG	TAPÓN CIEGO	BOUCHON
13	380687	1-9999	1	PC	KABELBINDER	WIRE FASTENER	SUJETACABLES	ATTACHE DE CÂBLE
14	2036600	1-9999	1	PC	LINSENSCHRAUBE	FILLISTER HEAD SCREW	TORNILLO ALOMADO PULIDO	VIS À TÊTE BOMBÉE
130	380687	1-9999	20	PC	KABELBINDER	WIRE FASTENER	SUJETACABLES	ATTACHE DE CÂBLE

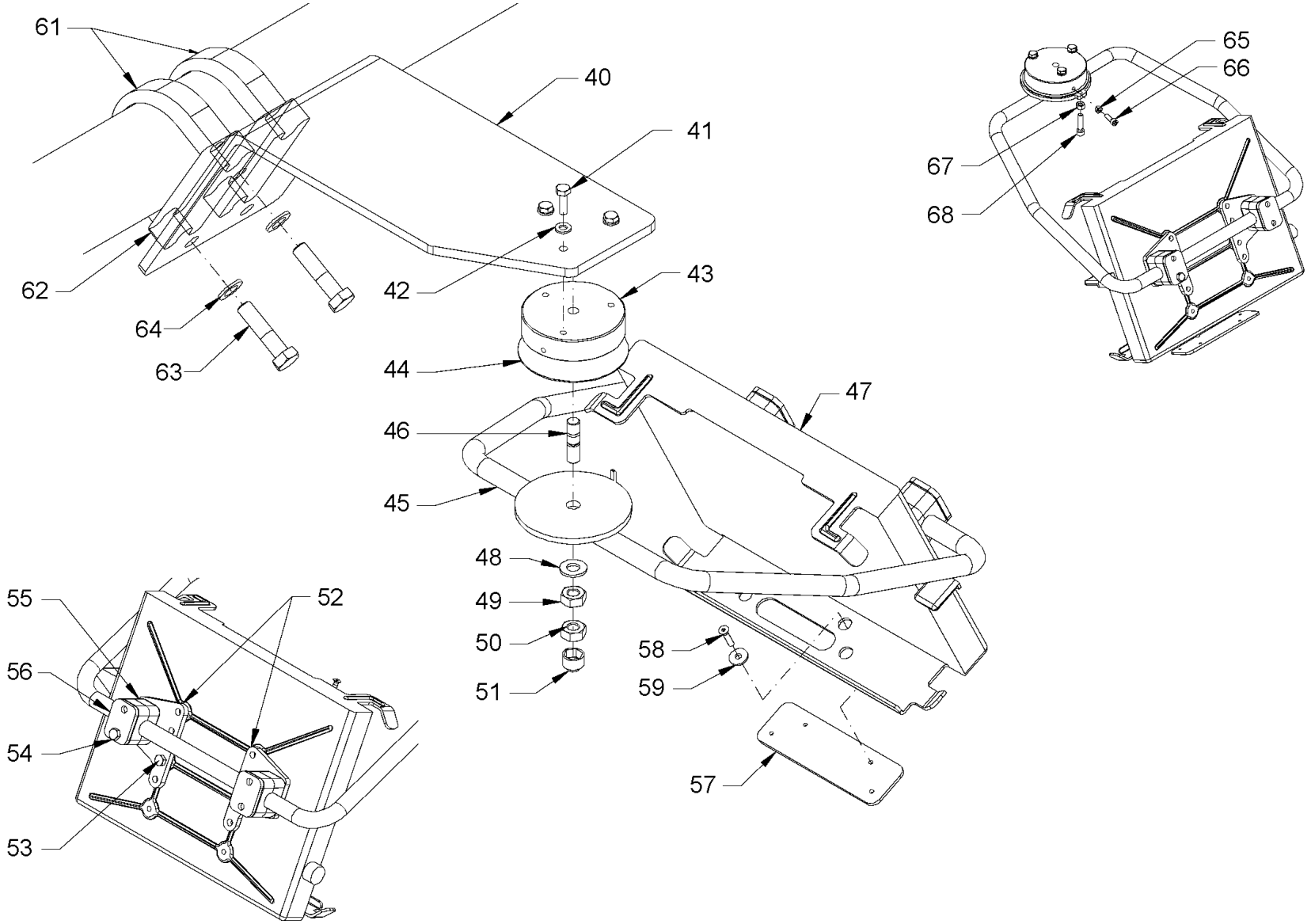

Baureihe: *Series:* *Código der serie:* *Code de série:*	H184	*Gruppe:* *Assembly:* *Grupo:* *Groupe:*	40.59.32 / 00 2336198	*Benennung:* *Designation:* *Denominación:* *Dénomination:*	**VERDICHTUNGSMESSER, HCQ FOPS,GPS** **COMPACTOMETER, HCQ FOPS,GPS** **COMPACTÓMETRO, HCQ FOPS,GPS** **TASSOMÈTRE, HCQ FOPS,GPS**

HAMM

Position Item Posición Position	Teile-Nr. Part No. Referencia Référence	Gültig für Valid for Válido para Valable	Menge Quantity Cantidad Quantité	Einheit Unit Unidad Unité	Benennung	Designation	Denominación	Dénomination
40	2200555	1-9999	1	PC	BLECH	METAL PLATE	CHAPA	TÔLE
41	213721	1-9999	3	PC	SECHSKANTSCHRAUBE	HEXAGON SCREW	TORNILLO HEXAGONAL	VIS HEXAGONALE
42	2175169	1-9999	3	PC	SICHERUNGSSCHEIBE	LOCKING WASHER	DISCO DE SEGURIDAD	RONDELLE D'ARRÊT
43	2084628	1-9999	1	PC	BEFESTIGUNG	FIXATION	FIJACIÓN	FIXATION
44	2084631	1-9999	1	PC	GLEITSCHEIBE	SLIDING DISK	DISCO DE DESLIZAMIENTO	RONDELLE
45	2064762	1-9999	1	PC	HALTERUNG	HOLDER SYSTEM	FIJACIÓN	FIXATION
46	377309	1-9999	1	PC	STIFTSCHRAUBE	STUD SCREW	ESPÁRRAGO	GOUJON FILETÉ
47	2411646	1-9999	1	PC	HALTER	HOLDER	SOPORTE	SUPPORT
48	216607	1-9999	1	PC	SCHEIBE	WASHER	ARANDELA	RONDELLE
49	2127021	1-9999	1	PC	SECHSKANTMUTTER	HEXAGONAL NUT	TUERCA HEXAGONAL	ECROU HEXAGONAL
50	2127021	1-9999	1	PC	SECHSKANTMUTTER	HEXAGONAL NUT	TUERCA HEXAGONAL	ECROU HEXAGONAL
51	2546183	1-9999	1	PC	SCHUTZKAPPE	PROTECTIVE CAP	CAPERUZA DE PROTECCIÓN	CAPUCHON DE PROTECTION
52	2207588	1-9999	2	PC	BLECH	METAL PLATE	CHAPA	TÔLE
53	2128330	1-9999	4	PC	SECHSKANTSCHRAUBE	HEXAGON SCREW	TORNILLO HEXAGONAL	VIS HEXAGONALE
54	325449	1-9999	4	PC	ZYLINDERSCHRAUBE	CHEESE-HEAD SCREW	TORNILLO CILÍNDRICO	VIS À TÊTE CYLINDRIQUE
55	314196	1-9999	4	PC	SCHELLENHÄLFTE	HALF-CLIP	MEDIA ABRAZADERA	DEMI-COLLIER
56	314013	1-9999	2	PC	DECKPLATTE	TOP COVER	PLACA DE RECUBRIMIENTO	PLAQUE DE RECOUVREMENT
57	2180629	1-9999	1	PC	BLECH	METAL PLATE	CHAPA	TÔLE
58	2404859	1-9999	4	PC	ZYLINDERSCHRAUBE	CHEESE-HEAD SCREW	TORNILLO CILÍNDRICO	VIS À TÊTE CYLINDRIQUE
59	284882	1-9999	4	PC	SCHEIBE	WASHER	ARANDELA	RONDELLE
61	2118012	1-9999	2	PC	BÜGELSCHELLE	STRAP CLIP	ABRAZADERA SEMIRREDONDA	ETRIER
62	2118011	1-9999	2	PC	UNTERLAGE	SUPPORTING PLATE	CHAPA DE ASIENTO	TÔLE D'APPUI
63	214051	1-9999	4	PC	SECHSKANTSCHRAUBE	HEXAGON SCREW	TORNILLO HEXAGONAL	VIS HEXAGONALE
64	2175175	1-9999	4	PC	SICHERUNGSSCHEIBE	LOCKING WASHER	DISCO DE SEGURIDAD	RONDELLE D'ARRÊT
65	216054	1-9999	2	PC	SECHSKANTMUTTER	HEXAGONAL NUT	TUERCA HEXAGONAL	ECROU HEXAGONAL
66	367567	1-9999	2	PC	ZYLINDERSCHRAUBE	CHEESE-HEAD SCREW	TORNILLO CILÍNDRICO	VIS À TÊTE CYLINDRIQUE
67	2127017	1-9999	1	PC	SECHSKANTMUTTER	HEXAGONAL NUT	TUERCA HEXAGONAL	ECROU HEXAGONAL
68	242535	1-9999	1	PC	ZYLINDERSCHRAUBE	CHEESE-HEAD SCREW	TORNILLO CILÍNDRICO	VIS À TÊTE CYLINDRIQUE

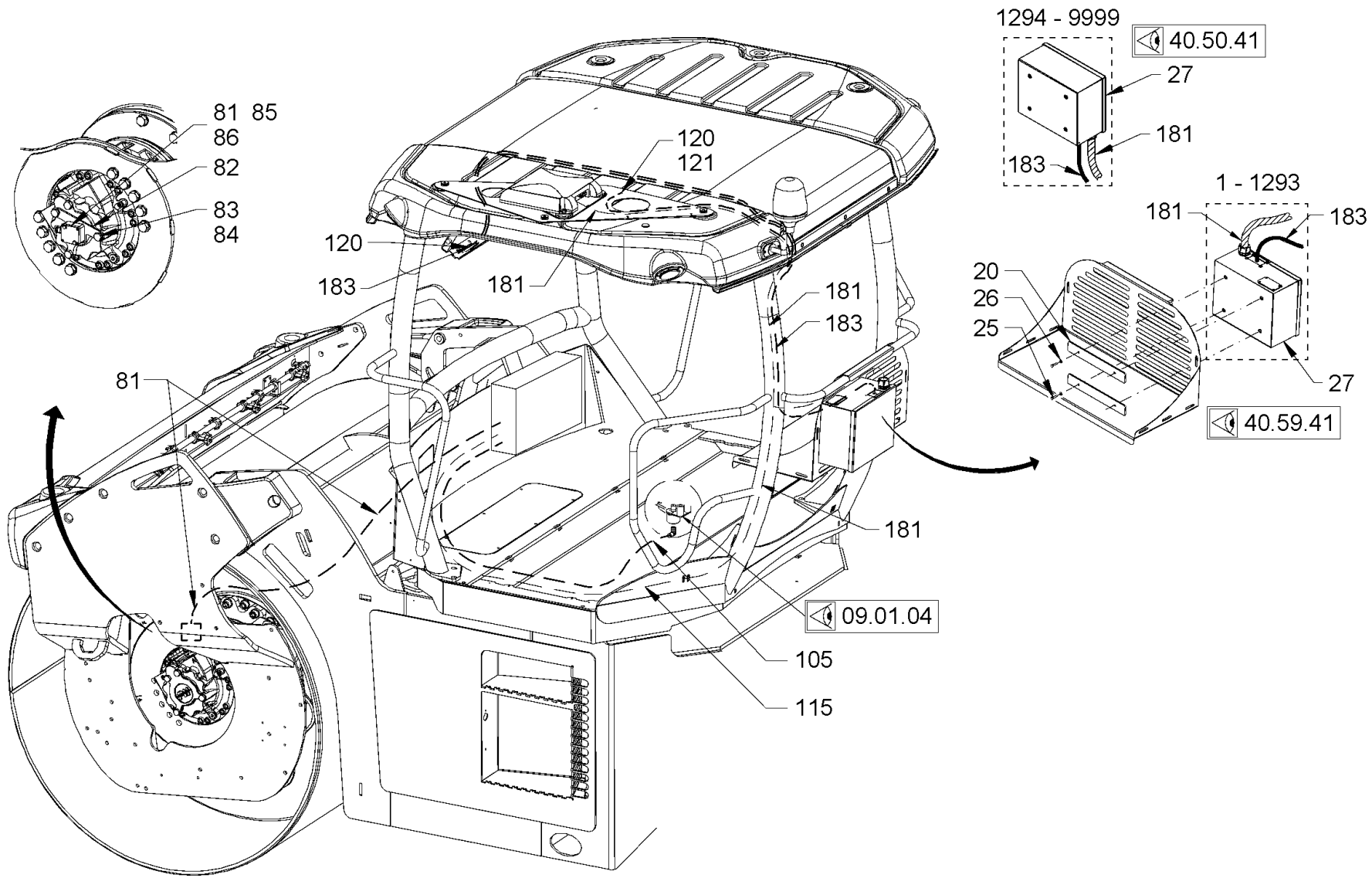

Baureihe: *Series:* *Código der serie:* *Code de série:*	H184	*Gruppe:* *Assembly:* *Grupo:* *Groupe:*	40.59.33 / 00 2336199	*Benennung:* **VERDICHTUNGSMESSER, HCQ FOPS,GPS** *Designation:* **COMPACTOMETER, HCQ FOPS,GPS** *Denominación:* **COMPACTÓMETRO, HCQ FOPS,GPS** *Dénomination:* **TASSOMÈTRE, HCQ FOPS,GPS**	**27/10/2020** **Seite 482**

HAMM

Position Item Posición Position	Teile-Nr. Part No. Referencia Référence	Gültig für Valid for Válido para Valable	Menge Quantity Cantidad Quantité	Einheit Unit Unidad Unité	Benennung	Designation	Denominación	Dénomination
20	2292887	1-9999	2	PC	LASCHE	STRAP	ESCLISA	ECLISSE
25	213780	1-9999	4	PC	SECHSKANTSCHRAUBE	HEXAGON SCREW	TORNILLO HEXAGONAL	VIS HEXAGONALE
26	2175169	1-9999	4	PC	SICHERUNGSSCHEIBE	LOCKING WASHER	DISCO DE SEGURIDAD	RONDELLE D'ARRÊT
27	2455598	1293-9999	1	PC	HCQ-E-BOX	HCQ-E-BOX	CAJA ELECTRÓNICA HCQ	BOÎTE ÉLECTRONIQUE HCQ
81	2206260	1-9999	1	PC	BESCHLEUNIGUNGSAUFNEHMER	ACCELERATION SENSOR	SENSOR DE ACELERACIÓN	SENSEUR D'ACCÉLÉRATION
82	2113434	1-1472	1	PC	BLECH	METAL PLATE	CHAPA	TÔLE
83	1208721	1-1472	2	PC	SECHSKANTSCHRAUBE	HEXAGON SCREW	TORNILLO HEXAGONAL	VIS HEXAGONALE
84	1237608	1-1472	2	PC	SICHERUNGSSCHEIBE	LOCKING WASHER	DISCO DE SEGURIDAD	RONDELLE D'ARRÊT
85	314080	1-9999	2	PC	SECHSKANTSCHRAUBE	HEXAGON SCREW	TORNILLO HEXAGONAL	VIS HEXAGONALE
86	2175169	1-9999	2	PC	SICHERUNGSSCHEIBE	LOCKING WASHER	DISCO DE SEGURIDAD	RONDELLE D'ARRÊT
105	2206295	1-9999	1	PC	POTENTIOMETER	POTENTIOMETER	POTENCIÓMETRO	POTENTIOMÈTRE
115	2206303	1-9999	1	PC	KABELBAUM	CABLE HARNESS	MAZO DE CABLES	FAISCEAU DE CÂBLES
120	2182685	1-9999	1	PC	KABELBAUM	CABLE HARNESS	MAZO DE CABLES	FAISCEAU DE CÂBLES
121	2026460	1-9999	1	PC	KAPPE	CAP	CAPERUZA	CAPUCHON
181	2299206	1-9999	1	PC	KABELBAUM	CABLE HARNESS	MAZO DE CABLES	FAISCEAU DE CÂBLES
183	2441694	1293-9999	1	PC	KABELBAUM	CABLE HARNESS	MAZO DE CABLES	FAISCEAU DE CÂBLES

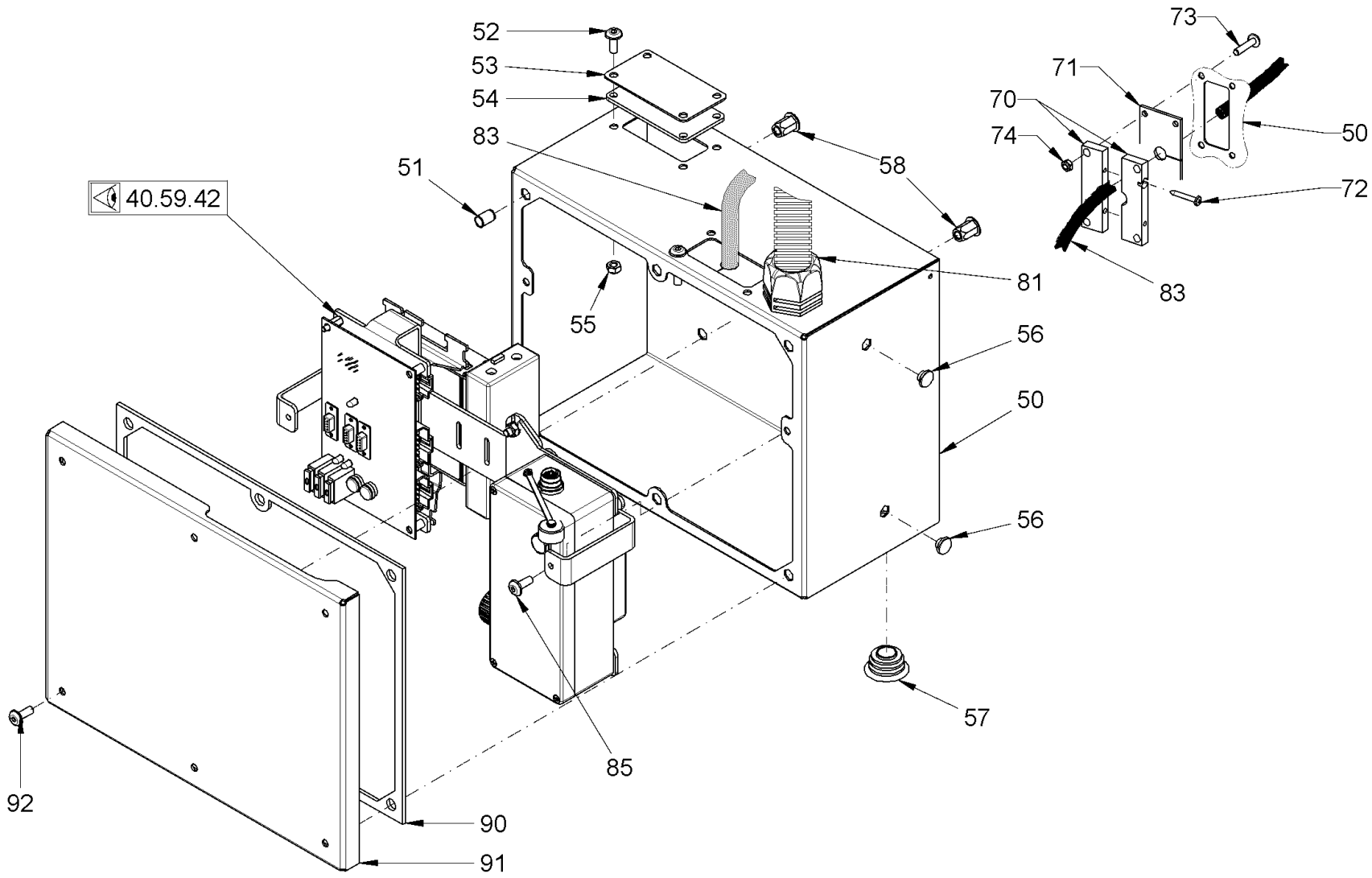

Baureihe: *Series:* *Código der serie:* *Code de série:*	H184	*Gruppe:* *Assembly:* *Grupo:* *Groupe:*	40.59.41 / 00 2232065	*Benennung:* **VERDICHTUNGSMESSER, HCQ GPS** *Designation:* **COMPACTOMETER, HCQ GPS** *Denominación:* **COMPACTÓMETRO, HCQ GPS** *Dénomination:* **TASSOMÈTRE, HCQ GPS**	**27/10/2020** **Seite 484**	HAMM

Position Item Posición Position	Teile-Nr. Part No. Referencia Référence	Gültig für Valid for Válido para Valable	Menge Quantity Cantidad Quantité	Einheit Unit Unidad Unité	Benennung	Designation	Denominación	Dénomination
50	2172862	1-9999	1	PC	KASTEN	CASE	CAJA	BOÎTIER
50	2455426	1293-9999	1	PC	KASTEN	CASE	CAJA	BOÎTIER
51	1301446	1-9999	6	PC	BLINDNIETMUTTER	BLIND RIVET NUT	TUERCA REMACHE CIEGA	ECROU À RIVER AVEUGLE
52	2135527	1-9999	8	PC	LINSENSCHRAUBE	FILLISTER HEAD SCREW	TORNILLO ALOMADO PULIDO	VIS À TÊTE BOMBÉE
53	2200335	1-9999	2	PC	BLECH	METAL PLATE	CHAPA	TÔLE
54	2173837	1-9999	2	PC	DICHTUNG	SEALING	JUNTA	JOINT
54	2455423	1293-9999	2	PC	DICHTUNG	SEALING	JUNTA	JOINT
55	2257942	1-9999	8	PC	SECHSKANTMUTTER	HEXAGONAL NUT	TUERCA HEXAGONAL	ECROU HEXAGONAL
56	1286676	1-9999	2	PC	VERSCHLUSSSTOPFEN	FILLER CAP	TAPÓN DE CIERRE	BOUCHON
57	1264168	1-9999	1	PC	VERSCHLUSSSTOPFEN	FILLER CAP	TAPÓN DE CIERRE	BOUCHON
58	1301446	1-9999	4	PC	BLINDNIETMUTTER	BLIND RIVET NUT	TUERCA REMACHE CIEGA	ECROU À RIVER AVEUGLE
70	2173821	1-9999	2	PC	SCHELLENHÄLFTE	HALF-CLIP	MEDIA ABRAZADERA	DEMI-COLLIER
70	2403016	1293-9999	1	PC	KABELSCHELLE	CABLE CLAMP	ABRAZADERA DE CABLES	COLLIER DE SERRAGE
71	2173837	1-9999	1	PC	DICHTUNG	SEALING	JUNTA	JOINT
71	2455423	1293-9999	1	PC	DICHTUNG	SEALING	JUNTA	JOINT
72	2049853	1-9999	2	PC	BLECHSCHRAUBE	SHEET METAL SCREW	TORNILLO DE CHAPA	VIS À TÔLE
73	2024087	1-9999	4	PC	LINSENSCHRAUBE	FILLISTER HEAD SCREW	TORNILLO ALOMADO PULIDO	VIS À TÊTE BOMBÉE
74	2257942	1-9999	4	PC	SECHSKANTMUTTER	HEXAGONAL NUT	TUERCA HEXAGONAL	ECROU HEXAGONAL
81	2233596	1-9999	1	PC	KABELBAUM	CABLE HARNESS	MAZO DE CABLES	FAISCEAU DE CÂBLES
81	2299206	1-9999	1	PC	KABELBAUM	CABLE HARNESS	MAZO DE CABLES	FAISCEAU DE CÂBLES
83	2200227	1-9999	1	PC	KABEL	CABLE	CABLE	CABLE
83	2441694	1293-9999	1	PC	KABELBAUM	CABLE HARNESS	MAZO DE CABLES	FAISCEAU DE CÂBLES
85	2024268	1-9999	2	PC	LINSENSCHRAUBE	FILLISTER HEAD SCREW	TORNILLO ALOMADO PULIDO	VIS À TÊTE BOMBÉE
90	2173272	1-9999	1	PC	DICHTUNG	SEALING	JUNTA	JOINT
91	2172863	1-9999	1	PC	DECKEL	LID	TAPA	COUVERCLE
92	2135527	1-9999	6	PC	LINSENSCHRAUBE	FILLISTER HEAD SCREW	TORNILLO ALOMADO PULIDO	VIS À TÊTE BOMBÉE

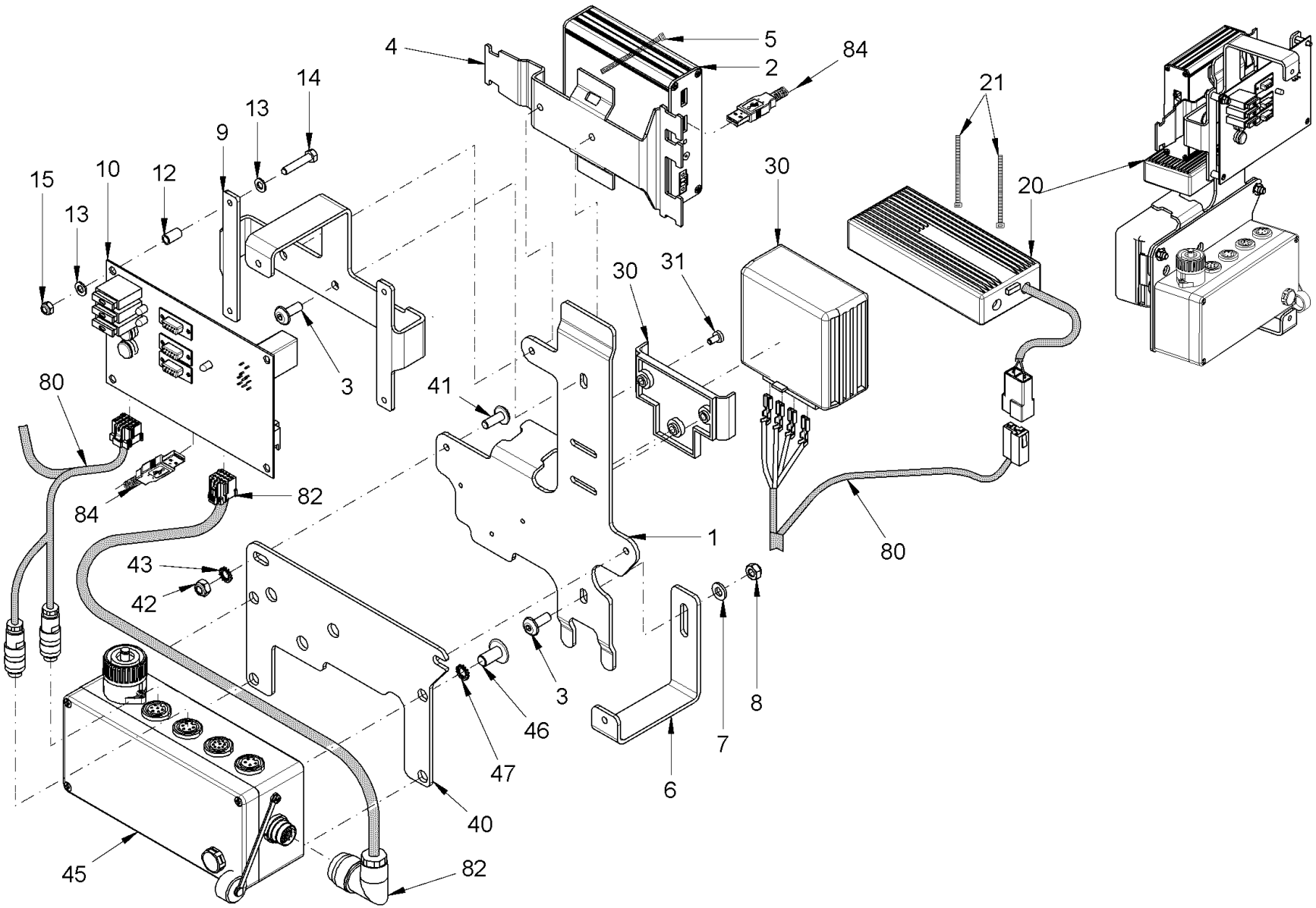

Baureihe: *Series:* *Código der serie:* *Code de série:*	H184	*Gruppe:* *Assembly:* *Grupo:* *Groupe:*	40.59.42 / 00 2232066	*Benennung:* *Designation:* *Denominación:* *Dénomination:*	**VERDICHTUNGSMESSER, HCQ GPS** **COMPACTOMETER, HCQ GPS** **COMPACTÓMETRO, HCQ GPS** **TASSOMÈTRE, HCQ GPS**	**27/10/2020** **Seite 486**	HAMM

Position Item Posición Position	Teile-Nr. Part No. Referencia Référence	Gültig für Valid for Válido para Valable	Menge Quantity Cantidad Quantité	Einheit Unit Unidad Unité	Benennung	Designation	Denominación	Dénomination
1	2172718	1-9999	1	PC	HALTEBLECH	RETAINING SHEET	TORNILLO DE AJUSTE	VIS DE RÉGLAGE
2	2272244	1-9999	1	PC	ELEKTRONIKEINHEIT MIT GEHÄUSE	ELECTRONIC UNIT WITH HOUSING	UNIDAD ELECTRÓNICA CON CARCASA	UNITÉ ÉLECTRONIQUE AV. BOÎTIER
2	2454766	1293-9999	1	PC	ELEKTRONIKEINHEIT MIT GEHÄUSE	ELECTRONIC UNIT WITH HOUSING	UNIDAD ELECTRÓNICA CON CARCASA	UNITÉ ÉLECTRONIQUE AV. BOÎTIER
3	2024268	1-9999	3	PC	LINSENSCHRAUBE	FILLISTER HEAD SCREW	TORNILLO ALOMADO PULIDO	VIS À TÊTE BOMBÉE
4	2278516	1-9999	1	PC	BLECH	METAL PLATE	CHAPA	TÔLE
5	267341	1-9999	1	PC	KABELBINDER	WIRE FASTENER	SUJETACABLES	ATTACHE DE CÂBLE
6	2172860	1-9999	1	PC	BLECH	METAL PLATE	CHAPA	TÔLE
7	216577	1-9999	1	PC	SCHEIBE	WASHER	ARANDELA	RONDELLE
8	2257942	1-9999	1	PC	SECHSKANTMUTTER	HEXAGONAL NUT	TUERCA HEXAGONAL	ECROU HEXAGONAL
9	2172716	1-9999	1	PC	BLECH	METAL PLATE	CHAPA	TÔLE
10	2173058	1-9999	1	PC	PLATINE	CIRCUIT BOARD	PLATINA	PLATINE
12	2071339	1-9999	4	PC	DISTANZBUCHSE	DISTANCE BUSH	CASQUILLO DISTANCIADOR	DOUILLE DE DISTANCE
13	354589	1-9999	8	PC	FÄCHERSCHEIBE	SERRATED LOCK WASHER	ARANDELA ELÁSTICA DENTADA	RONDELLE À ÉVENTAIL
14	213772	1-9999	4	PC	SECHSKANTSCHRAUBE	HEXAGON SCREW	TORNILLO HEXAGONAL	VIS HEXAGONALE
15	1270648	1-9999	4	PC	SECHSKANTMUTTER	HEXAGONAL NUT	TUERCA HEXAGONAL	ECROU HEXAGONAL
20	2083693	1-9999	1	PC	ADAPTER	ADAPTER	ADAPTADOR	ADAPTATEUR
21	267341	1-9999	2	PC	KABELBINDER	WIRE FASTENER	SUJETACABLES	ATTACHE DE CÂBLE
30	2134321	1-9999	1	PC	SPANNUNGSWANDLER	VOLTAGE TRANSFORMER	TRANSFORMADOR DE TENSIÓN	TRANSFORMATEUR DE TENSION
31	226025	1-9999	3	PC	LINSENSCHRAUBE	FILLISTER HEAD SCREW	TORNILLO ALOMADO PULIDO	VIS À TÊTE BOMBÉE
40	2172717	1-9999	1	PC	BLECH	METAL PLATE	CHAPA	TÔLE
41	2135527	1-9999	2	PC	LINSENSCHRAUBE	FILLISTER HEAD SCREW	TORNILLO ALOMADO PULIDO	VIS À TÊTE BOMBÉE
42	2257942	1-9999	2	PC	SECHSKANTMUTTER	HEXAGONAL NUT	TUERCA HEXAGONAL	ECROU HEXAGONAL
43	320862	1-9999	2	PC	FÄCHERSCHEIBE	SERRATED LOCK WASHER	ARANDELA ELÁSTICA DENTADA	RONDELLE À ÉVENTAIL
45	2177293	1-9999	1	PC	RECHNER	CALCULATOR	ORDENADOR	CALCULATEUR
46	2036115	1-9999	2	PC	LINSENSCHRAUBE	FILLISTER HEAD SCREW	TORNILLO ALOMADO PULIDO	VIS À TÊTE BOMBÉE
47	216593	1-9999	2	PC	SCHEIBE	WASHER	ARANDELA	RONDELLE
80	2173891	1-9999	1	PC	KABELBAUM	CABLE HARNESS	MAZO DE CABLES	FAISCEAU DE CÂBLES
82	2173801	1-9999	1	PC	KABELBAUM	CABLE HARNESS	MAZO DE CABLES	FAISCEAU DE CÂBLES
84	2179210	1-9999	1	PC	KABEL	CABLE	CABLE	CABLE

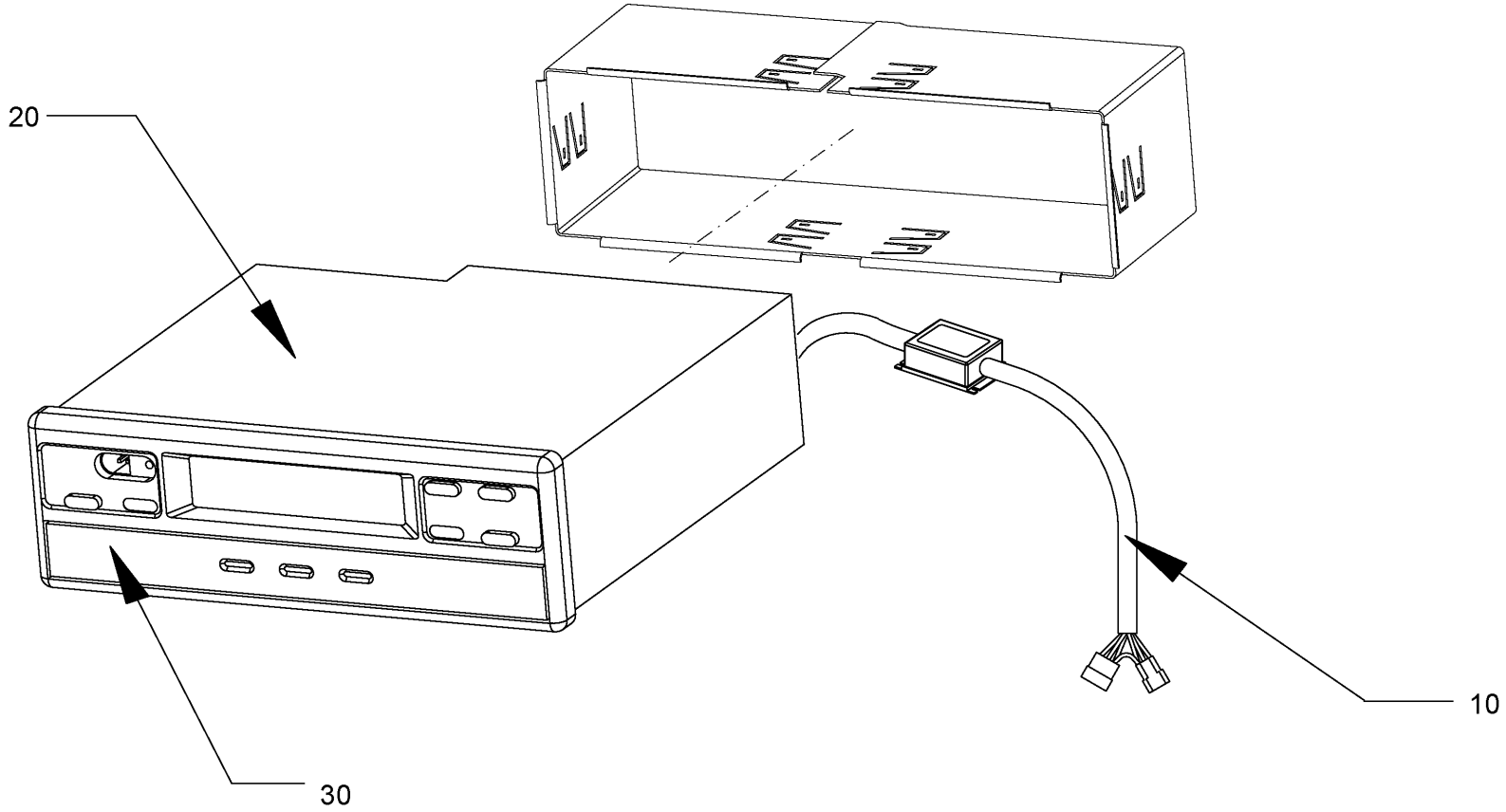

Baureihe: *Series:* *Código der serie:* *Code de série:*	H184	*Gruppe:* *Assembly:* *Grupo:* *Groupe:*	40.63.00 / 00 2153282	*Benennung:* *Designation:* *Denominación:* *Dénomination:*	**FAHRTENSCHREIBER** **TACHOGRAPH** **TACÓGRAFO** **TACHOGRAPHE**	**27/10/2020** **Seite 488**	HAMM

Position Item Posición Position	Teile-Nr. Part No. Referencia Référence	Gültig für Valid for Válido para Valable	Menge Quantity Cantidad Quantité	Einheit Unit Unidad Unité	Benennung	Designation	Denominación	Dénomination
10	2144096	1-9999	1	PC	KABELBAUM	CABLE HARNESS	MAZO DE CABLES	FAISCEAU DE CÂBLES
20	2117582	1-9999	1	PC	FAHRTENSCHREIBER	TRIP RECORDER	TACÓGRAFO	TACHOGRAPHE
30	2035011	1-9999	1	PC	TACHOGRAPHENSCHEIBE	TACHOGRAPH CHART	DISCO DEL TACÓGRAFO	DISQUE DU TACHOGRAPHE

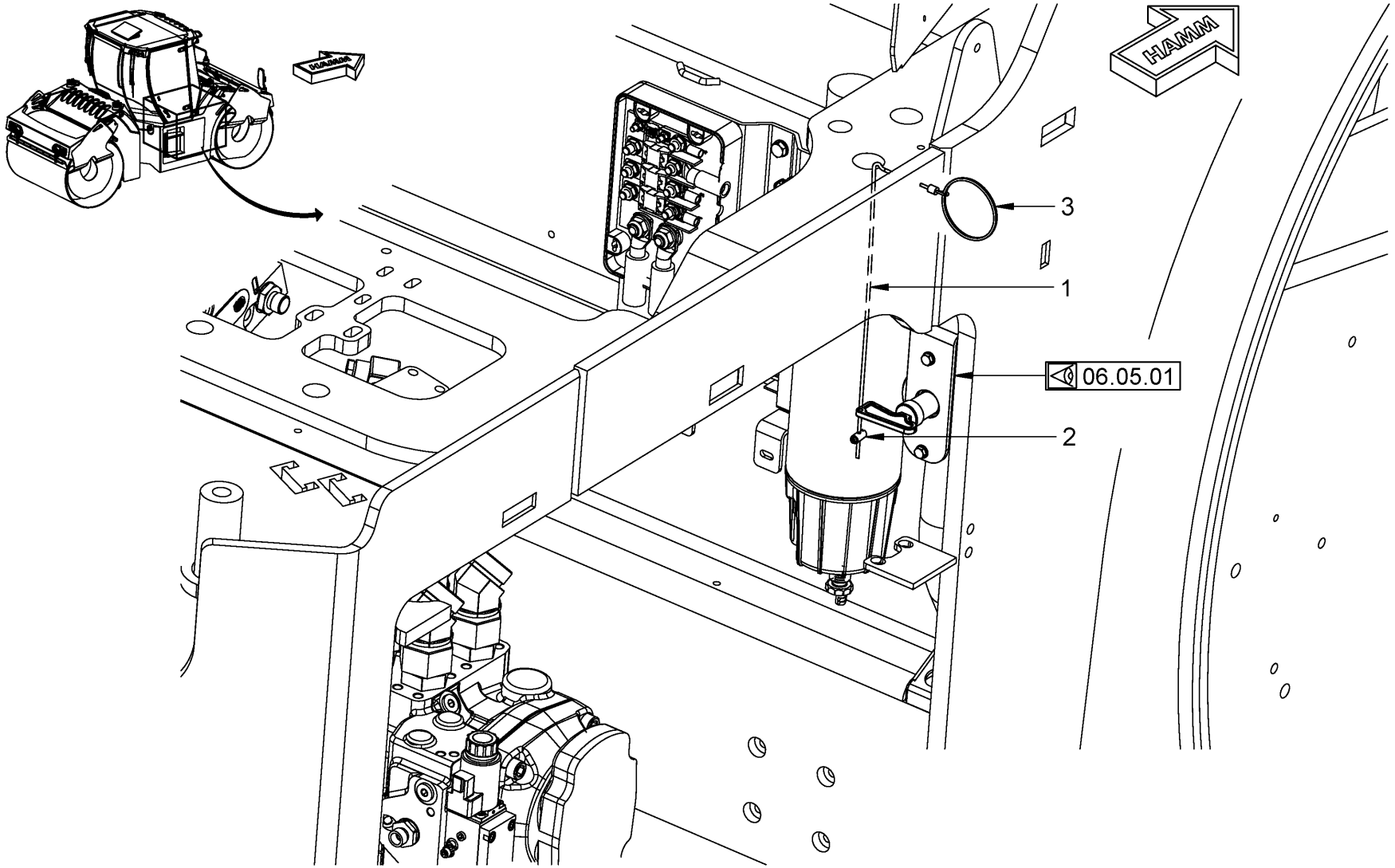

Baureihe: *Series:* *Código der serie:* *Code de série:*	H184	*Gruppe:* *Assembly:* *Grupo:* *Groupe:*	40.67.00 / 00 2153283	*Benennung:* **BATTERIETRENNSCHALTER** *Designation:* **BATTERY ISOLATING SWITCH** *Denominación:* **INTERRUPTOR DE DESCONEXIÓN DE LA BATERÍA** *Dénomination:* **INTERRUPTEUR-SÉPARATEUR DE LA BATTERIE**	**27/10/2020** **Seite 490**

HAMM

Position Item Posición Position	Teile-Nr. Part No. Referencia Référence	Gültig für Valid for Válido para Valable	Menge Quantity Cantidad Quantité	Einheit Unit Unidad Unité	Benennung	Designation	Denominación	Dénomination
1	858641	1-9999	1	PC	BETÄTIGUNGSZUG	ACTUATING CABLE	CABLE DE ACCIONAMIENTO	CÂBLE D'ACTIONNEMENT
2	227137	1-9999	1	PC	SCHRAUBNIPPEL	SCREW FITTING	BOQUILLA ROSCADA	RACCORD FILETÉ
3	220507	1-9999	1	PC	RING	RING	ANILLO	BAGUE

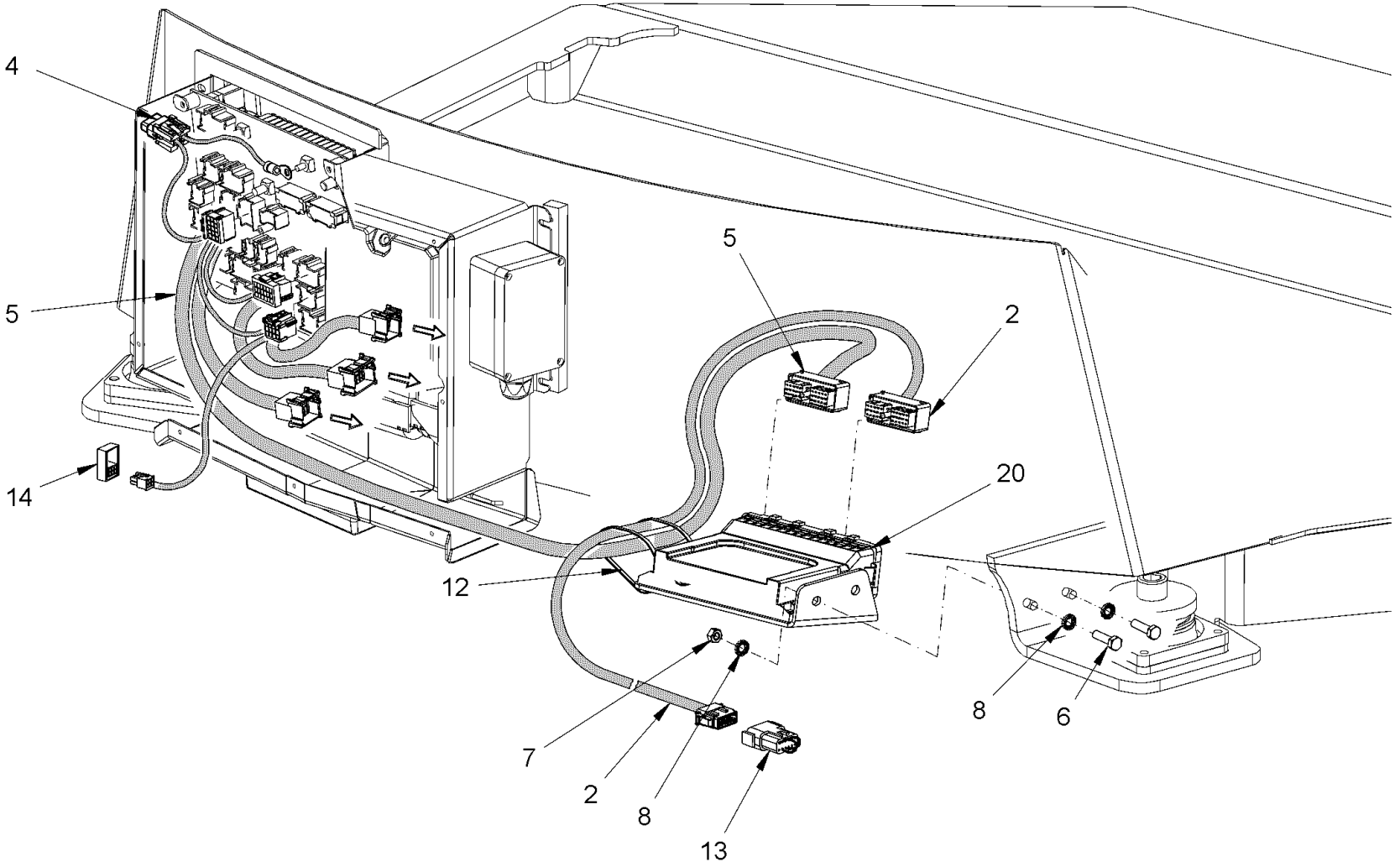

Baureihe: *Series:* *Código der serie:* *Code de série:*	H184	*Gruppe:* *Assembly:* *Grupo:* *Groupe:*	40.69.00 / 00 2341683	*Benennung:* **WIFMS SCHNITTSTELLE** *Designation:* **WIFMS INTERFACE** *Denominación:* **INTERFAZ WIFMS** *Dénomination:* **INTERFACE WIFMS**	**27/10/2020** **Seite 492**

HAMM

Position Item Posición Position	Teile-Nr. Part No. Referencia Référence	Gültig für Valid for Válido para Valable	Menge Quantity Cantidad Quantité	Einheit Unit Unidad Unité	Benennung	Designation	Denominación	Dénomination
2	2255841	1-9999	1	PC	KABELBAUM FMS	WIRE HARNESS FMS	MAZO DE CABLES FMS	FAISCEAU DE CÂBLES FMS
4	386197	1-9999	1	PC	FLACHSICHERUNG	BLADE-TYPE FUSE	FUSIBLE PLANO	FUSIBLE À LANGUETTE
5	2264087	1-9999	1	PC	KABELBAUM	CABLE HARNESS	MAZO DE CABLES	FAISCEAU DE CÂBLES
6	339180	1-9999	2	PC	SECHSKANTSCHRAUBE	HEXAGON SCREW	TORNILLO HEXAGONAL	VIS HEXAGONALE
7	2127020	1-9999	2	PC	SECHSKANTMUTTER	HEXAGONAL NUT	TUERCA HEXAGONAL	ECROU HEXAGONAL
8	2175172	1-9999	4	PC	SICHERUNGSSCHEIBE	LOCKING WASHER	DISCO DE SEGURIDAD	RONDELLE D'ARRÊT
12	380687	1-9999	5	PC	KABELBINDER	WIRE FASTENER	SUJETACABLES	ATTACHE DE CÂBLE
13	2262047	1-9999	1	PC	GEGENSTECKER	COUNTERPLUG	CONTRACONECTOR	CONNECTEUR
14	2286099	1-9999	1	PC	ELEKTRONIKEINHEIT MIT GEHÄUSE	ELECTRONIC UNIT WITH HOUSING	UNIDAD ELECTRÓNICA CON CARCASA	UNITÉ ÉLECTRONIQUE AV. BOÎTIER
20	2329674	1-9999	1	PC	SCHNITTSTELLE	INTERFACE	INTERFAZ	INTERFACE

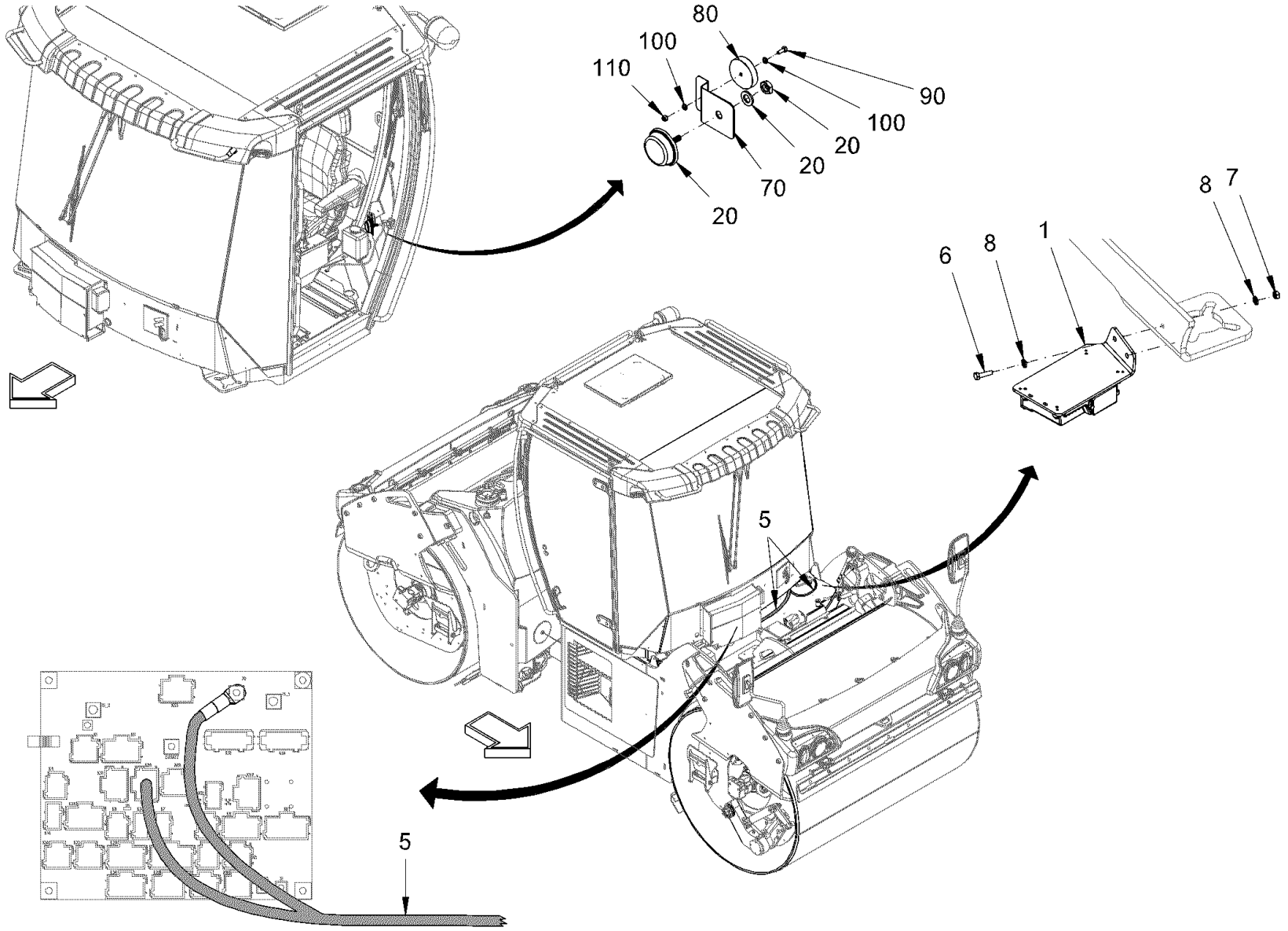

Baureihe: *Series:* *Código der serie:* *Code de série:*	H184	*Gruppe:* *Assembly:* *Grupo:* *Groupe:*	40.70.00 / 00 2660805	*Benennung:* **WITOS** *Designation:* **WITOS** *Denominación:* **WITOS** *Dénomination:* **WITOS**	**27/10/2020** **Seite 494**

HAMM

Position Item Posición Position	Teile-Nr. Part No. Referencia Référence	Gültig für Valid for Válido para Valable	Menge Quantity Cantidad Quantité	Einheit Unit Unidad Unité	Benennung	Designation	Denominación	Dénomination
1	2490895	1-9999	1	PC	ELEKTRONIKEINHEIT MIT GEHÄUSE	ELECTRONIC UNIT WITH HOUSING	UNIDAD ELECTRÓNICA CON CARCASA	UNITÉ ÉLECTRONIQUE AV. BOÎTIER
5	2485392	1-9999	1	PC	KABELBAUM	CABLE HARNESS	MAZO DE CABLES	FAISCEAU DE CÂBLES
6	339180	1-9999	2	PC	SECHSKANTSCHRAUBE	HEXAGON SCREW	TORNILLO HEXAGONAL	VIS HEXAGONALE
7	2127020	1-9999	2	PC	SECHSKANTMUTTER	HEXAGONAL NUT	TUERCA HEXAGONAL	ECROU HEXAGONAL
8	2175172	1-9999	4	PC	SICHERUNGSSCHEIBE	LOCKING WASHER	DISCO DE SEGURIDAD	RONDELLE D'ARRÊT
20	2324239	1-9999	1	PC	ANTENNE	ANTENNA	ANTENA	ANTENNE
70	2329525	1-9999	1	PC	HALTER	HOLDER	SOPORTE	SUPPORT
80	2260973	1-9999	1	PC	MAGNET	MAGNET	IMÁN	AIMANT
90	213667	1-9999	1	PC	SECHSKANTSCHRAUBE	HEXAGON SCREW	TORNILLO HEXAGONAL	VIS HEXAGONALE
100	2175169	1-9999	2	PC	SICHERUNGSSCHEIBE	LOCKING WASHER	DISCO DE SEGURIDAD	RONDELLE D'ARRÊT
110	2257942	1-9999	1	PC	SECHSKANTMUTTER	HEXAGONAL NUT	TUERCA HEXAGONAL	ECROU HEXAGONAL

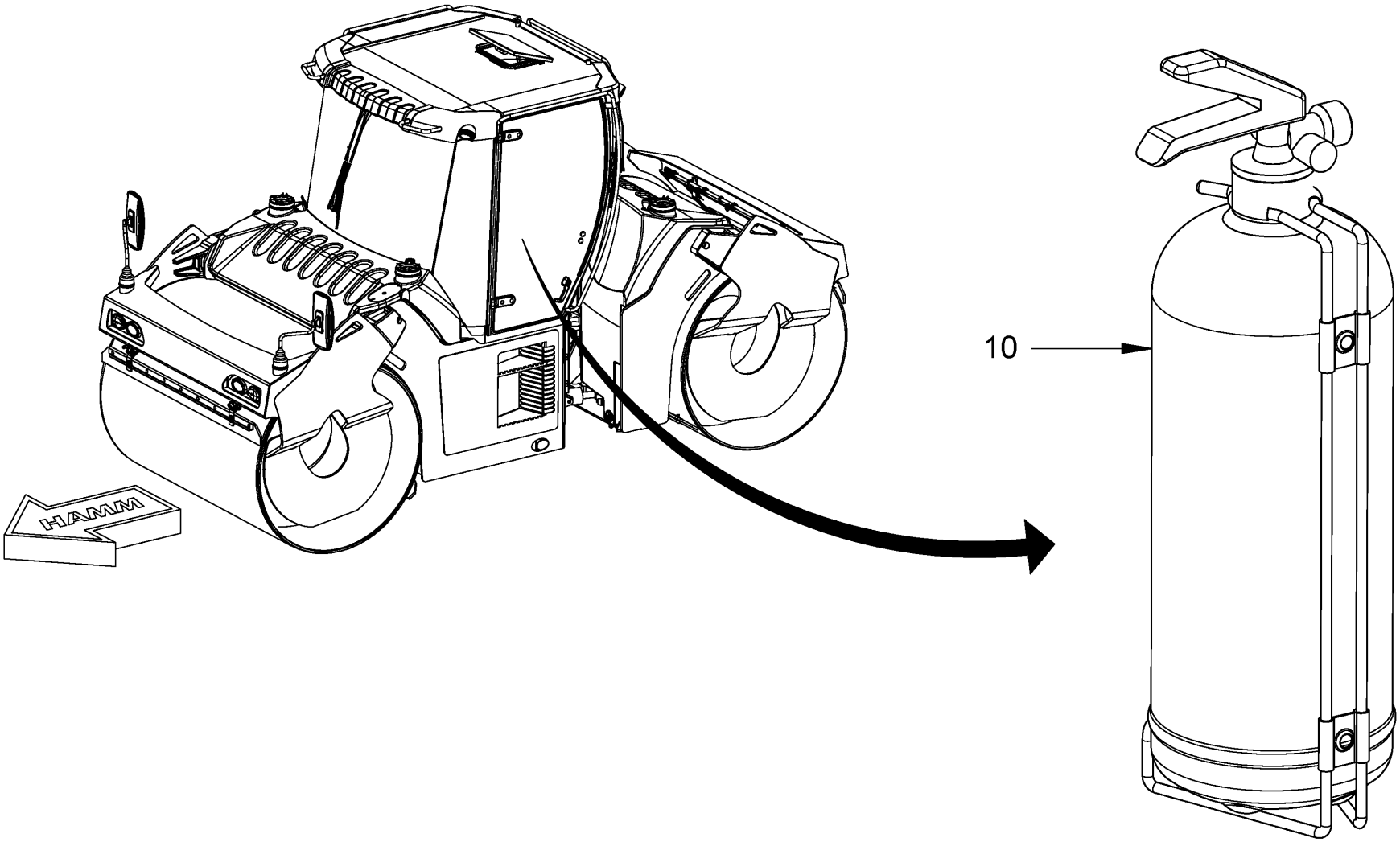

Baureihe: *Series:* *Código der serie:* *Code de série:*	H184	*Gruppe:* *Assembly:* *Grupo:* *Groupe:*	40.79.00 / 00 2153285	*Benennung:* **FEUERLÖSCHER** *Designation:* **FIRE EXTINGUISHER** *Denominación:* **EXTINGUIDOR** *Dénomination:* **EXTINCTEUR D'INCENDIE**	**27/10/2020** **Seite 496**

HAMM

Position Item Posición Position	Teile-Nr. Part No. Referencia Référence	Gültig für Valid for Válido para Valable	Menge Quantity Cantidad Quantité	Einheit Unit Unidad Unité	Benennung	Designation	Denominación	Dénomination
10	336084	1-9999	1	PC	FEUERLÖSCHER	FIRE EXTINGUISHER	EXTINGUIDOR	EXTINCTEUR D'INCENDIE

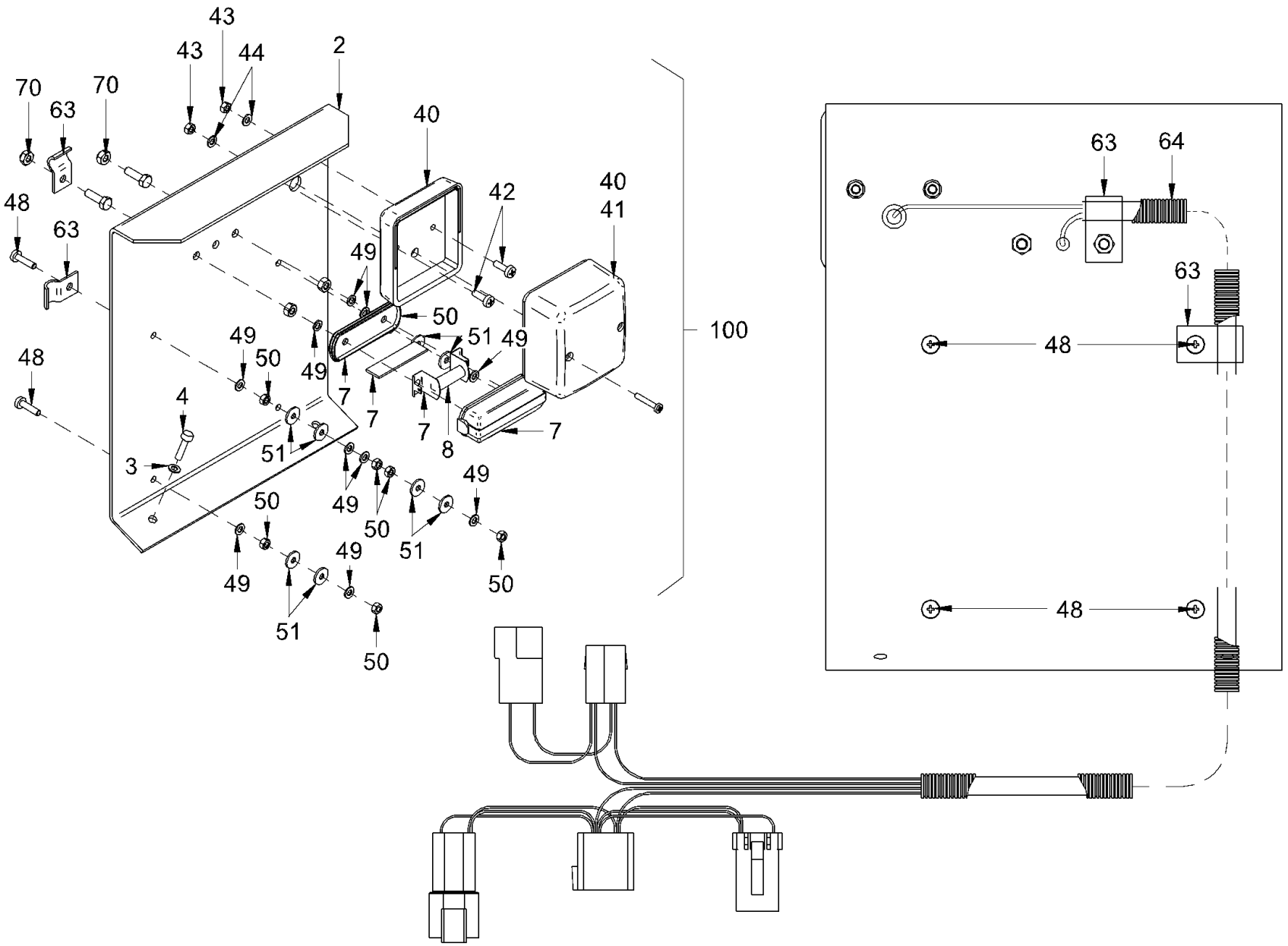

Baureihe: *Series:* *Código der serie:* *Code de série:*	H184	*Gruppe:* *Assembly:* *Grupo:* *Groupe:*	40.82.10 / 00 2651959	*Benennung:* **NUMMERNSCHILDHALTER** *Designation:* **NUMBER PLATE HOLDER** *Denominación:* **SOPORTE PLACA DE NÚMERO** *Dénomination:* **SUPPORT DE PLAQUE NUMÉRO**	**27/10/2020** **Seite 498**

HAMM

Position Item Posición Position	Teile-Nr. Part No. Referencia Référence	Gültig für Valid for Válido para Valable	Menge Quantity Cantidad Quantité	Einheit Unit Unidad Unité	Benennung	Designation	Denominación	Dénomination
2	1472267	1-9999	1	PC	BLECH	METAL PLATE	CHAPA	TÔLE
3	2175169	1-9999	2	PC	SICHERUNGSSCHEIBE	LOCKING WASHER	DISCO DE SEGURIDAD	RONDELLE D'ARRÊT
4	213667	1-9999	2	PC	SECHSKANTSCHRAUBE	HEXAGON SCREW	TORNILLO HEXAGONAL	VIS HEXAGONALE
7	1242830	1-9999	1	PC	KENNZEICHENLEUCHTE	LICENSE PLATE LIGHT	LUZ DE MATRÍCULA	FEU ÉCLAIREPLAQUE
8	209600	1-9999	1	PC	LAMPE	LAMP	LÁMPARA	LAMPE
40	330647	1-9999	1	PC	SCHEINWERFER	HEADLIGHT	LUZ INTERMITENTE	PHARE
41	283150	1-9999	1	PC	LAMPE	LAMP	LÁMPARA	LAMPE
42	228893	1-9999	2	PC	LINSENSCHRAUBE	FILLISTER HEAD SCREW	TORNILLO ALOMADO PULIDO	VIS À TÊTE BOMBÉE
43	216054	1-9999	2	PC	SECHSKANTMUTTER	HEXAGONAL NUT	TUERCA HEXAGONAL	ECROU HEXAGONAL
44	354589	1-9999	2	PC	FÄCHERSCHEIBE	SERRATED LOCK WASHER	ARANDELA ELÁSTICA DENTADA	RONDELLE À ÉVENTAIL
48	213713	1-9999	4	PC	SECHSKANTSCHRAUBE	HEXAGON SCREW	TORNILLO HEXAGONAL	VIS HEXAGONALE
49	354589	1-9999	12	PC	FÄCHERSCHEIBE	SERRATED LOCK WASHER	ARANDELA ELÁSTICA DENTADA	RONDELLE À ÉVENTAIL
50	216054	1-9999	8	PC	SECHSKANTMUTTER	HEXAGONAL NUT	TUERCA HEXAGONAL	ECROU HEXAGONAL
51	284882	1-9999	8	PC	SCHEIBE	WASHER	ARANDELA	RONDELLE
63	210870	1-9999	2	PC	BEFESTIGUNGSSCHELLE	MOUNTING CLIP	ARANDELA DE FIJACIÓN	COLLIER DE FIXATION
64	2130539	1-9999	1	PC	KABELBAUM	CABLE HARNESS	MAZO DE CABLES	FAISCEAU DE CÂBLES
70	2127017	1-9999	2	PC	SECHSKANTMUTTER	HEXAGONAL NUT	TUERCA HEXAGONAL	ECROU HEXAGONAL
100	2141047	1-9999	1	PC	BELEUCHTUNG	LIGHTING	ILUMINACIÓN	ÉCLAIRAGE

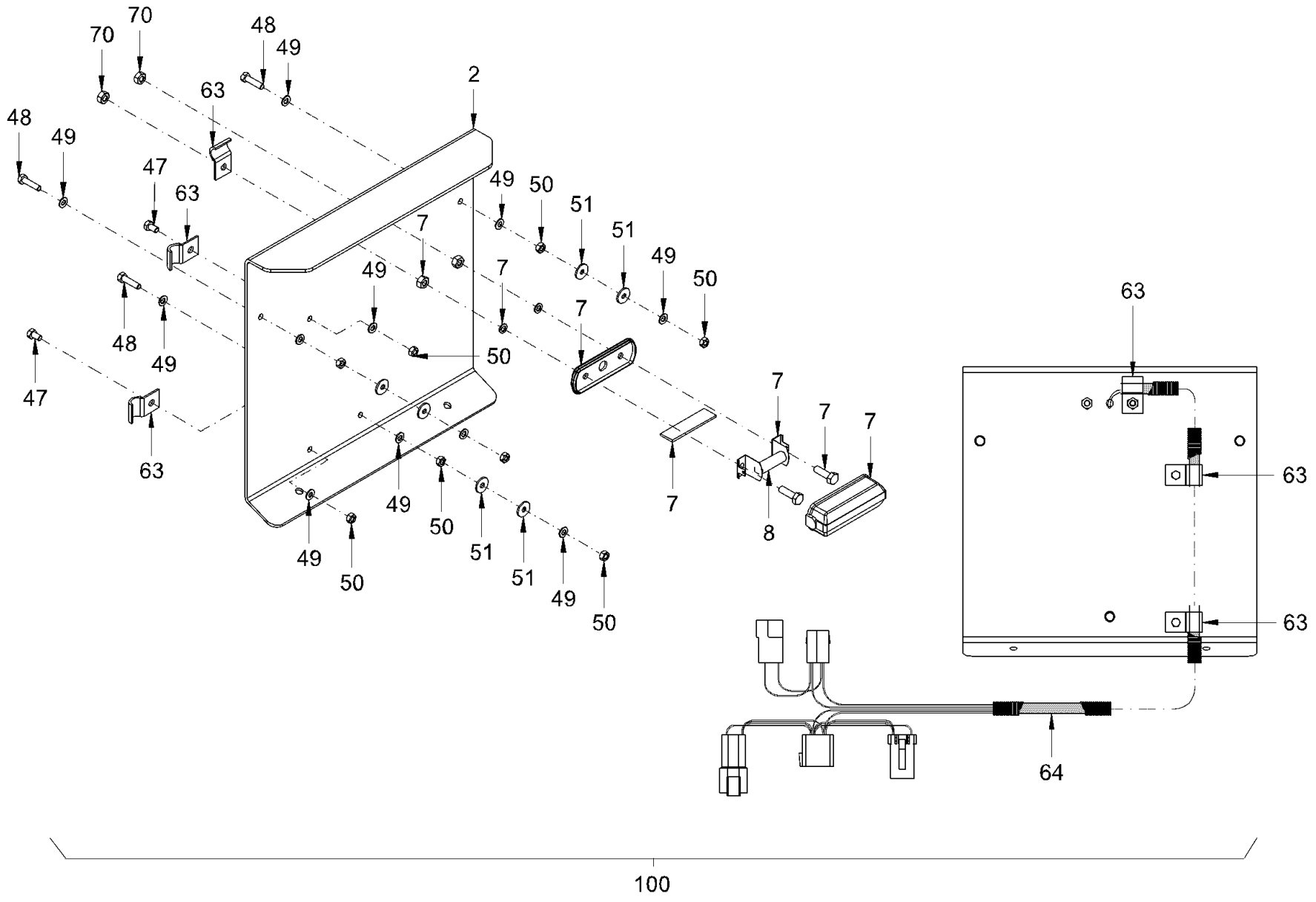

Baureihe: *Series:* *Código der serie:* *Code de série:*	H184	*Gruppe:* *Assembly:* *Grupo:* *Groupe:*	40.82.20 / 00 2651969	*Benennung:* **NUMMERNSCHILDHALTER** *Designation:* **NUMBER PLATE HOLDER** *Denominación:* **SOPORTE PLACA DE NÚMERO** *Dénomination:* **SUPPORT DE PLAQUE NUMÉRO**	**27/10/2020** **Seite 500**

HAMM

Position Item Posición Position	Teile-Nr. Part No. Referencia Référence	Gültig für Valid for Válido para Valable	Menge Quantity Cantidad Quantité	Einheit Unit Unidad Unité	Benennung	Designation	Denominación	Dénomination
2	2527326	1-9999	1	PC	BLECH	METAL PLATE	CHAPA	TÔLE
7	1242830	1-9999	1	PC	KENNZEICHENLEUCHTE	LICENSE PLATE LIGHT	LUZ DE MATRÍCULA	FEU ÉCLAIREPLAQUE
8	209600	1-9999	1	PC	LAMPE	LAMP	LÁMPARA	LAMPE
47	213616	1-9999	2	PC	SECHSKANTSCHRAUBE	HEXAGON SCREW	TORNILLO HEXAGONAL	VIS HEXAGONALE
48	213713	1-9999	3	PC	SECHSKANTSCHRAUBE	HEXAGON SCREW	TORNILLO HEXAGONAL	VIS HEXAGONALE
49	354589	1-9999	10	PC	FÄCHERSCHEIBE	SERRATED LOCK WASHER	ARANDELA ELÁSTICA DENTADA	RONDELLE À ÉVENTAIL
50	216054	1-9999	10	PC	SECHSKANTMUTTER	HEXAGONAL NUT	TUERCA HEXAGONAL	ECROU HEXAGONAL
51	284882	1-9999	6	PC	SCHEIBE	WASHER	ARANDELA	RONDELLE
63	210870	1-9999	3	PC	BEFESTIGUNGSSCHELLE	MOUNTING CLIP	ARANDELA DE FIJACIÓN	COLLIER DE FIXATION
64	2130539	1-9999	1	PC	KABELBAUM	CABLE HARNESS	MAZO DE CABLES	FAISCEAU DE CÂBLES
70	2127017	1-9999	2	PC	SECHSKANTMUTTER	HEXAGONAL NUT	TUERCA HEXAGONAL	ECROU HEXAGONAL
100	2527479	1-9999	1	PC	NUMMERNSCHILDHALTER	NUMBER PLATE HOLDER	SOPORTE PLACA DE NÚMERO	SUPPORT DE PLAQUE NUMÉRO

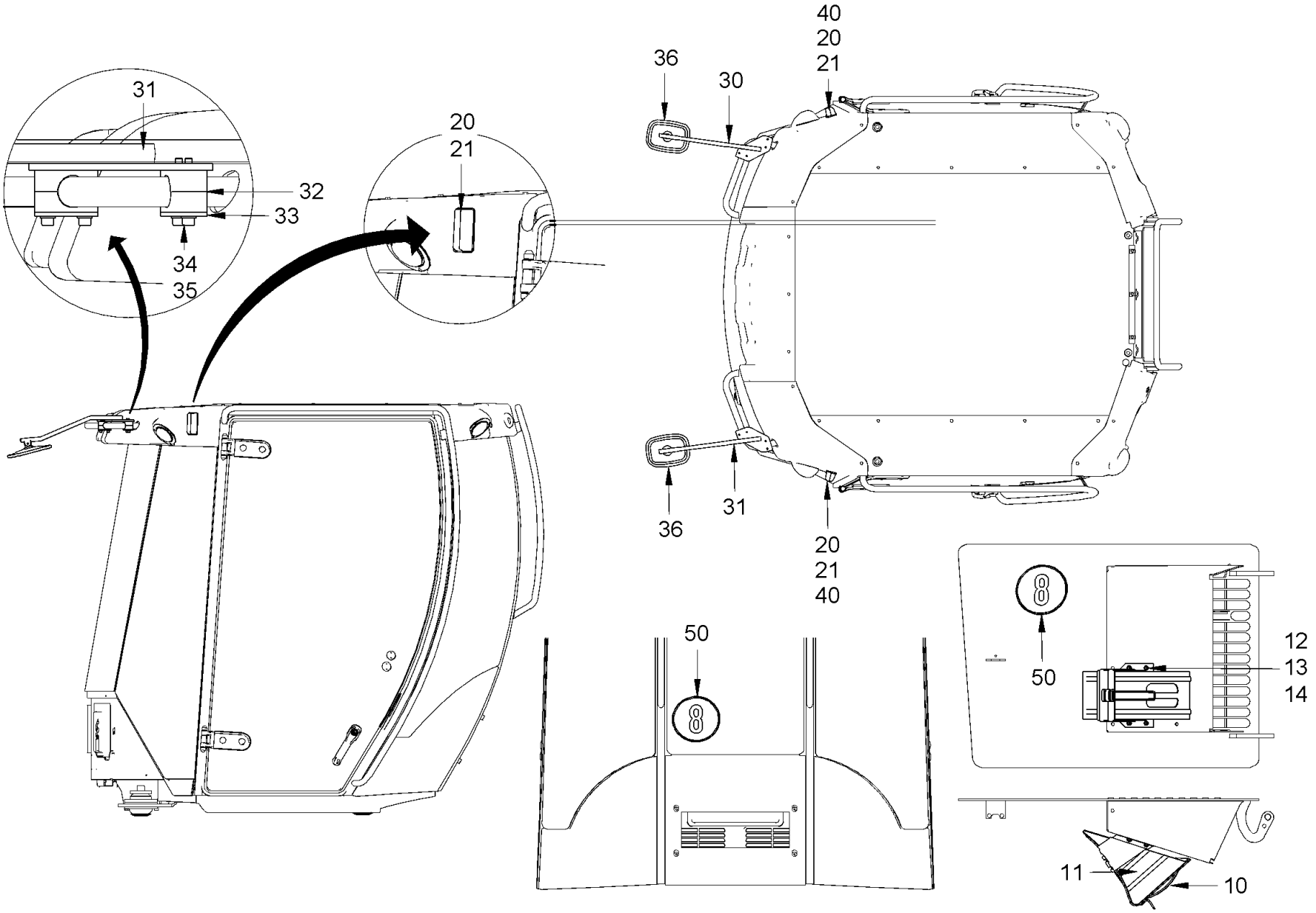

Baureihe: *Series:* *Código der serie:* *Code de série:*	H184	*Gruppe:* *Assembly:* *Grupo:* *Groupe:*	40.93.00 / 00 2401860	*Benennung:* *Designation:* *Denominación:* *Dénomination:*	**TÜV** **TÜV** **TÜV** **TÜV**	**27/10/2020** **Seite 502**	HAMM

Position Item Posición Position	Teile-Nr. Part No. Referencia Référence	Gültig für Valid for Válido para Valable	Menge Quantity Cantidad Quantité	Einheit Unit Unidad Unité	Benennung	Designation	Denominación	Dénomination
10	1220462	1-9999	1	PC	UNTERLEGKEIL	CHOCK	CALCE	CALE
11	1220470	1-9999	1	PC	HALTER FÜR UNTERLEGKEIL	SUPPORT FOR BLOCK	SOPORTE PARA CUÑAS	SUPPORT POUR CALE DE FREINAGE
12	214361	1-9999	4	PC	ZYLINDERSCHRAUBE	CHEESE-HEAD SCREW	TORNILLO CILÍNDRICO	VIS À TÊTE CYLINDRIQUE
13	2175172	1-9999	8	PC	SICHERUNGSSCHEIBE	LOCKING WASHER	DISCO DE SEGURIDAD	RONDELLE D'ARRÊT
14	2127020	1-9999	4	PC	SECHSKANTMUTTER	HEXAGONAL NUT	TUERCA HEXAGONAL	ECROU HEXAGONAL
20	354252	1-9999	2	PC	BEGRENZUNGSLEUCHTE	SIDE LAMP	LUZ DE POSICIÓN	FEU DE POSITION
21	384771	1-9999	8	PC	BLECHSCHRAUBE	SHEET METAL SCREW	TORNILLO DE CHAPA	VIS À TÔLE
30	2162097	1-9999	1	PC	SPIEGELHALTER	MIRROR-RETAINER	SOPORTE DEL ESPEJO	SUPPORT POUR MIROIR
31	2162098	1-9999	1	PC	SPIEGELHALTER	MIRROR-RETAINER	SOPORTE DEL ESPEJO	SUPPORT POUR MIROIR
32	314242	1-9999	8	PC	SCHELLENHÄLFTE	HALF-CLIP	MEDIA ABRAZADERA	DEMI-COLLIER
33	314021	1-9999	4	PC	DECKPLATTE	TOP COVER	PLACA DE RECUBRIMIENTO	PLAQUE DE RECOUVREMENT
34	2175169	1-9999	8	PC	SICHERUNGSSCHEIBE	LOCKING WASHER	DISCO DE SEGURIDAD	RONDELLE D'ARRÊT
35	325449	1-9999	8	PC	ZYLINDERSCHRAUBE	CHEESE-HEAD SCREW	TORNILLO CILÍNDRICO	VIS À TÊTE CYLINDRIQUE
36	1268600	1-9999	2	PC	SPIEGEL	MIRROR	ESPEJO	MIROIR
40	2170313	1-9999	2	PC	KABELBAUM	CABLE HARNESS	MAZO DE CABLES	FAISCEAU DE CÂBLES
50	259055	1-9999	3	PC	SCHILD	LABEL	ETIQUETA	ETIQUETTE

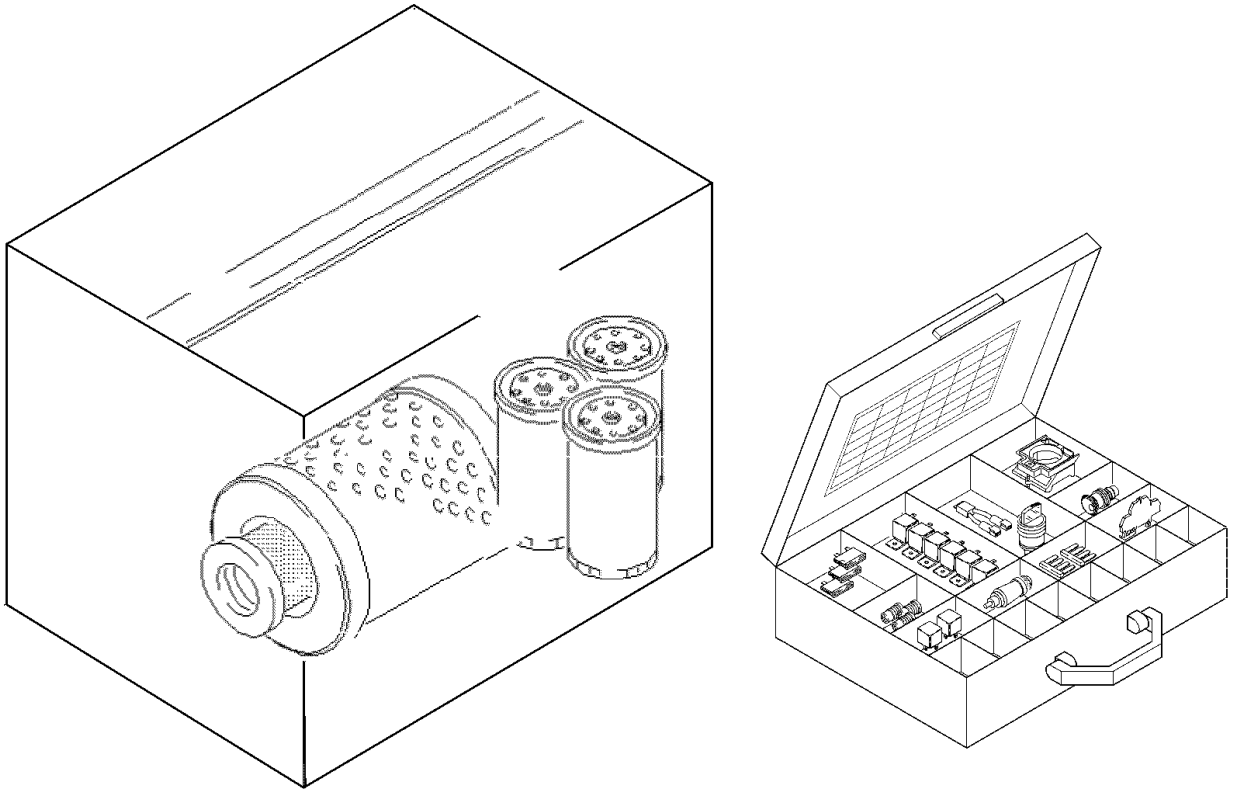

Baureihe: *Series:* *Código der serie:* *Code de série:*	H184	*Gruppe:* *Assembly:* *Grupo:* *Groupe:*	41.01.00 / 00 2147416	*Benennung:* *Designation:* *Denominación:* *Dénomination:*	**WARTUNGS- UND REPARATURSÄTZE** **MAINTENANCE KITS AND REPAIR KITS** **KITS DE MANTENIMIENTO Y KITS DE REPARACIÓN** **KITS D'ENTRETIEN ET DE RÉPARATION**	**27/10/2020** **Seite 504**	HAMM

Position Item Posición Position	Teile-Nr. Part No. Referencia Référence	Gültig für Valid for Válido para Valable	Menge Quantity Cantidad Quantité	Einheit Unit Unidad Unité	Benennung	Designation	Denominación	Dénomination
2	2140973	1-9999	1	PC	WARTUNGSSATZ ALLE 500 STUNDEN	SERVICE KIT EVERY 500 HOURS	KIT DE MANTENIMIENTO 500 HORAS	KIT D'ENTRETIEN TOUTES 500 H
4	2140976	1-9999	1	PC	WARTUNGSSATZ ALLE 2000 STUNDEN	SERVICE KIT EVERY 2000 HOURS	KIT DE MANTENIMIENTO 2000HORAS	KIT D'ENTRETIEN TOUTES 2000 H
5	2117320	1-9999	1	PC	DRIVER-KIT WASSERBERIESELUNG	DRIVER KIT WATER SPRINKLING	DRIVER KIT ROCIADO DE AGUA	DRIVER KIT ARROSAGE
6	2039036	1-9999	1	PC	SERVICE-KIT WASSERBERIESELUNG	SERVICE KIT WATER SPRINKLING	ROCIADO DE QUUA	KIT DE SERVICE D'ARROSAGE
10	2470625	1-9999	1	PC	SERVICE-KIT VIO-OSZI-RIEMEN 2000H	SERVICE KIT VIBRATION-OSCILLATION BELT 2000H	JUEGO DE SERVICIO CORREA VIBR./OSCIL. 2000H	KIT DE SERVICE POUR COURROIE VIBR./OSCI. 2000H